KERWAVE

Four à micro-ondes
Réf. : 23UX68-Y
Notice d'utilisation

TABLE DES MATIÈRES

AVERTISSEMENTS.....2
CONSIGNES DE SÉCURITÉ.....3-8
APPAREIL DE GROUPE 2 CLASSE B.....8
DESCRIPTION DU PRODUIT.....9-10
GUIDE DES USTENSILES.....10
INSTALLATION DU FOUR À MICRO-ONDES.....11
BANDEAU DE COMMANDES.....12
FONCTIONS ET MÉTHODES D'UTILISATION.....13-21
RAPPEL AUTOMATIQUE.....13
RÉGLAGE DE L'HORLOGE.....13
CUISSON EXPRESS.....13
CUISSON AU FOUR À MICRO-ONDES.....14
MINUTEUR.....15
DÉCONGÉLATION.....15-16
CONSEILS DE DÉCONGÉLATION.....16
LA FONCTION BIBERON ET STÉRILISATION.....17-20
CUISSON ALTERNÉE.....21
SÉCURITÉ ENFANTS.....21
CONSEILS DE CUISSON.....22-23
NETTOYAGE ET ENTRETIEN.....23
CARACTÉRISTIQUES TECHNIQUES.....23

AVERTISSEMENTS

Le fabricant décline toute responsabilité en cas de blessure causée à des personnes ou de dégât matériel dus à la non-observation des instructions d'entretien et à l'usage inadéquat de l'appareil. Après avoir retiré l'emballage des différentes pièces de l'appareil, vérifiez que celui-ci se trouve en parfait état. Si vous avez des doutes à ce sujet, n'utilisez pas l'appareil et adressez-vous à un vendeur ou à un technicien qualifié. Veillez également à ce que les différents types d'emballage (cartons, sacs en plastique, polystyrène, bandes collantes, liens, etc.) soient hors de portée des enfants. Ces éléments comportent un risque potentiel. Avant d'utiliser l'appareil, vérifiez si le courant de votre secteur correspond à celui qui est indiqué sur la plaque signalétique. Quand vous utilisez cet appareil, veuillez suivre les consignes de sécurité suivantes.

MISES EN GARDE IMPORTANTES. LIRE ATTENTIVEMENT ET CONSERVER POUR RÉFÉRENCE ULTÉRIEURE.

CONSIGNES DE SÉCURITÉ

- Avant l'utilisation de cet appareil, lisez attentivement la notice d'utilisation. Conservez cette notice avec soin.
- **AVERTISSEMENT :** afin d'éviter tout risque d'incendie, d'électrocution ou de blessure, veillez à toujours suivre les principales consignes de sécurité suivantes quand vous utilisez un appareil électrique.
- Vérifiez régulièrement l'état de votre appareil. N'utilisez pas l'appareil si ce dernier est endommagé.
- Ne manipulez ni l'appareil, ni la prise avec les mains mouillées.
- N'utilisez pas l'appareil si le cordon d'alimentation ou la prise est endommagé(e). N'utilisez pas l'appareil s'il est tombé, s'il est endommagé, s'il est resté dehors ou s'il est tombé dans l'eau. Retournez l'appareil au service après-vente le plus proche pour qu'il soit réparé ou ajusté.
- Ne tirez et ne portez pas l'appareil par le cordon d'alimentation, n'utilisez pas le cordon comme poignée, ne coincez pas le fil dans la porte et ne le tirez pas le long de bords ou angles acérés.
- Ne placez pas l'appareil sur le cordon d'alimentation. Ne laissez en aucune façon le cordon s'enrouler ou

s'emmêler. Tenez-le éloigné des surfaces chaudes.
- Ne retirez pas la prise en tirant sur le cordon. Pour la retirer, prenez-la en main et retirez-la prudemment de la prise murale.
- Utilisez uniquement une rallonge certifiée avec l'ampérage en vigueur dans votre pays. Des rallonges certifiées avec un ampérage inférieur risquent de surchauffer. Veillez à ce que personne ne trébuche sur le cordon ou la prise.
- **ATTENTION :** débranchez toujours le cordon d'alimentation ou coupez le disjoncteur avant de procéder au nettoyage.
- Si le câble d'alimentation est endommagé,il doit être remplacé par le fabricant, son service après vente ou des personnes de qualification similaire afin d'éviter un danger.
- Toute réparation doit être effectuée par le service après-vente ou des personnes de qualification similaire.
- Tous travaux électriques requis dans le cadre de l'installation de cet appareil doivent être effectués par un électricien qualifié ou une personne compétente.
- Éteignez et débranchez l'appareil lorsque vous ne l'utilisez pas.
- N'utilisez pas l'appareil près de matériaux inflammables.
- N'utilisez pas d'autres accessoires que ceux étant fournis avec l'appareil.
- Cet appareil peut être utilisé par des enfants à partir de 8 ans et plus et par des personnes ayant des capacités physiques, sensorielles ou mentales réduites ou un

manque d'expérience et de connaissances à condition qu'elles aient reçu une supervision ou des instructions concernant l'utilisation de l'appareil en toute sécurité et qu'elles comprennent les dangers encourus. Les enfants ne doivent pas jouer avec l'appareil. Le nettoyage et l'entretien par l'usager ne doivent pas être effectués par des enfants, sauf s'ils ont plus de 8 ans et qu'ils sont surveillés. Il convient de surveiller les enfants pour s'assurer qu'ils ne jouent pas avec l'appareil. Cet appareil n'est pas un jouet. Ayez une stricte surveillance quand vous utilisez l'appareil en présence d'enfants ou d'animaux domestiques.

- Ne nettoyez jamais l'appareil avec des produits liquides inflammables. Les vapeurs risqueraient de provoquer un incendie ou une explosion.
- Ne stockez pas et n'utilisez pas d'essence ou toute autre vapeur ou liquide inflammable à proximité de cet appareil. Les fumées peuvent entraîner un incendie ou une explosion.
- Cet appareil est destiné à être utilisé dans des applications domestiques et analogues telles que :
  - des coins cuisines réservés au personnel dans des magasins, bureaux et autres environnements professionnels ;
  - des fermes ;
  - l'utilisation par les clients des hôtels, motels et autres environnements à caractère résidentiel ;
  - des environnements du type chambres d'hôtes.

- Toutes interventions ou nettoyage sur le produit doivent se faire hors alimentation. Pour cela la fiche d'alimentation doit être déconnectée de la prise de courant.
- Pour éviter tout risque d'incendie, d'électrocution ou autres blessures aux personnes, ne plongez jamais le câble d'alimentation ou la prise dans de l'eau ou tout autre liquide.
- **MISE EN GARDE :** si la porte ou le joint de porte est endommagé, le four ne doit pas être mis en fonctionnement avant d'avoir été réparé par une personne compétente.
- **MISE EN GARDE :** il est dangereux pour quiconque autre qu'une personne compétente d'effectuer des opérations de maintenance ou de réparation entraînant le retrait d'un couvercle qui protège de l'exposition à l'énergie micro-ondes.
- **MISE EN GARDE :** les liquides et autres aliments ne doivent pas être chauffés dans des contenants fermés hermétiquement car ils risquent d'exploser.
- Le four à micro-ondes est prévu pour chauffer des denrées alimentaires et des boissons. Le séchage de denrées alimentaires ou de linge et le chauffage de coussins chauffants, pantoufles, éponges, linge humide et autres articles similaires peuvent entraîner des risques de blessures, d'inflammation ou d'incendie.
- N'utiliser que des ustensiles appropriés à l'usage dans les fours à micro-ondes.

- Pendant le chauffage de denrées alimentaires dans des contenants en plastique ou en papier, garder un œil sur le four en raison de la possibilité d'inflammation.
- Si de la fumée est émise, arrêter ou débrancher le four et garder la porte fermée pour étouffer les flammes éventuelles.
- Le chauffage des boissons par micro-ondes peut provoquer un jaillissement brusque et différé de liquide en ébullition, aussi des précautions doivent-elles être prises lors de la manipulation du récipient.
- Le contenu des biberons et des pots d'aliments pour bébé doit être remué ou agité et la température doit en être vérifiée avant consommation, de façon à éviter les brûlures.
- Il n'est pas recommandé de chauffer les œufs dans leur coquille et les œufs durs entiers dans un four micro-ondes car ils risquent d'exploser, même après la fin de la cuisson.
- Il est recommandé de nettoyer le four régulièrement et d'enlever tout dépôt alimentaire.
- Si l'appareil n'est pas maintenu dans un bon état de propreté, sa surface pourrait se dégrader et affecter de façon inexorable la durée de vie de l'appareil et conduire à une situation dangereuse.
- En ce qui concerne les détails pour nettoyer les joints de porte, les cavités et les parties adjacentes, référez-vous au chapitre « Nettoyage et entretien » de la notice.
- Le four à micro-ondes ne doit pas être placé dans un meuble.

- Laissez au moins 10 cm à l'arrière de l'appareil, 20 cm au-dessus de l'appareil et 5 cm sur les côtés pour permettre une bonne ventilation.
- Ne pas utiliser de produits d'entretien abrasifs ou de grattoirs métalliques durs pour nettoyer la porte en verre du four, ce qui pourrait érafler la surface et entraîner l'éclatement du verre.
- Ne pas utiliser d'appareil de nettoyage à la vapeur.
- Vérifiez premièrement si la tension indiquée sur le produit correspond à votre alimentation électrique.
- En ce qui concerne les informations pour l'installation, la manipulation, l'entretien et la mise au rebut de l'appareil, référez-vous aux paragraphes ci-après de la notice.

APPAREIL DE GROUPE 2 CLASSE B

Cet appareil est un appareil de Groupe 2 qui produit intentionnellement de l'énergie à fréquence radioélectrique pour le traitement de la matière. Il est destiné à être utilisé dans un local domestique ou un établissement raccordé directement au réseau de distribution d'électricité à basse tension alimentant des bâtiments à usage domestique (Classe B).

DESCRIPTION DU PRODUIT

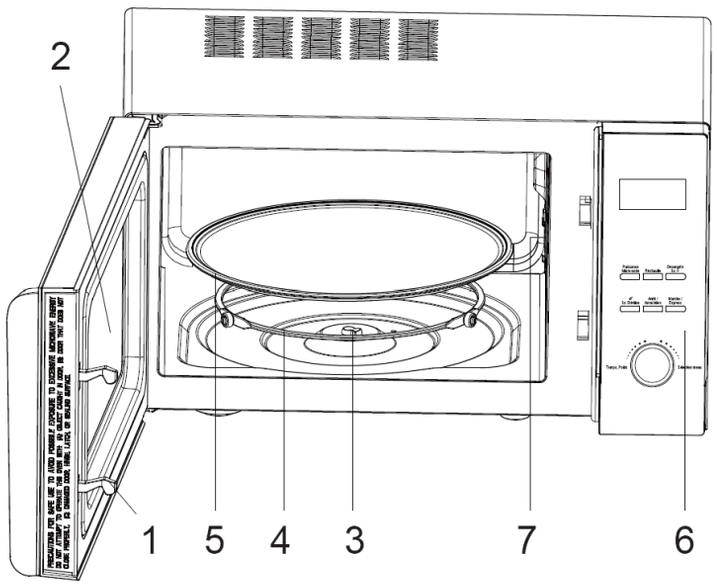

1. Verrouillage de la porte : la porte du four à micro-ondes doit être bien fermée afin que le four puisse fonctionner.
2. Fenêtre d'observation : permet à l'utilisateur d'observer la cuisson.
3. Axe de rotation : le plateau tournant en verre se place sur l'axe et le moteur situé dessous fait tourner le plateau en verre.
4. Anneau rotatif : le plateau tournant en verre repose sur les roues de l'anneau rotatif. L'anneau soutient le plateau et le garde en équilibre lors de la rotation.
5. Plateau tournant : les aliments sont placés sur le plateau tournant dont la rotation permet de cuire les aliments uniformément lors de l'utilisation du four. Placez tout d'abord l'anneau rotatif, puis montez le plateau tournant sur l'axe de rotation et assurez-vous qu'il est correctement enclenché.
6. Panneau de contrôle : référez-vous au chapitre « Bandeau de commandes ».
7. Couvercle du guide d'ondes : le guide d'ondes est à l'intérieur du four à micro-ondes, situé à proximité de la paroi du panneau de contrôle, comme illustré ci-après :

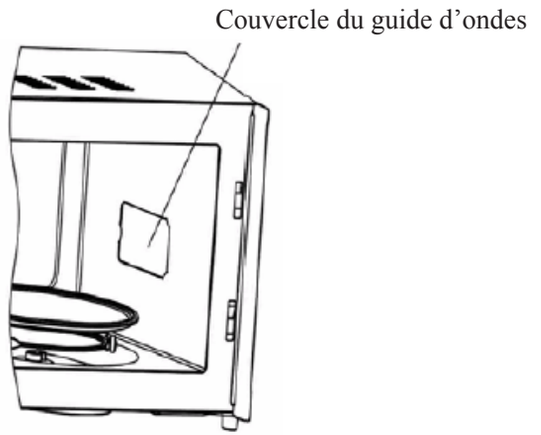

N'enlevez jamais le couvercle du guide d'ondes.

Assurez-vous que le couvercle du guide d'ondes soit bien installé et que celui-ci n'a pas eu de dommages pendant la cuisson.

GUIDE DES USTENSILES

Avant d'utiliser votre four, vérifiez que vos ustensiles soient adaptés à une utilisation dans un four à micro-ondes. Référez-vous aux indications données dans le tableau ci-dessous. Dans le tableau, « O » signifie que l'utilisation est applicable, « X » signifie que l'utilisation n'est pas applicable.

MATÉRIAU DU RÉCIPIENT	MICRO-ONDES
Verre résistant à la chaleur	O
Céramique	O
Verre ordinaire	X
Plastique résistant à la chaleur	O
Plastique ordinaire	X
Film plastique fin	O
Grille métallique	X
Récipient en métal	X

INSTALLATION DU FOUR À MICRO-ONDES

1. Installez le four sur une surface plane, horizontale et suffisamment solide pour supporter le poids du four.
   - Le four à micro-ondes ne doit pas être placé dans un meuble.
   - L'espace sur les côtés du four doit être d'au moins 10 cm à l'arrière de l'appareil, 20 cm au-dessus de l'appareil et 5 cm sur les côtés du four.
   - N'obstruez jamais les orifices de ventilation, car le four risquerait de surchauffer et de s'arrêter automatiquement. Vous devriez alors attendre qu'il ait suffisamment refroidi pour l'utiliser à nouveau.
   - Aucun objet ne doit être posé sur le four à micro-ondes.
   - Afin d'éviter les perturbations et les nuisances sonores, le four doit être placé suffisamment loin des téléviseurs, postes de radio ou autres appareils à antenne.
   - N'installez pas le four dans un environnement chaud ou humide, par exemple à côté d'un radiateur ou d'un four traditionnel.
   - Avant d'utiliser votre four pour la première fois, nettoyez les surfaces intérieures et les joints d'étanchéité à l'aide d'un chiffon humide.

2. Retirez tout élément d'emballage de l'intérieur du four. Installez l'anneau de guidage et le plateau. Vérifiez que le plateau est correctement installé.
   - Les pieds du four ne doivent pas être enlevés.
   - Le four ne doit pas fonctionner sans le plateau de verre et son support rotatif.

3. Installez le four à micro-ondes de façon à pouvoir accéder à la fiche d'alimentation.
   Pour votre sécurité personnelle, cet appareil doit être branché sur une prise secteur munie d'une mise à la terre, délivrant une tension de 230V~50 Hz. La tension d'alimentation doit être respectée.

BANDEAU DE COMMANDES

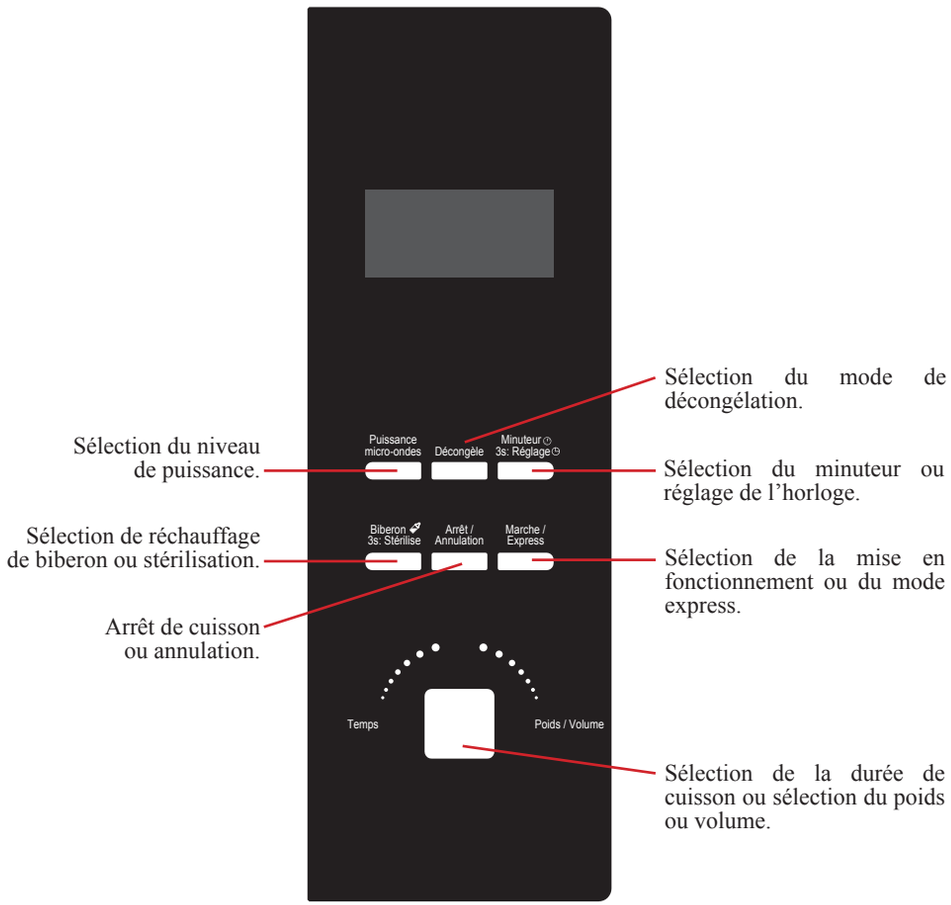

FONCTIONS ET MÉTHODES D'UTILISATION

Une fois que le four sera branché à l'alimentation, l'écran d'affichage clignotera 3 fois, puis « 1:00 » clignotera sur l'écran.

RAPPEL AUTOMATIQUE

Lorsque votre cuisson sera terminée, l'écran affichera « End » et trois bips retentiront pour vous inviter à enlever les aliments. Si vous n'appuyez pas sur **« Arrêt /Annulation »** ou si vous n'ouvrez pas la porte du four, un bip sonore se fera entendre toutes les 3 minutes.

RÉGLAGE DE L'HORLOGE

Le bouton **« Minuteur/3s: Réglage »** permet de régler l'heure.

Exemple : pour régler 12:30		
	Fonctionnement	Affichage
1.	Après la mise en fonctionnement, l'information sur l'écran d'affichage clignote.	1:00
2.	Appuyez et maintenez le bouton **« Minuteur/3s: Réglage »** durant 3 secondes.	1:00
3.	Tournez le bouton **« Temps, Poids / Volume »** pour régler les heures.	12:00
4.	Appuyez à nouveau sur le bouton **« Minuteur/3s: Réglage »**.	12:00
5.	Tournez le bouton **« Temps, Poids / Volume »** pour régler les minutes.	12:30
6.	Appuyez à nouveau sur le bouton **« Minuteur/3s: Réglage »** ou attendez 5 secondes et les chiffres s'arrêteront de clignoter.	

Le bouton **« Minuteur/3s: Réglage »** comprend deux fonctions : minuteur et régler l'horloge. Appuyez sur le bouton une fois pour le minuteur. Appuyez et maintenez le bouton durant 3 secondes pour régler l'horloge.

CUISSON EXPRESS

Cette fonction convient à une cuisson rapide et approfondie avec 100% de puissance de micro-ondes. Après la mise en fonctionnement, appuyez sur le bouton **« Marche / Express »**. Le temps préprogrammé est une minute, vous pouvez régler le temps en tournant le bouton **« Temps / Poids / Volume »**. Appuyez sur la touche **« Marche / Express »**, le four commencera la cuisson à pleine puissance pendant une minute. Il est possible d'augmenter ou de diminuer

le temps de cuisson en tournant le bouton **« Temps, Poids / Volume »** dès que le temps s'affiche sur l'écran. Pour des raisons d'hygiène, il est nécessaire de nettoyer régulièrement l'intérieur de l'appareil, ainsi que tous les accessoires qui viennent avec.

CUISSON AU FOUR À MICRO-ONDES

Cette fonction est utilisée pour cuire et chauffer les aliments. Appuyez sur le bouton **« Puissance micro-ondes »** et l'écran affichera les différentes puissances à chaque pression : 100P—80P—60P—40P—20P.

Puissance forte	100% de puissance de micro-ondes. Convient à une cuisson rapide et approfondie.
Puissance moyenne forte	80% de puissance de micro-ondes. Convient à une cuisson rapide.
Puissance moyenne	60% de puissance de micro-ondes. Convient à une cuisson vapeur.
Puissance moyenne faible	40% de puissance de micro-ondes. Convient pour décongeler les aliments.
Puissance faible	20% de puissance de micro-ondes. Convient pour réchauffer les aliments.

- La durée de cuisson maximale est de 60 minutes.
- Ne faites jamais fonctionner le four à vide.
- Si vous désirez tourner les aliments durant la procédure de cuisson, ouvrez la porte puis, après la manipulation, appuyez une fois sur le bouton **« Marche / Express »**. La procédure de cuisson redémarrera selon la durée préréglée.
- Si vous désirez enlever les aliments du four avant la fin de la durée préréglée, vous devez appuyer une fois sur le bouton **« Arrêt / Annulation »** pour annuler la procédure afin d'éviter toute activation accidentelle lors de la prochaine utilisation.
- Lorsque la cuisson est au niveau maximal, au bout d'un certain temps, la puissance est automatiquement réduite pour allonger la durée de vie du four à micro-ondes.

Exemple : pour une cuisson à 80P durant 10 minutes.		
	Fonctionnement	Affichage
1.	Après la mise en fonctionnement, l'information sur l'écran d'affichage clignote.	1:00
2.	Sélectionnez la puissance de micro-ondes en appuyant plusieurs fois sur le bouton **« Puissance micro-ondes »** jusqu'à la puissance désirée.	80p

3.	Réglez la durée de cuisson en tournant le bouton « **Temps, Poids / Volume** ».	10:00
4.	Appuyez sur le bouton « **Marche / Express** » pour démarrer la procédure et l'écran affichera le compte à rebours avant la fin de celle-ci.	

Vous pouvez changer la durée de cuisson durant la cuisson. Il est recommandé de tourner les aliments à la moitié du processus de cuisson. Une fois que vous avez tourné les aliments, appuyez une fois sur le bouton « **Marche / Express** » pour continuer le processus de cuisson.

MINUTEUR

Cette fonction permet de régler la durée avant la mise en fonctionnement ou l'arrêt de la cuisson. Vous pouvez utiliser la minuterie pour gérer les tâches annexes telles que la cuisson des oeufs à la coque par exemple.

Vous pouvez utiliser la fonction minuteur et faire fonctionner le micro-ondes en même temps.

Appuyez une fois sur le bouton « **Minuteur/3s: Réglage** ».

- Tournez le bouton « **Temps / Poids / Volume** » pour régler la durée que vous désirez. La durée maximale est de 60 minutes.
- Appuyez sur le bouton « **Marche / Express** » pour confirmer la durée et commencer le décompte du minuteur. Si vous n'appuyez pas sur le bouton « **Marche / Express** », le minuteur ne se déclenchera pas et cette action sera annulée automatiquement.

a. Vous pouvez vérifier le minuteur en appuyant sur le bouton « **Minuteur/3s: Réglage** ».

b. Pour annuler le minuteur pendant la procédure, appuyez sur le bouton « **Minuteur/3s: Réglage** », appuyez ensuite sur le bouton « **Arrêt / Annulation** » pendant 5 secondes.

c. Lorsque votre procédure prédéfinie sera terminée, vous pourrez entendre dix bips retentir.

DÉCONGÉLATION

Cette fonction permet de décongeler des aliments. Appuyez sur le bouton « **Décongèle** » et l'écran affichera les options « d.1 », « d.2 », « d.3 ».

d.1 --- Pour décongeler de la viande : de 0,1 à 2,0 kg.

d.2 --- Pour décongeler de la volaille : de 0,2 à 3,0 kg.

d.3 --- Pour décongeler des fruits de mer : de 0,1 à 0,9 kg.

- Il est nécessaire de retourner les aliments durant la décongélation pour obtenir un effet uniforme.
- Habituellement, la décongélation nécessite plus de temps qu'une cuisson ordinaire d'aliments.
- Si les aliments peuvent être coupés, la procédure de décongélation pourra être considérée comme terminée.
- Les micro-ondes pénètrent jusqu'à environ 4 cm dans les aliments.
- Les aliments décongelés doivent être consommés le plus rapidement possible. Il est formellement déconseillé de mettre au congélateur des aliments ayant déjà été décongelés.

Exemple : pour décongeler rapidement 0,4 kg de volaille		
	Fonctionnement	Affichage
1.	Après la mise en fonctionnement, l'information sur l'écran d'affichage clignote.	1:00
2.	Appuyez sur le bouton « **Décongèle** » pour sélectionner le type d'aliment.	d.2
3.	Tournez le bouton « **Temps, Poids / Volume** » pour régler le poids des aliments à décongeler.	0.4
4.	Appuyez sur le bouton « **Marche / Express** » pour démarrer la décongélation.	
5.	Au milieu de la procédure de décongélation, le micro-ondes s'arrêtera et 3 bips sonores retentiront pour indiquer qu'il faut retourner les aliments. Ouvrez la porte, tournez les aliments et refermez la porte. Appuyez sur le bouton « **Marche / Express** » pour continuer la procédure de décongélation.	

CONSEILS DE DÉCONGÉLATION

Les micro-ondes pénètrent jusqu'à environ 4 cm dans la plupart des aliments ; afin d'amplifier l'effet de décongélation, suivez les conseils ci-dessous :

- Pour les aliments épais et volumineux, retournez régulièrement les morceaux pendant le processus afin d'obtenir un effet de cuisson uniforme.
- Si l'aliment pèse plus de 0,5 kg, il est conseillé de le retourner deux fois.
- Les aliments décongelés doivent être consommés le plus rapidement possible.

LA FONCTION BIBERON ET STÉRILISATION

Le bouton « **Biberon/3s: Stérilise** » comprend deux fonctions : biberon et stérilise. Appuyez sur le bouton une fois pour la fonction biberon. Appuyez et maintenez le bouton durant 3 secondes pour la fonction stérilisation.

FONCTION BIBERON

Cette fonction vous permet de réchauffer un biberon ou un petit pot pour bébé. Après la mise en fonctionnement, appuyez une fois sur le bouton « **Biberon/3s: Stérilise** », le symbole apparaîtra à l'écran. Tournez le bouton « **Temps / Poids / Volume** » pour sélectionner la quantité d'eau dans le biberon ou la taille du petit pot.

Les temps de réchauffage sont préprogrammés de la manière suivante :

	Capacité en ml du biberon / taille BIBERON / STÉRILISATEUR	Affichage	Temps de réchauffage du pot
1	30 ml	30 ml	10 secondes
2	60 ml	60 ml	13 secondes
3	90 ml	90 ml	16 secondes
4	120 ml	120 ml	22 secondes
5	150 ml	150 ml	23 secondes
6	180 ml	180 ml	24 secondes
7	210 ml	210 ml	25 secondes
8	240 ml	240 ml	26 secondes
9	Petit pot (~100gr)	PP01	33 secondes
10	Petit pot (~200gr)	PP02	43 secondes

AVERTISSEMENTS

Ne placez pas la tétine sur le biberon lorsque vous réchauffez le biberon. Retirez le couvercle du petit pot lorsque vous le réchauffez.

Une fois le programme choisi, le symbole et le temps de réchauffage s'afficheront à l'écran.

Appuyez sur le bouton « **Marche / Express** » pour valider votre choix et lancer le réchauffage. Le contenu des biberons et des petits pots pour bébés doit être remué ou agité. La température doit être vérifiée avant la consommation afin d'éviter les brûlures.

FONCTION STÉRILISE

Le stérilisateur vous permet de stériliser les biberons et accessoires de manière rapide, efficace et naturelle. Aucun produit chimique n'est utilisé.

Après la mise en fonctionnement, appuyez et maintenez le bouton durant 3 secondes pour stériliser, le symbole apparaîtra à l'écran.

AVERTISSEMENTS

1. Ne rangez pas le stérilisateur dans un endroit humide.
2. Ne rangez pas le stérilisateur près d'une source de chaleur telle qu'un radiateur, une fenêtre en plein soleil, etc.
3. Gardez le stérilisateur à distance des enfants car il contient de l'eau très chaude après utilisation.
4. Assurez-vous que les biberons et autres accessoires peuvent être stérilisés dans un four à micro-ondes.
5. Les biberons et autres accessoires doivent être lavés avec de l'eau et du liquide vaisselle avant toute stérilisation.
6. Ne placez pas d'objets en métal dans le four à micro-ondes.
7. Soyez vigilant lorsque vous retirez les biberons et accessoires du stérilisateur car l'eau est très chaude.
8. N'utilisez jamais de détergent ou de liquide corrosif pour nettoyer le stérilisateur.
9. Après stérilisation, il est normal qu'il reste un peu d'eau.

COMMENT UTILISER LE STÉRILISATEUR

1. Lavez le stérilisateur avant tout usage.
2. Utilisez un chiffon humide pour nettoyer l'intérieur et l'extérieur du stérilisateur.
3. Avant la stérilisation, vous devez nettoyer tous les biberons et les accessoires.
4. Ouvrez le couvercle du stérilisateur.
5. Placez le porte tétine sur le porte biberon et placez ensuite le porte biberon dans le récipient stérile.
6. Placez les biberons et accessoires sur les supports (porte biberon et porte tétine).
7. Versez 200ml d'eau dans le récipient stérile. Important : versez toujours la quantité d'eau recommandée. S'il y a trop d'eau ou pas assez d'eau, cela va affecter la performance du stérilisateur. N'utilisez jamais de produit chimique dans le stérilisateur.
8. Couvrez le couvercle sur le récipient stérile ; le tout forme le stérilisateur. Placez le stérilisateur dans le four à micro-ondes et appuyez sur le bouton **« Biberon/3s: Stérilise »**
9. IMPORTANT : stérilisez toujours sur la base du temps préprogrammé (7 minutes et 30 secondes). Appuyez ensuite, sur le bouton **« Marche / Express »**

10. Appuyez pendant 3 secondes sur le bouton « **Biberon/3s: Stérilise** » pour stériliser pendant 7 minutes et 30 secondes à pleine puissance.
11. Lorsque les 7 minutes et 30 secondes sont écoulées, laissez le stérilisateur 2 minutes dans le four à micro-ondes.
12. Retirez le stérilisateur du four à micro-ondes, ouvrez le couvercle et utilisez la pince pour retirer les biberons et les accessoires.
    IMPORTANT : évitez les brûlures ! Faire attention à la vapeur qui provient du trou du couvercle quand vous retirez le stérilisateur hors du four. Utilisez toujours des gants pour retirer le stérilisateur du four à micro-ondes car le stérilisateur peut être très chaud.

COMMENT UTILISER LE STÉRILISATEUR

I) Description du stérilisateur

1. Porte tétine
2. Porte biberon
3. Pince
4. Récipient stérile
5. Couvercle transparent

II) Assemblage du stérilisateur

1. Retourner le couvercle sur le récipient de manière à ce que les dispositifs de fermeture des 2 parties soient bien alignés verticalement, puis appuyer dessus pour assembler le couvercle et le stérilisateur.

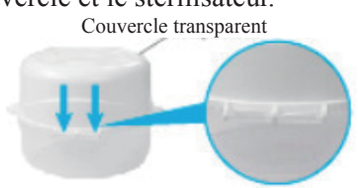

2. Placer le porte tétine dans le porte biberon.

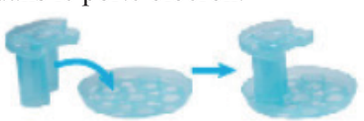

3. Placer ensuite ces derniers dans le récipient stérile.

III) Processus de stérilisation

1. Placer les tétines et biberons dans les socles correspondants, puis verser 200 ml d'eau dans le récipient avant de fermer le couvercle.

2. Veiller à ce que le second dispositif de fermeture du récipient soit bien emboîté afin d'assurer le meilleur résultat possible de stérilisation, puis placer le tout dans le four.

3. Une fois la stérilisation terminée, laisser reposer pendant 2 minutes puis sortir les tétines et biberons à l'aide de la pince.

CUISSON ALTERNÉE

Pour obtenir un résultat de cuisson optimal, certaines recettes nécessitent des modes et des durées de cuisson diverses. Vous pouvez personnaliser votre cuisson comme suit :

Exemple : vous désirez cuire des aliments avec une puissance micro-ondes de 100P durant 3 minutes puis 20P durant 9 minutes. Voici comment régler les 2 étapes.		
	Fonctionnement	Affichage
1	Puissance micro-ondes de 100P durant 3 minutes.	
1.1	Appuyez sur le bouton « **Puissance micro-ondes** » pour sélectionner le niveau de puissance.	100P
1.2	Tournez le bouton « **Temps, Poids / Volume** » pour régler la durée de cuisson.	3:00
2	Puissance de 20P durant 9 minutes.	
2.1	Appuyez sur le bouton « **Puissance micro-ondes** » pour sélectionner le menu désiré.	20P
2.2	Tournez le bouton « **Temps, Poids / Volume** » pour régler la durée de cuisson.	9:00
3	Appuyez sur le bouton « **Marche / Express** » pour faire démarrer la cuisson.	

Vous pouvez régler jusqu'à 4 étapes à chaque fois.
Le four à micro-ondes passe d'une étape à l'autre sans aucune intervention pendant la cuisson.
La fonction « DÉCONGÉLATION » et les menus automatiques ne peuvent pas être sélectionnés.

SÉCURITÉ ENFANTS

Utilisez cette fonction pour verrouiller le bandeau de commandes lorsque vous nettoyez votre four ou pour empêcher les enfants de l'utiliser sans surveillance. Tous les boutons sont rendus inutilisables grâce à ce mode.

	Fonctionnement	**Affichage**
Verrouiller	Appuyez et maintenez le bouton « **Arrêt / Annulation** » durant 3 secondes.	OFF
Déverrouiller	Appuyez et maintenez le bouton « **Arrêt / Annulation** » durant 3 secondes.	:

CONSEILS DE CUISSON

Les facteurs suivants peuvent avoir une incidence sur le résultat de cuisson :

Disposition des aliments
Placez si possible les zones épaisses des aliments vers l'extérieur du plat, les parties les plus minces orientées vers le centre et répartissez les aliments uniformément. Ne faites pas se chevaucher les aliments, si possible.

Durée de cuisson
Démarrez la cuisson avec un réglage de courte durée. Évaluez l'état de cuisson des aliments après le temps imparti puis réglez de nouveau une durée de cuisson selon le besoin. Une cuisson trop longue peut causer de la fumée et brûler les aliments.

Cuisson uniforme des aliments
Des aliments comme le poulet, les hamburgers ou le steak doivent être tournés une fois pendant la cuisson. Selon le type d'aliment, le cas échéant, déplacez-le de l'extérieur vers le centre du plat une ou deux fois pendant la cuisson.

Laisser reposer les aliments
Une fois la cuisson terminée, laissez les aliments dans le four durant un temps suffisant afin que le cycle de cuisson s'achève et qu'ils commencent à refroidir progressivement.

La cuisson est-elle terminée ?
La couleur et la fermeté des aliments vous aident à déterminer s'ils sont cuits, de même que :

- De la vapeur sort de toutes les parties des aliments et non pas seulement des bords.
- Les jointures de la volaille peuvent être facilement remuées.
- Le porc ou la volaille ne présente plus aucune trace de sang.
- Le poisson est opaque et peut être tranché facilement avec une fourchette.

Plat à rissoler
Lorsque vous utilisez un plat à rissoler adapté à la cuisson au four à micro-ondes, placez toujours en dessous un isolant résistant à la chaleur, comme une assiette, pour éviter d'endommager le plateau tournant et l'anneau rotatif.

Emballage en plastique adapté au four à micro-ondes
Lors de la cuisson d'aliments à forte teneur en graisse, ne laissez pas l'emballage en plastique entrer en contact avec les aliments car il pourrait fondre (se référer au chapitre « Guide des ustensiles »).

Récipients en plastique adaptés au four à micro-ondes
Certains récipients en plastique adaptés au four à micro-ondes peuvent ne pas être appropriés à la cuisson des aliments à forte teneur en graisse et en sucre (se référer au chapitre « Guide des ustensiles »).

NETTOYAGE ET ENTRETIEN

Conseils pour le nettoyage :

1. Extérieur :
   - Essuyez l'extérieur de l'appareil avec un chiffon légèrement humide.
2. Porte :
   - Nettoyez la porte et la vitre en les frottant avec un chiffon humide.
   - Frottez les joints de la porte et les pièces adjacentes afin d'enlever toute trace d'éclaboussures ou autres saletés.
   - Essuyez le bandeau de commandes avec un chiffon légèrement humide.
3. Parois intérieures :
   - Essuyez les parois intérieures avec un chiffon légèrement humide.
   - Essuyez le couvercle du guide d'ondes afin d'enlever toutes les éventuelles traces d'éclaboussures.
4. Plateau tournant, axe de rotation, anneau rotatif :
   - Lavez avec de l'eau savonneuse.
   - Rincez sous le robinet et séchez complètement.

CARACTÉRISTIQUES TECHNIQUES

Référence	**23UX68-Y**
Puissance restituée MICRO-ONDES	800W
Consommation	1280W
Litrage	23L
Dimensions externes (LxPxH) - mm	483 x 382,5 x 278,2
Alimentation	230V~50Hz
Fréquence micro-ondes	2450 MHz
Minuterie	60 minutes
Programmes	Décongélation, micro-ondes, stérilisation, biberon.
Diamètre du plateau en verre	270 mm

PROTECTION DE L'ENVIRONNEMENT - DIRECTIVE 2012/19/EU

Afin de préserver notre environnement et notre santé, l'élimination en fin de vie des appareils électriques et électroniques doit se faire selon des règles bien précises et nécessite l'implication de chacun, qu'il soit fournisseur ou utilisateur. C'est pour cette raison que votre appareil, tel que le signale le symbole apposé sur sa plaque signalétique ou sur l'emballage, ne doit en aucun cas être jeté dans une poubelle publique ou privée destinée aux ordures ménagères. L'utilisateur a le droit de déposer l'appareil dans des lieux publics de collecte procédant à un tri sélectif des déchets pour être soit recyclé, soit réutilisé pour d'autres applications conformément à la directive.

MISE AU REBUT

Rendez l'appareil inutilisable immédiatement. Débranchez la prise d'alimentation et coupez le cordon d'alimentation. Si cet appareil comporte des fermetures à bascule ou à ressort, retirez-les ou détruisez-les avant de vous débarrasser de l'appareil. Ceci permet d'éviter aux enfants de s'enfermer dans l'appareil et de mettre ainsi leur vie en danger. Informez-vous auprès des services de votre commune sur les endroits autorisés pour la mise au rebut de l'appareil.

Importé par **WESDER SAS**
67 bis, rue de Seine
94140 Alfortville
France

Cette notice est aussi disponible sur le site suivant
http://notices.wesder.net

© Copyright WESDER SAS France
Droits de reproduction réservés