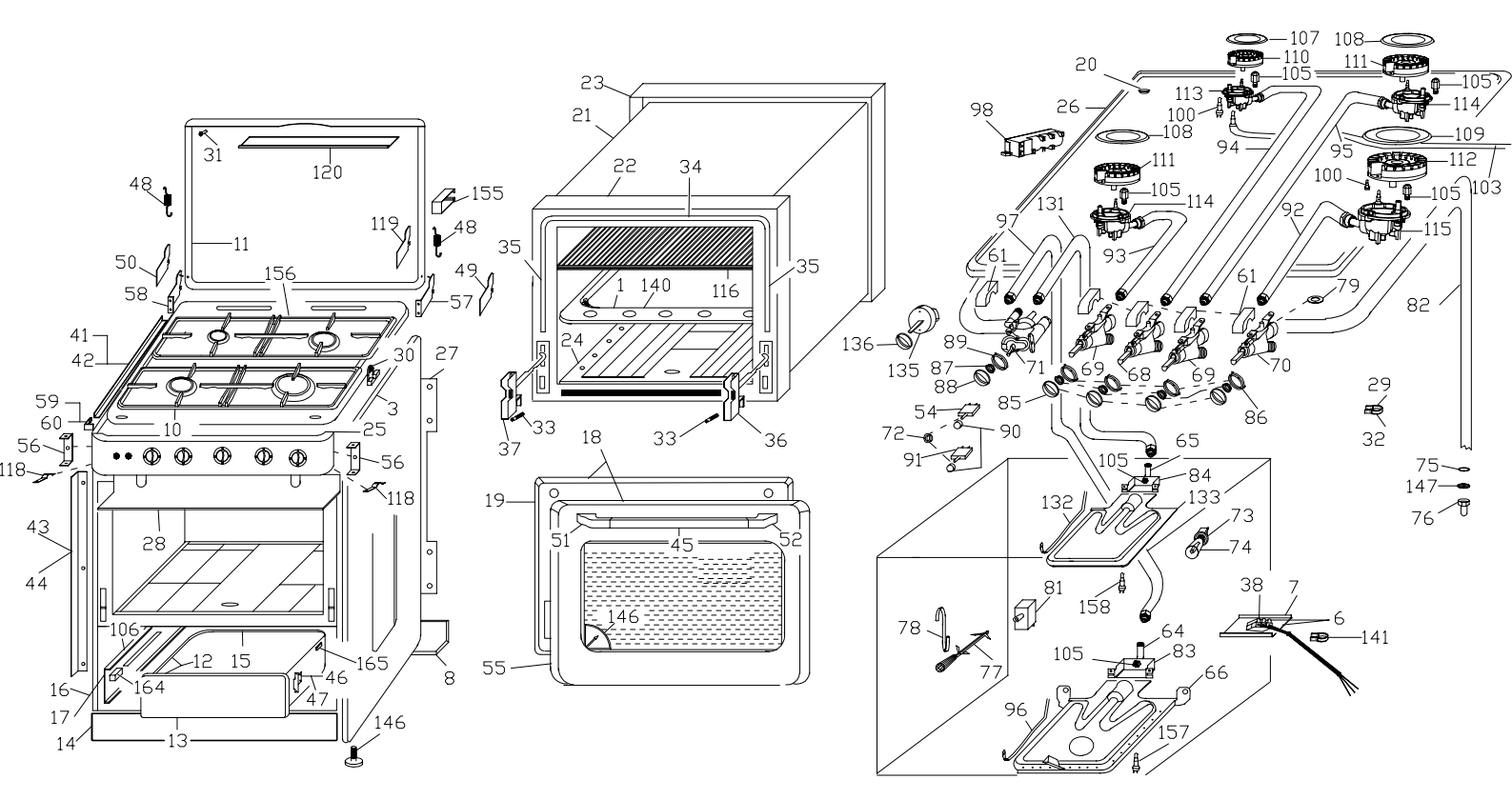
31
120
48
155
119
48
11
50
156
49
58
57
41
42
30
27
59
60
10
25
3
56
56
118
118
43
28
44
106
12
15
165
8
16
164
46
17
47
14
13
146
23
21
22
34
35
35
1
140
116
24
33
37
33
36
18
19
51
45
52
146
55
107
108
110
105
111
20
105
113
114
26
100
98
108
109
94
95
111
112
100
105
103
105
114
131
97
92
115
93
61
61
79
82
136
89
71
69
68
69
70
135
87
88
85
86
29
32
54
90
72
91
65
105
84
75
147
76
132
133
73
74
81
158
38
7
6
141
78
77
64
105
83
66
96
157