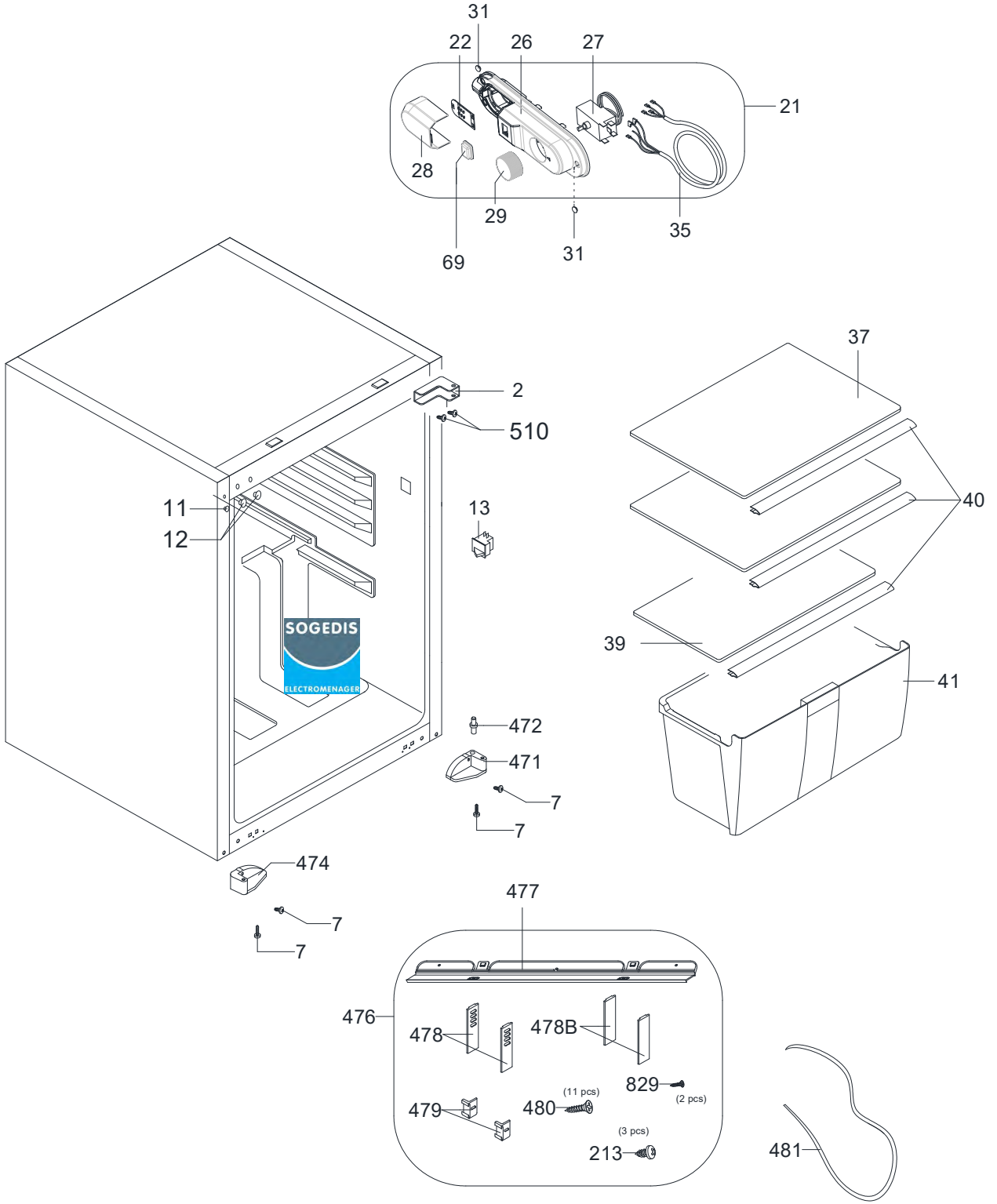
31
22
26
27
21
28
29
69
31
35
37
2
510
40
11
12
13
39
41
472
471
7
7
474
7
7
477
476
478
478B
829
(2 pcs)
(11 pcs)
479
480
(3 pcs)
213
481
SOGEDIS
ELECTROMENAGER

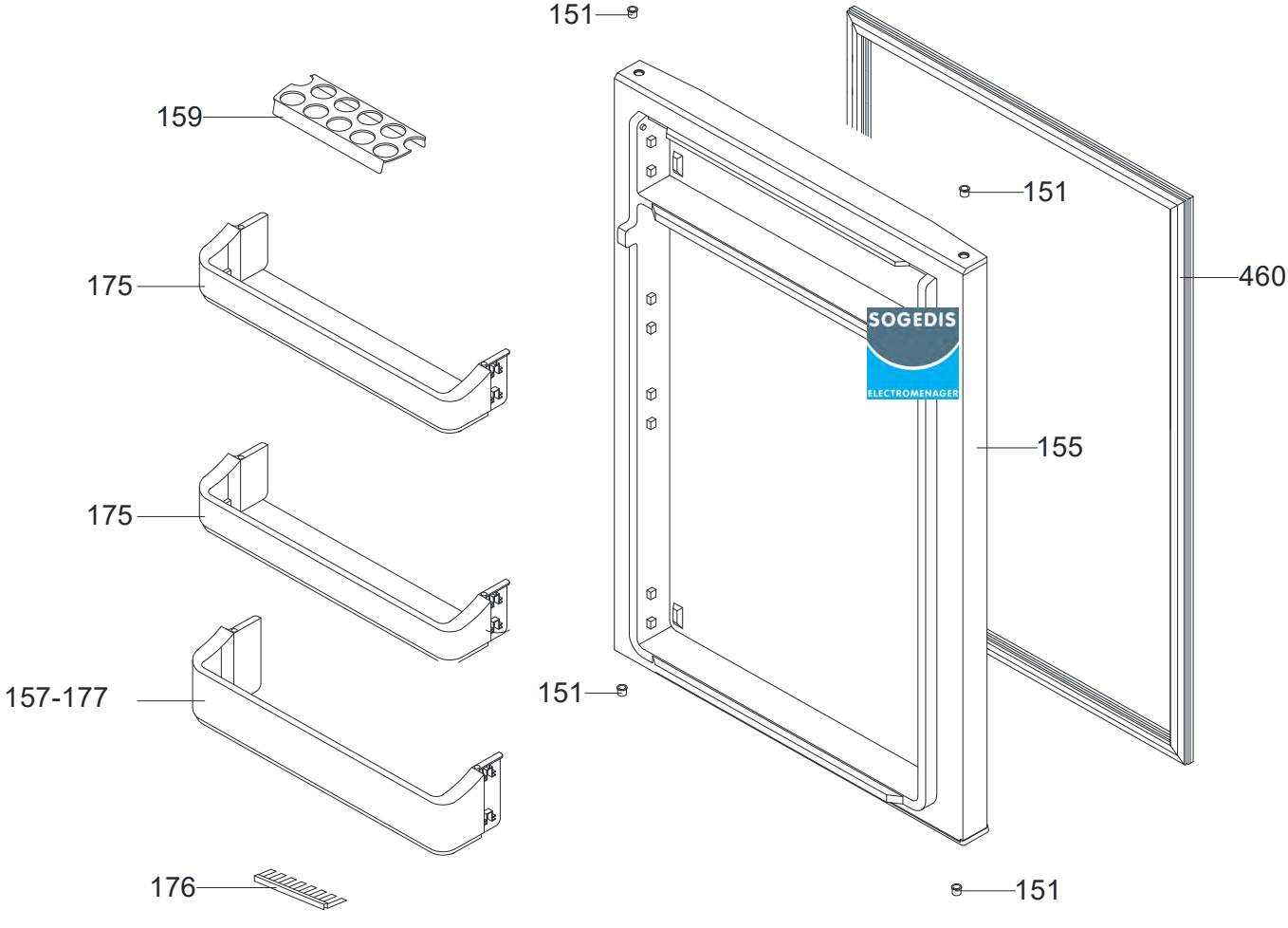
151
159
151
175
460
175
155
157-177
151
176
151

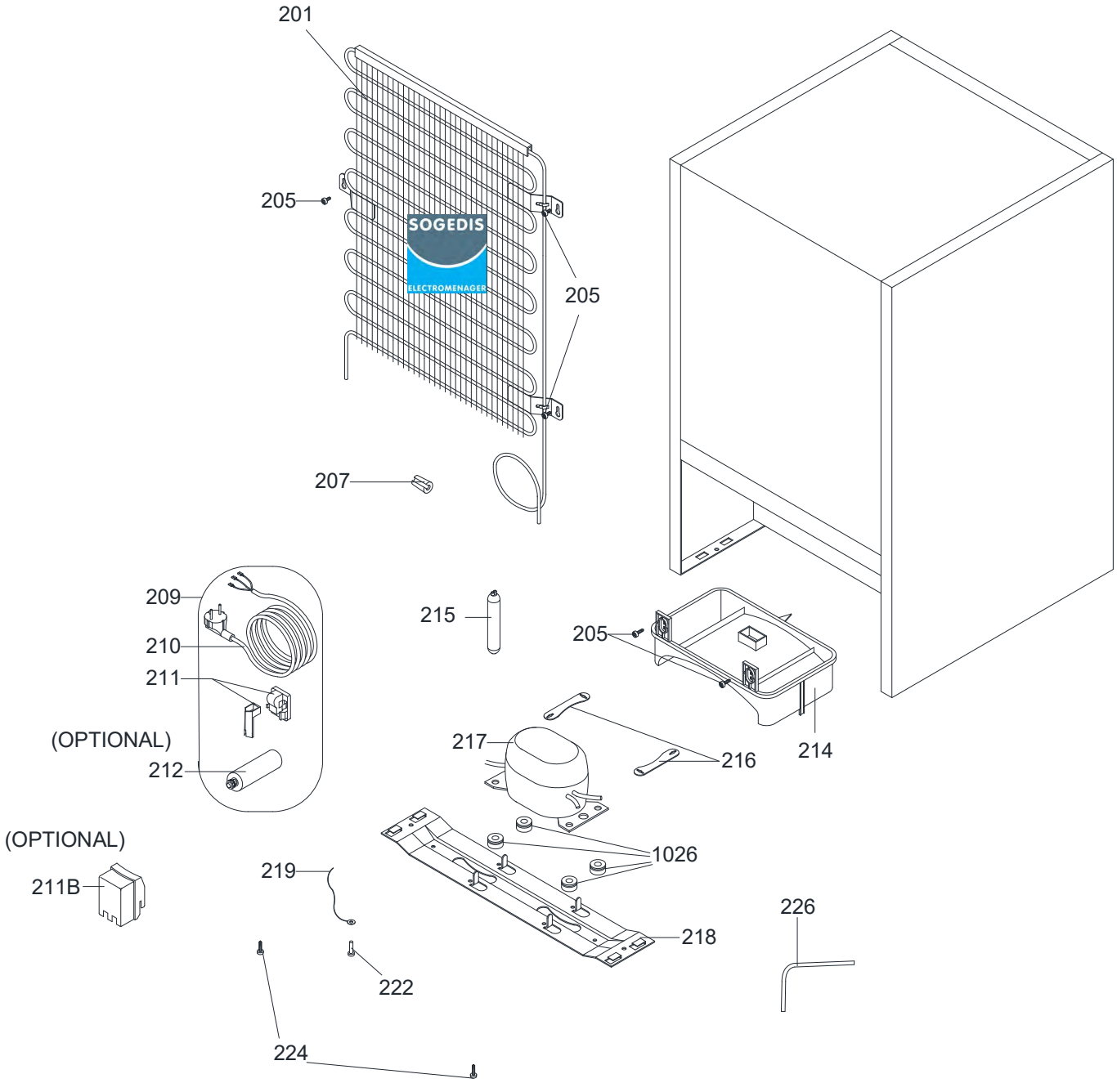
201
205
205
207
209
210
211
(OPTIONAL)
212
(OPTIONAL)
211B
215
205
214
217
216
1026
218
219
222
224
226