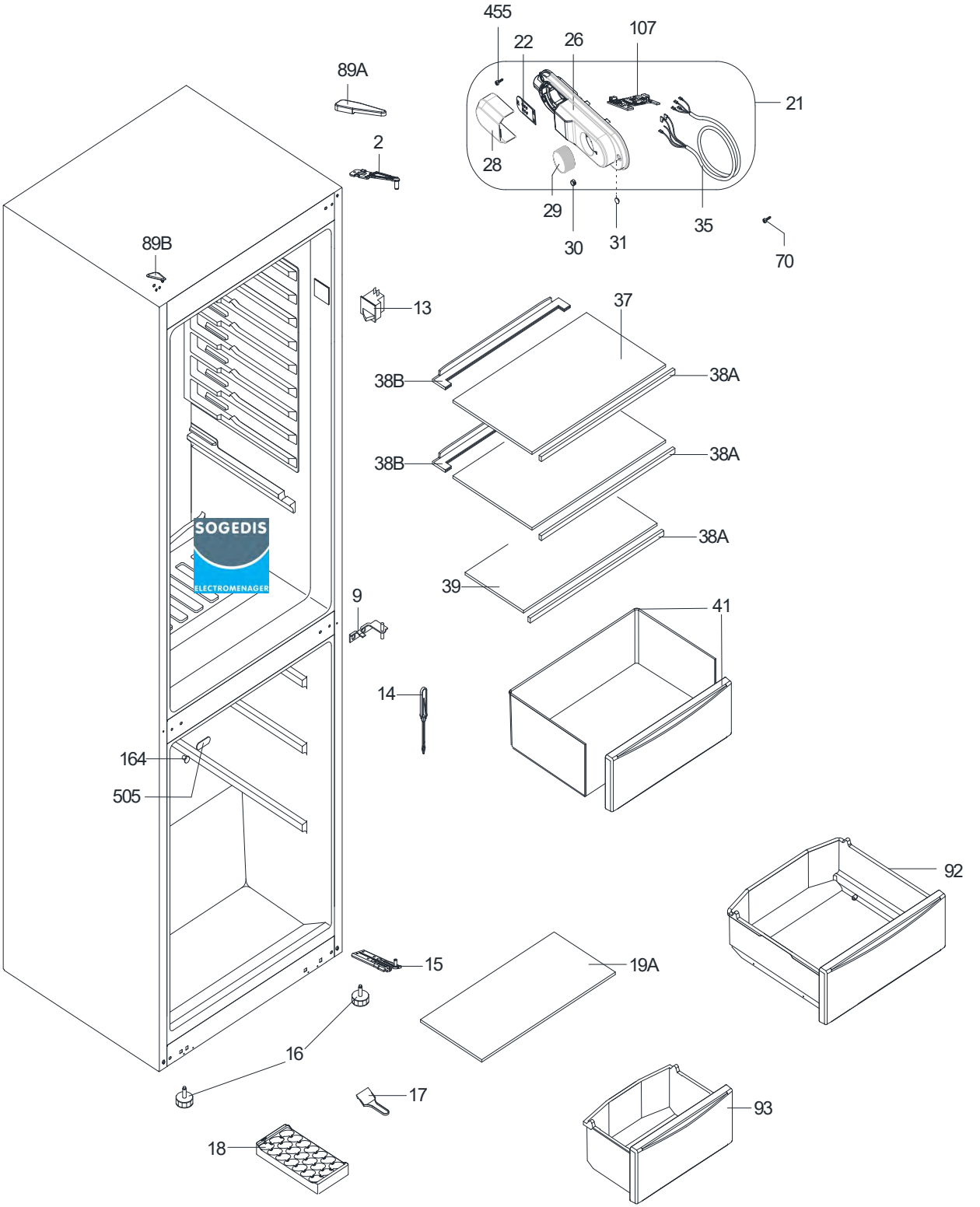
455
22
26
107
21
28
29
30
31
35
70
89A
2
89B
13
37
38B
38A
38B
38A
38A
39
41
9
14
164
505
92
15
19A
16
17
93
18

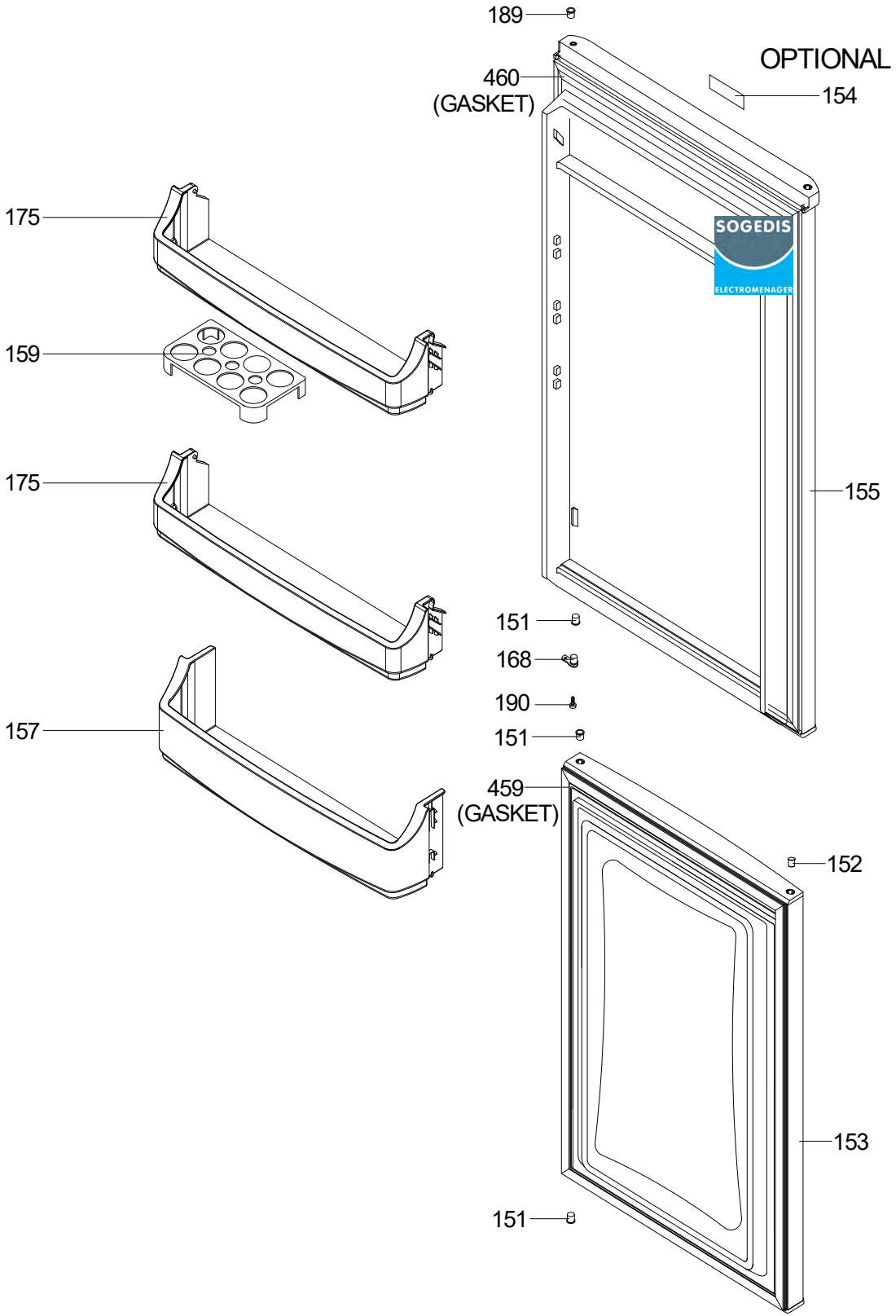
189
OPTIONAL
460
(GASKET)
154
175
159
175
155
151
168
190
157
151
459
(GASKET)
152
153
151

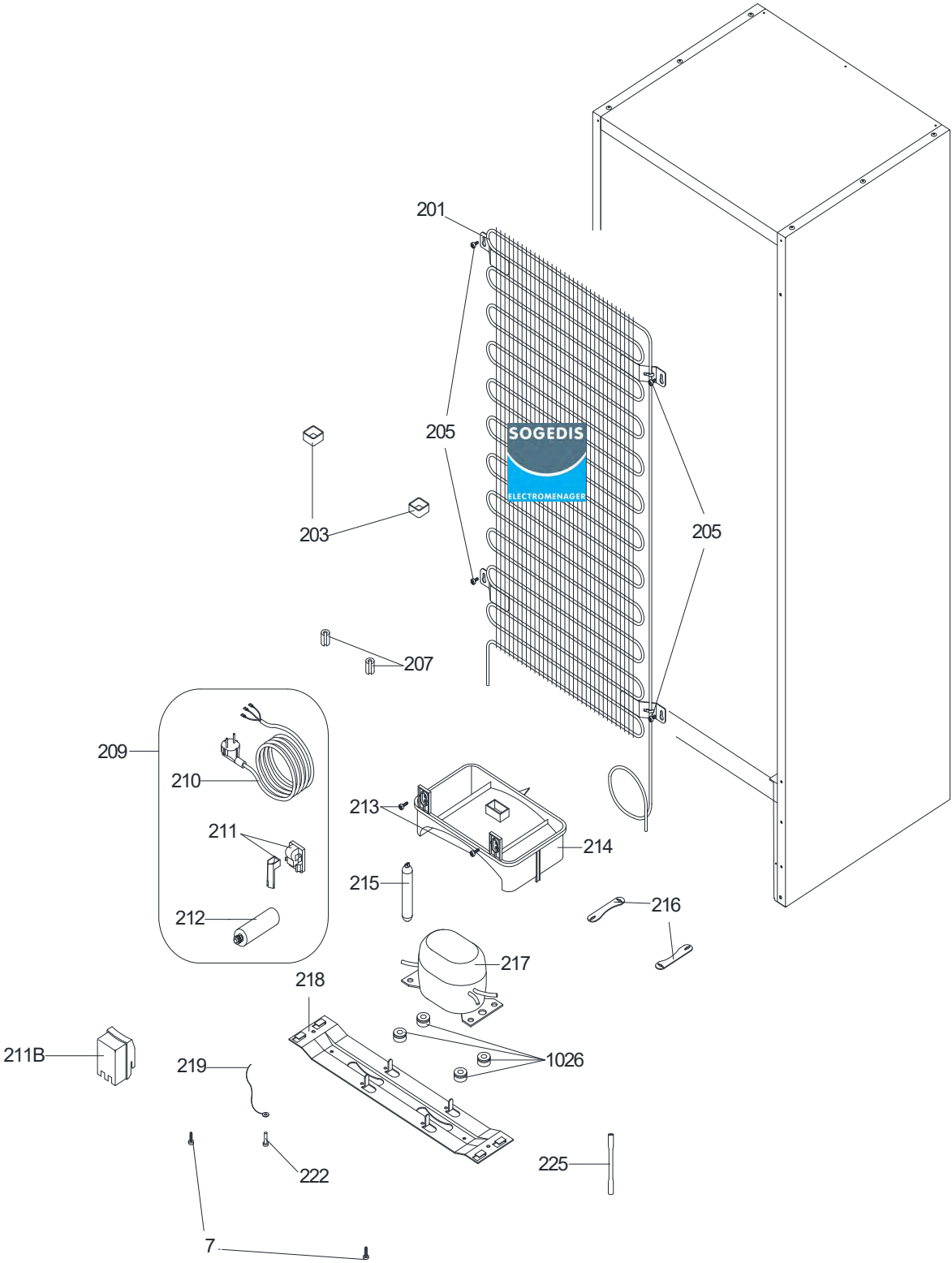

SOGEDIS
ELECTROMENAGER