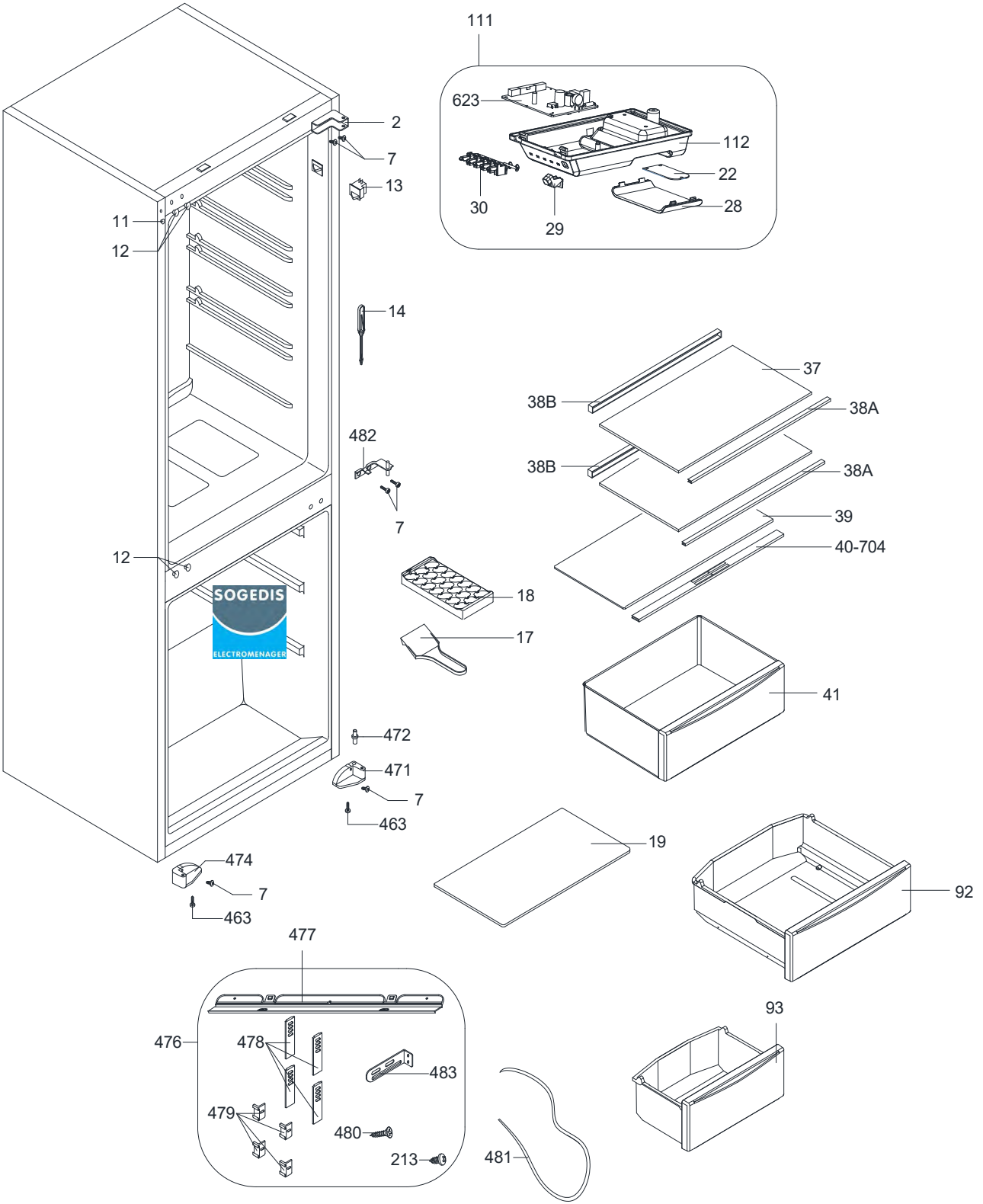
111
623
112
22
28
30
29
2
7
13
11
12
14
37
38B
38A
482
38B
38A
7
39
40-704
12
18
17
41
472
471
7
463
19
474
7
463
92
477
476
478
483
479
480
213
481
93

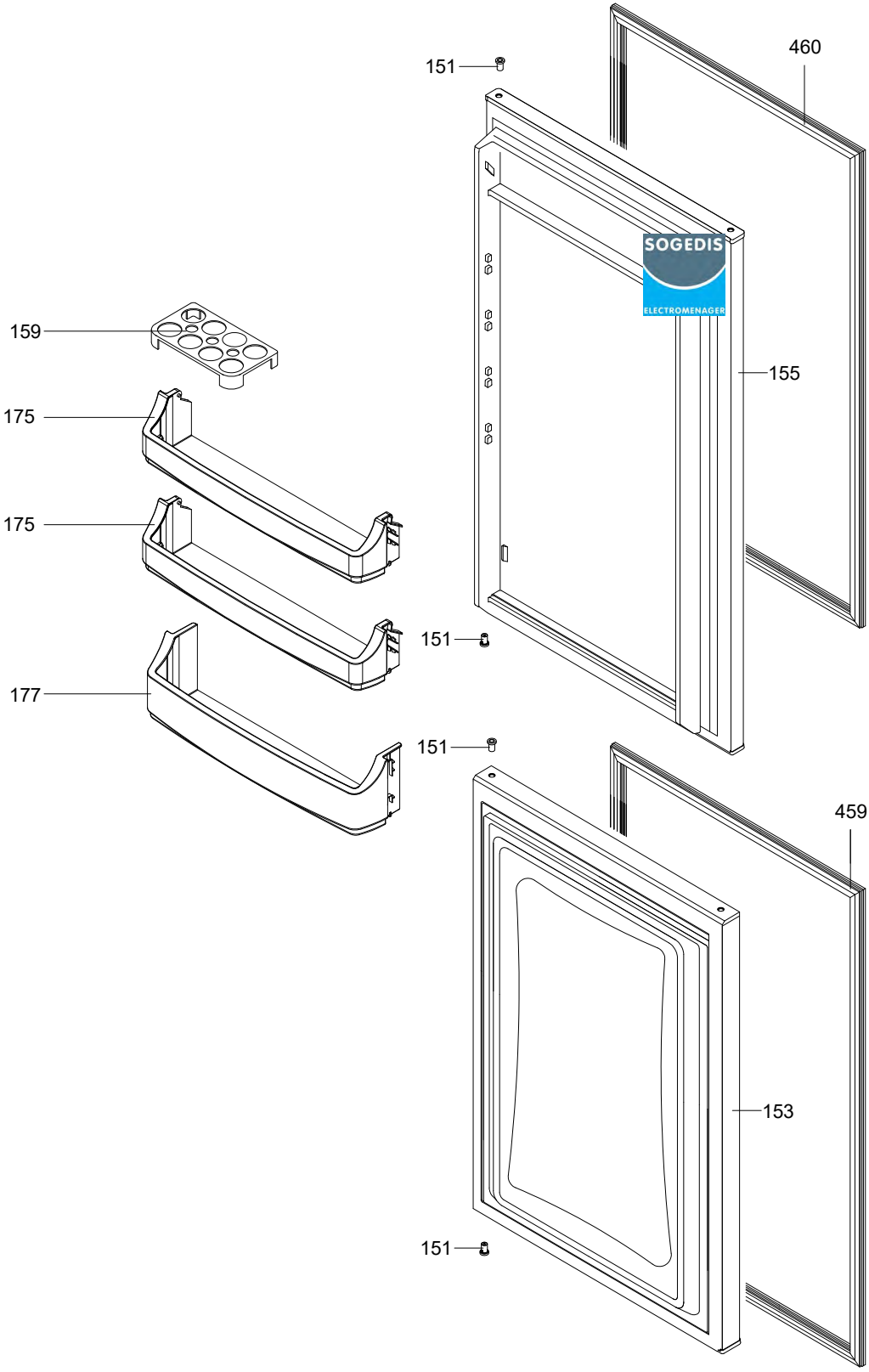
151
460
159
155
175
175
151
177
151
459
153
151

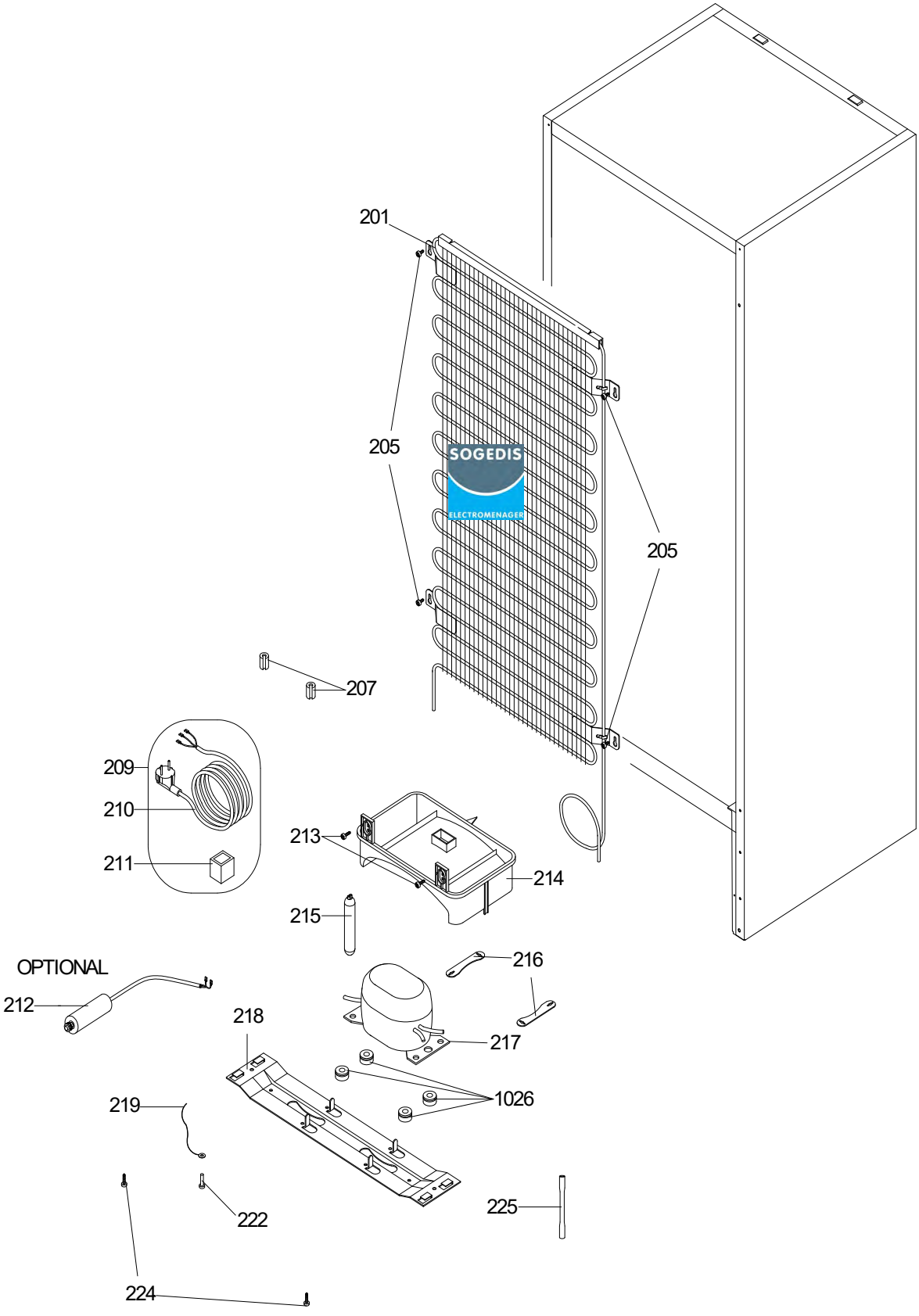
201
205
205
207
209
210
211
213
214
215
216
217
218
219
222
224
225
1026
OPTIONAL
212
SOGEDIS
ELECTROMENAGER