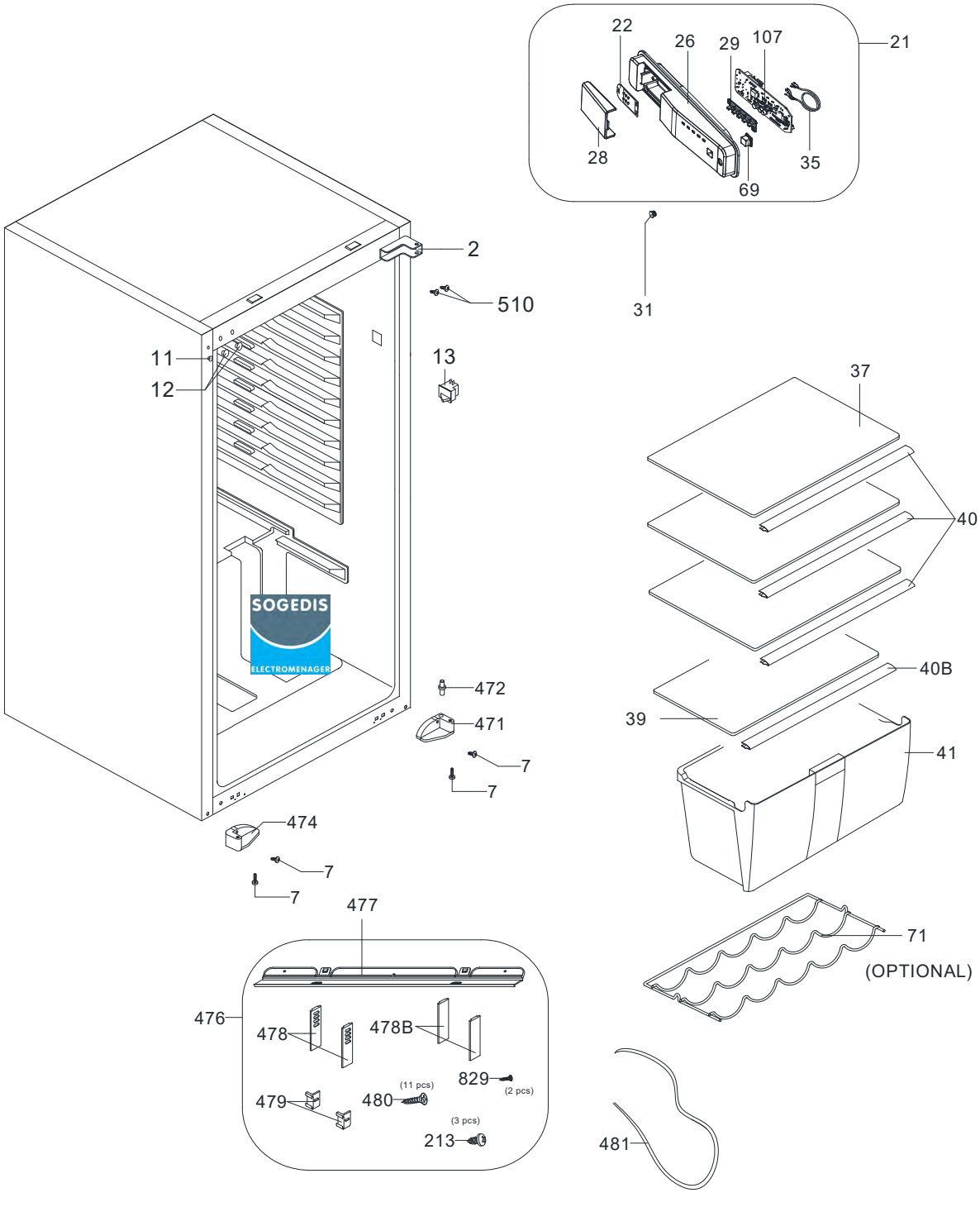
22
26
29
107
21
28
35
69
31
2
510
11
12
13
37
40
40B
39
41
472
471
7
7
474
7
7
477
71
(OPTIONAL)
476
478
478B
829
(2 pcs)
(11 pcs)
479
480
(3 pcs)
213
481
SOGEDIS
ELECTROMENAGER

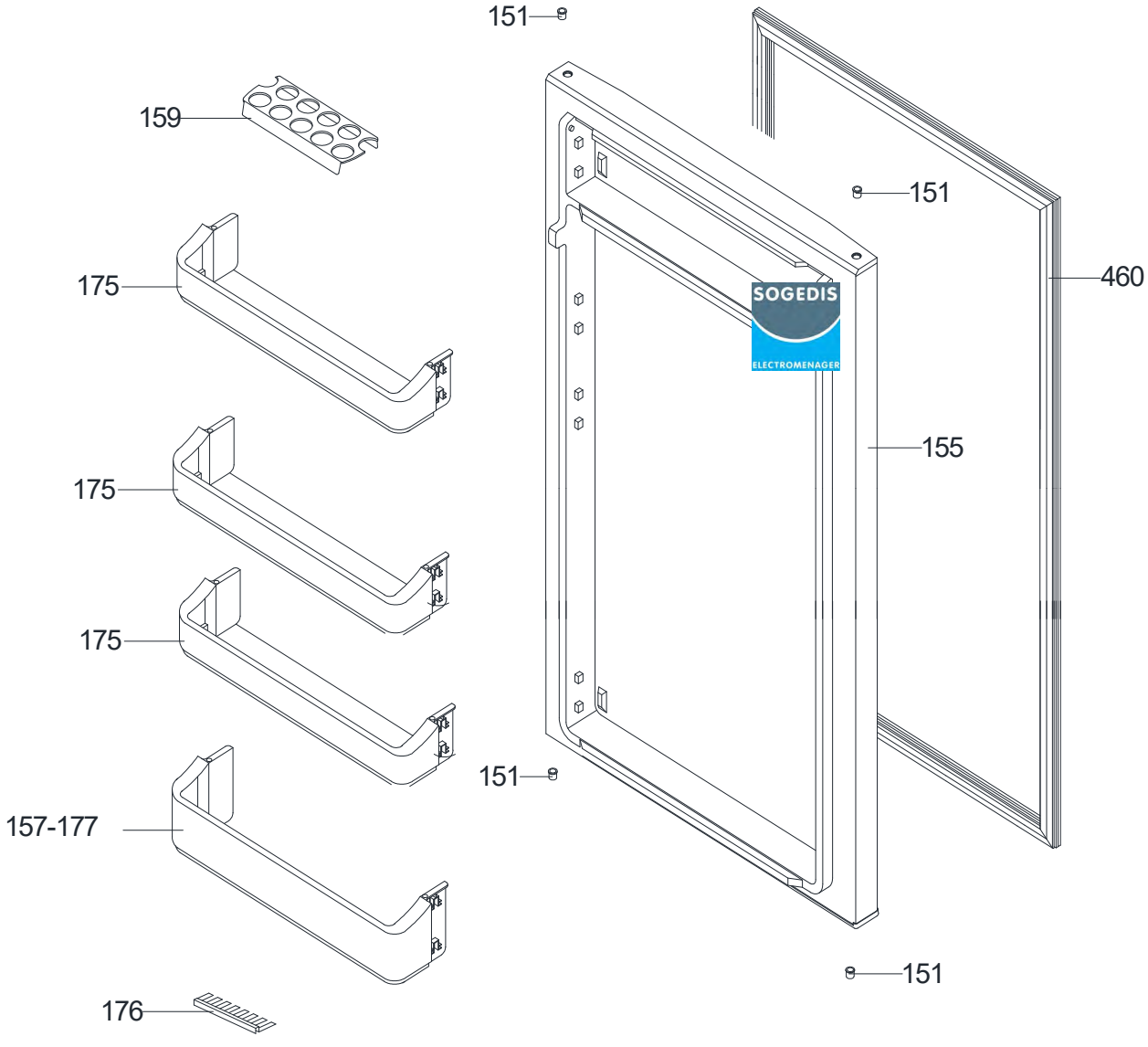
151
159
151
175
460
175
155
175
151
157-177
151
176

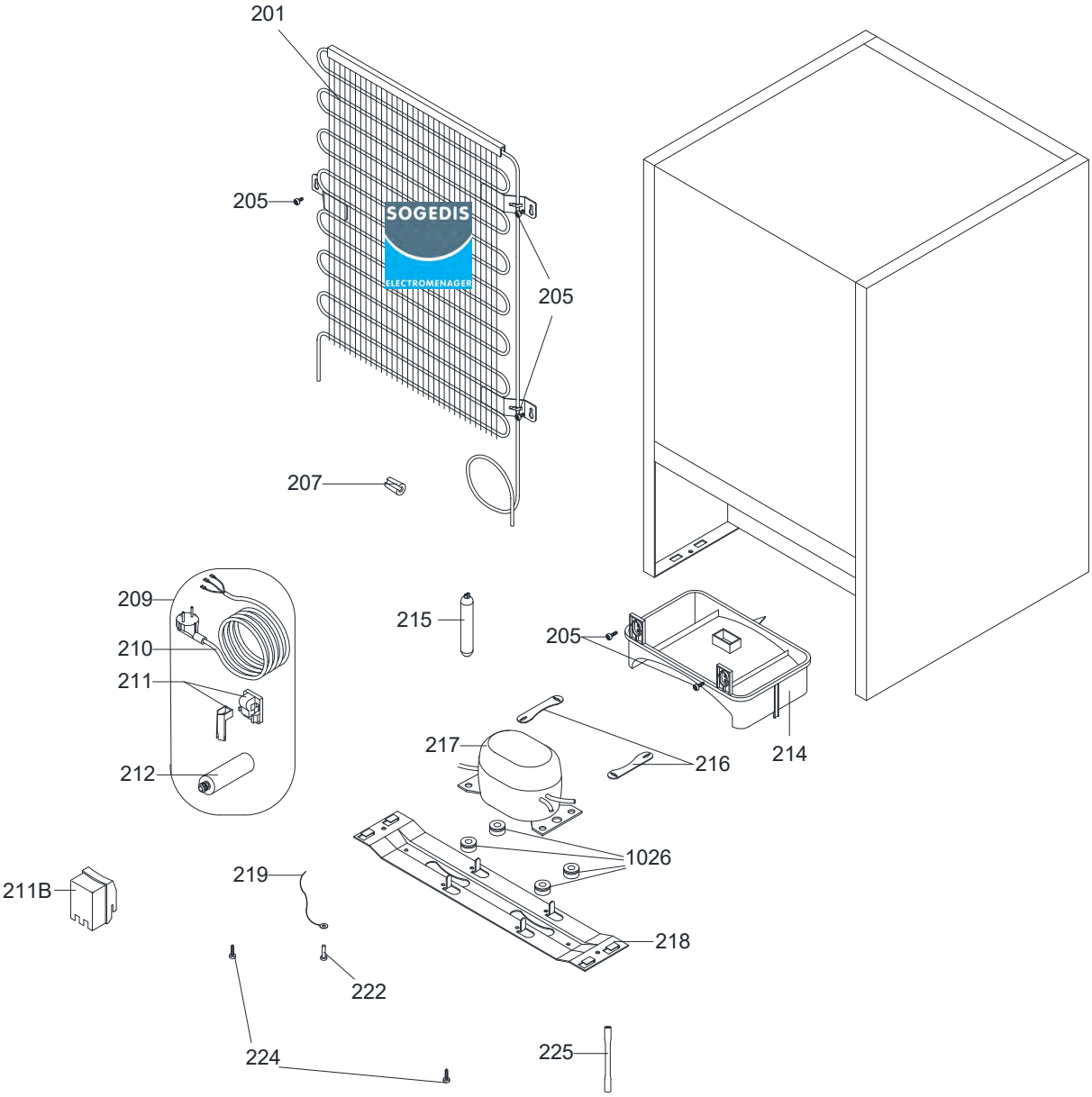
201
205
205
207
209
210
211
212
211B
215
205
214
217
216
1026
219
218
222
224
225