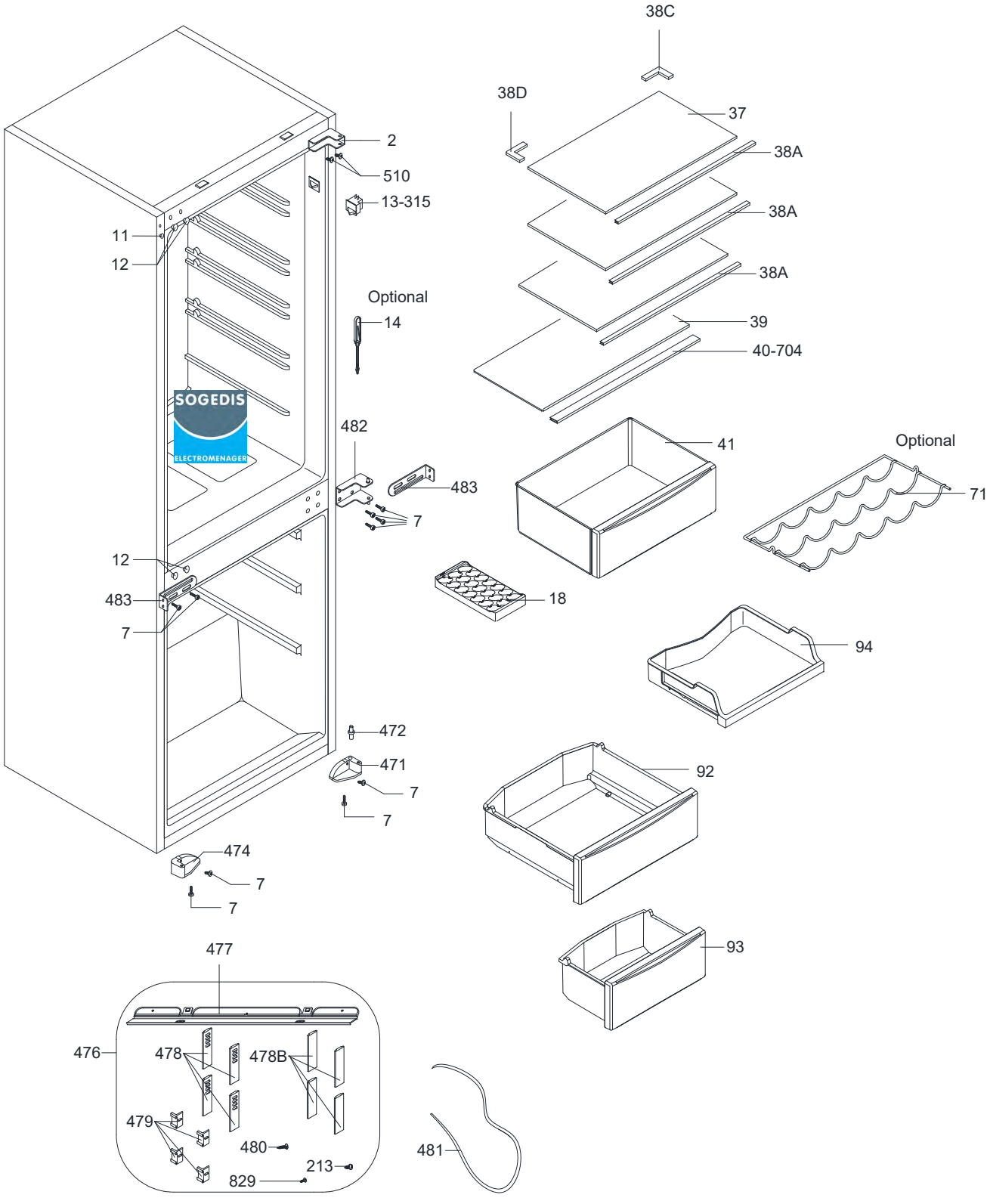
38C
38D
37
38A
38A
38A
39
40-704
2
510
13-315
11
12
Optional
14
482
483
7
41
Optional
71
12
483
7
18
94
472
471
7
7
92
474
7
7
93
477
476
478
478B
479
480
213
829
481

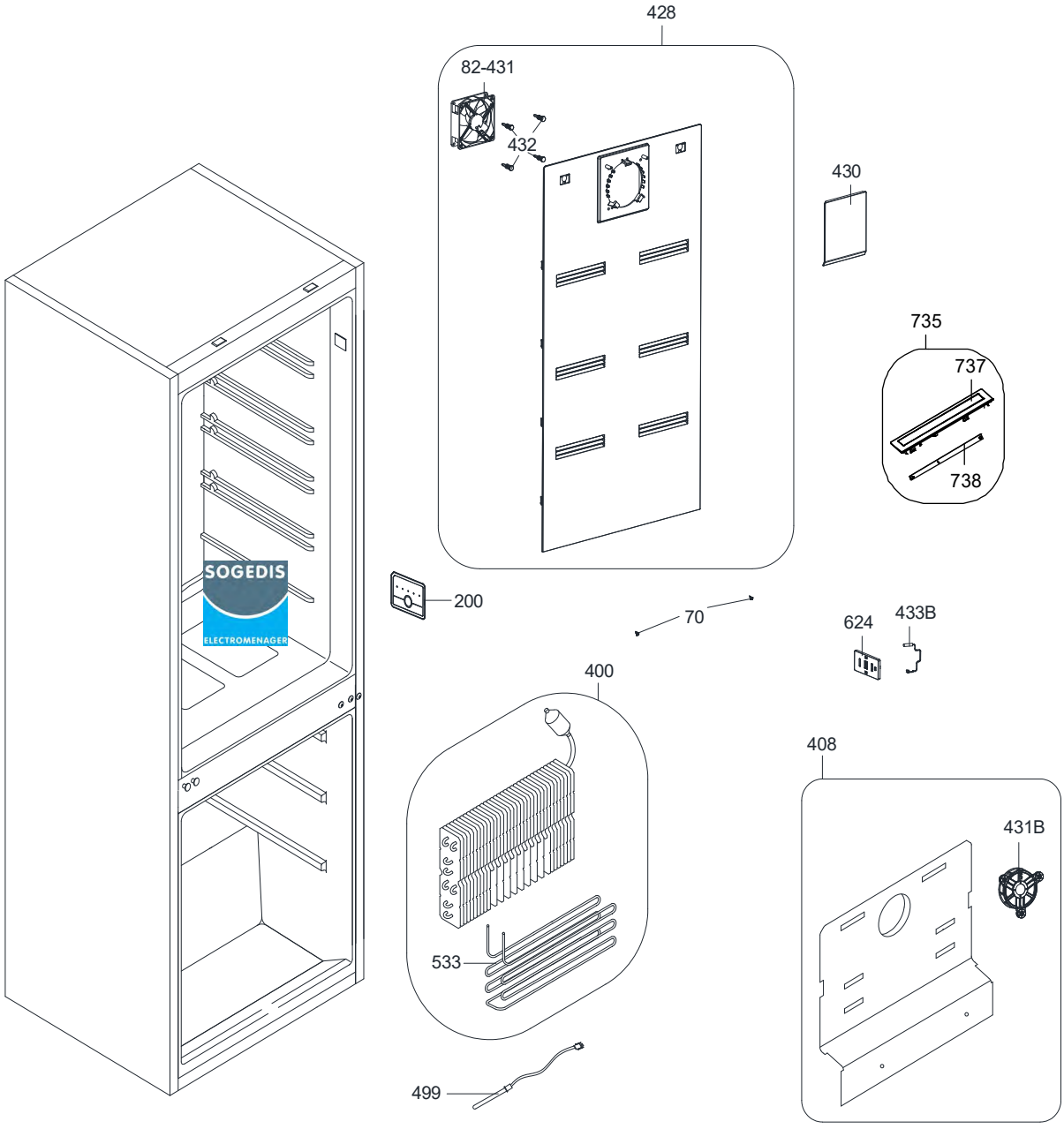
428
82-431
432
430
735
737
738
200
70
624
433B
400
533
408
431B
499
SOGEDIS
ELECTROMENAGER

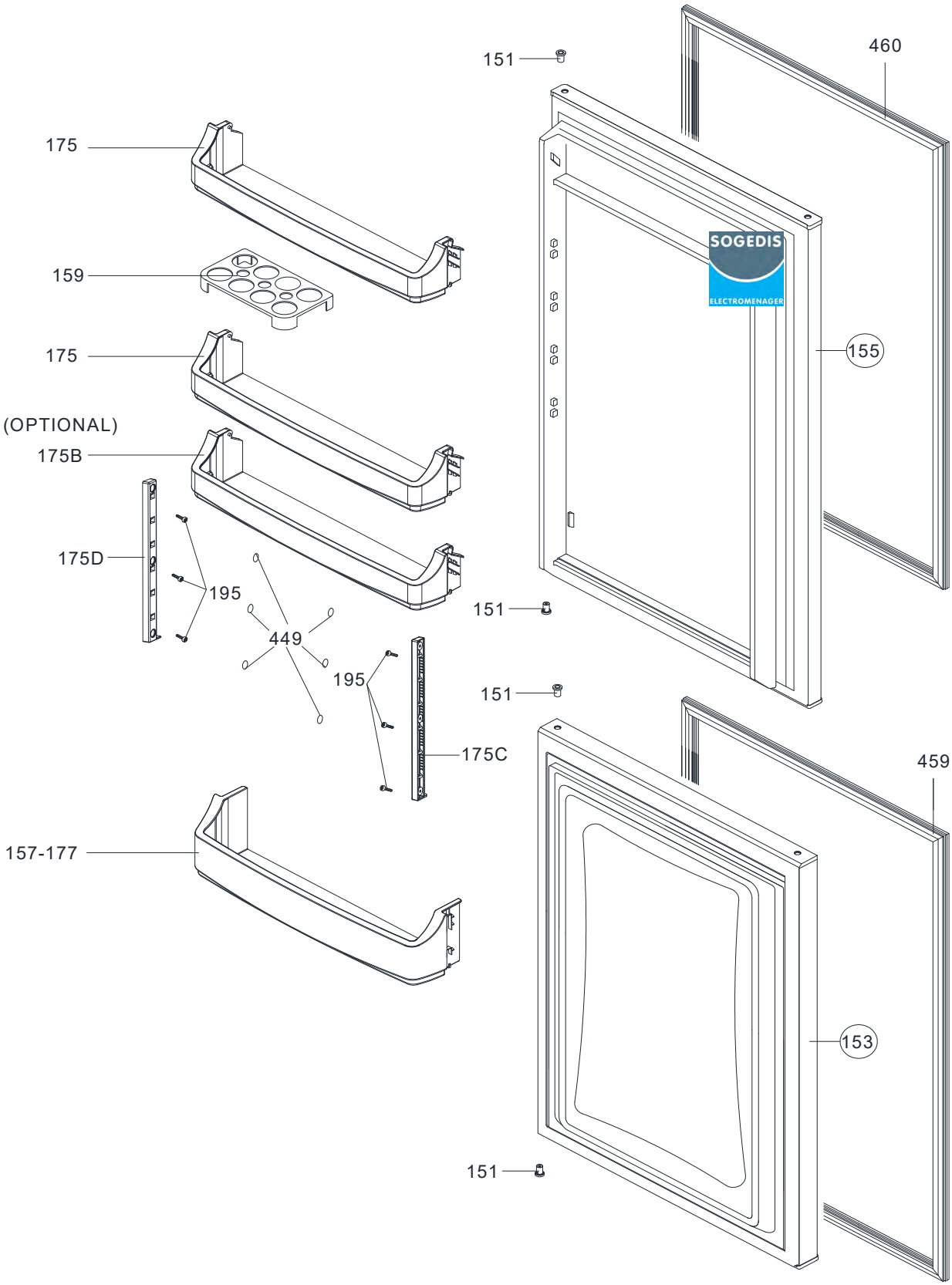
151
460
175
159
175
155
(OPTIONAL)
175B
175D
195
449
151
195
151
175C
459
157-177
153
151

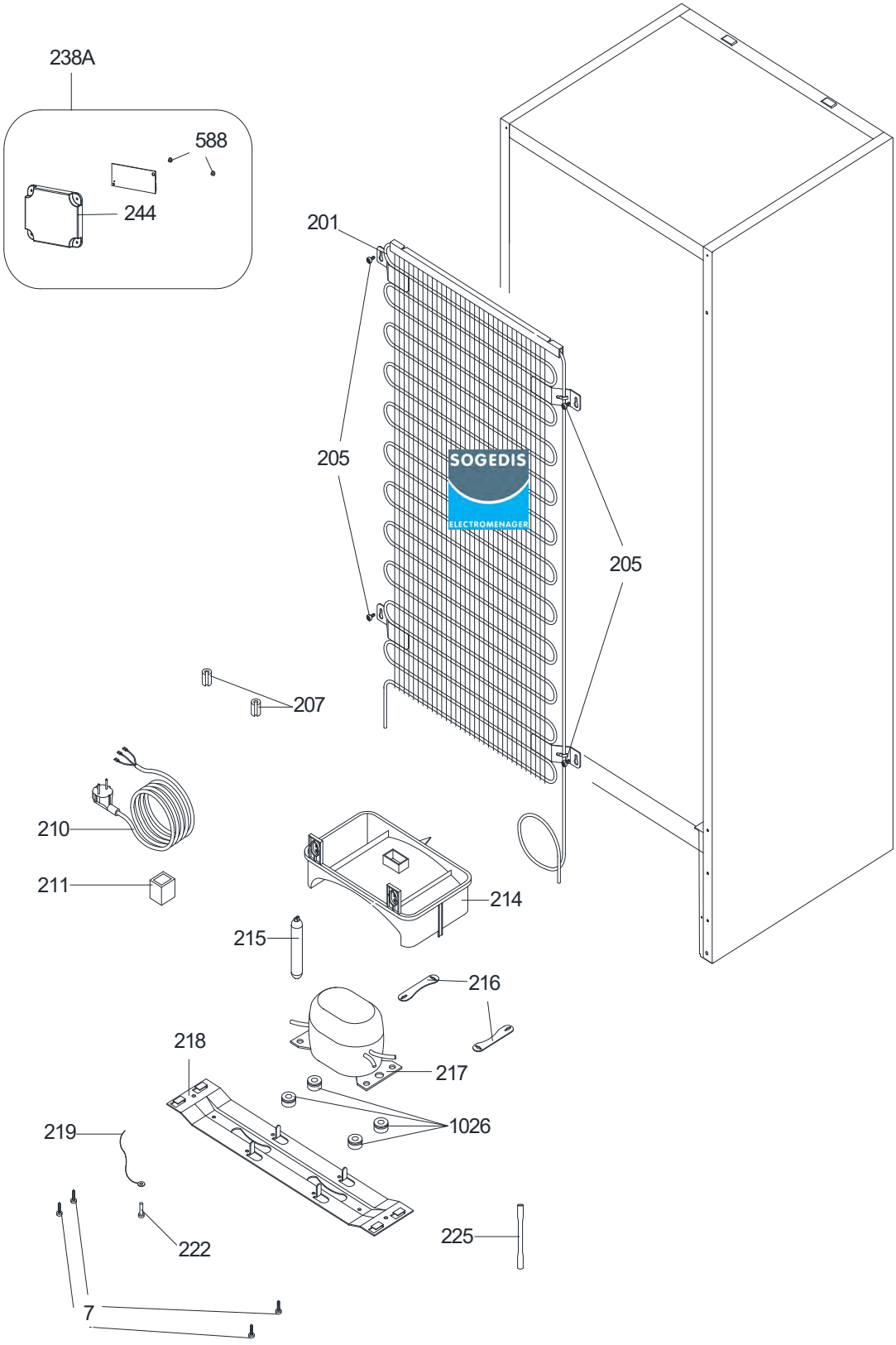
238A
588
244
201
205
205
207
210
211
214
215
216
217
218
1026
219
222
225
7