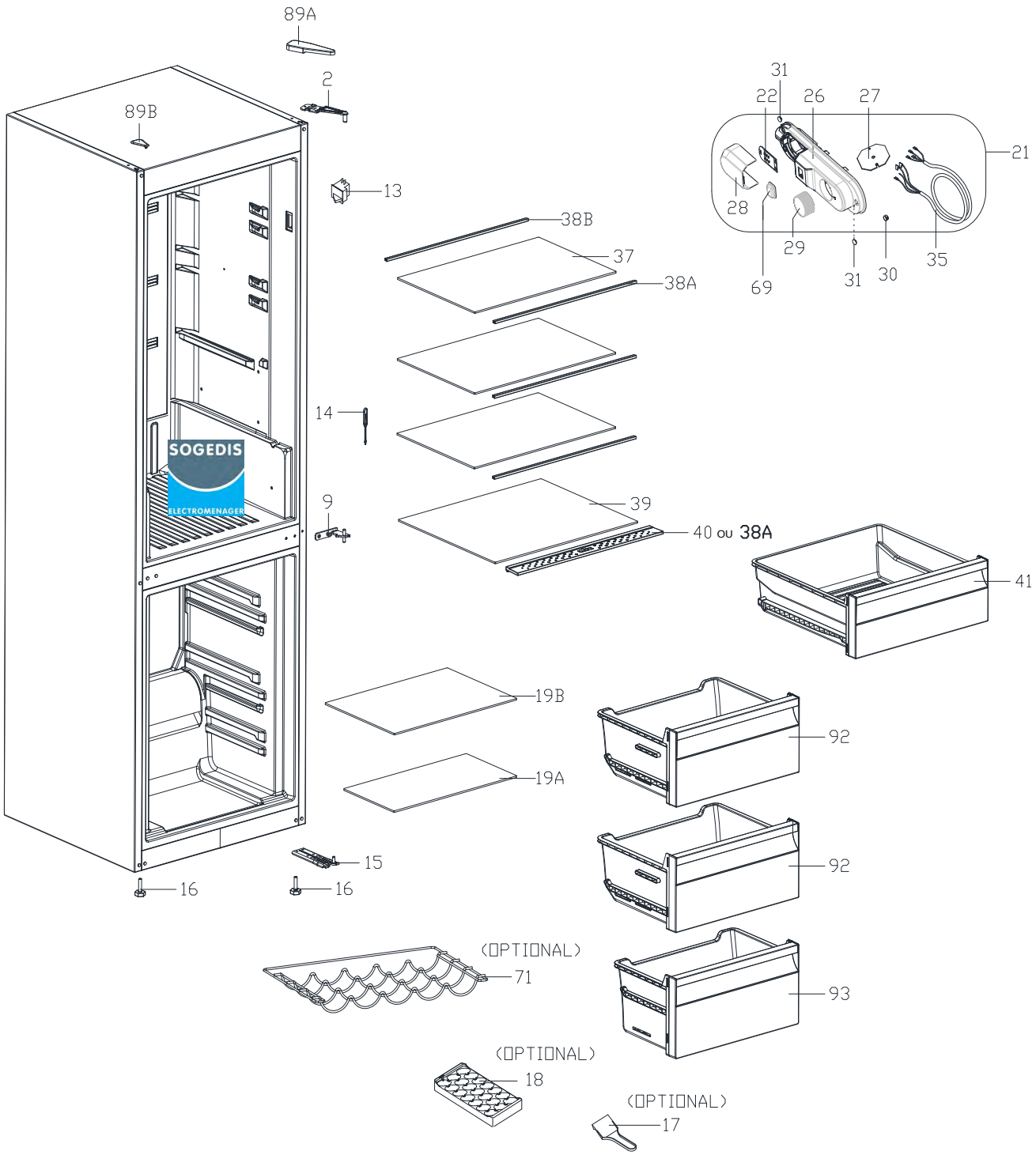
89A
2
89B
13
38B
37
38A
14
9
39
40 ou 38A
41
19B
19A
92
92
93
15
16
16
(OPTIONAL)
71
(OPTIONAL)
18
(OPTIONAL)
17
31
22
26
27
21
28
29
69
31
30
35
SOGEDIS
ELECTROMENAGER

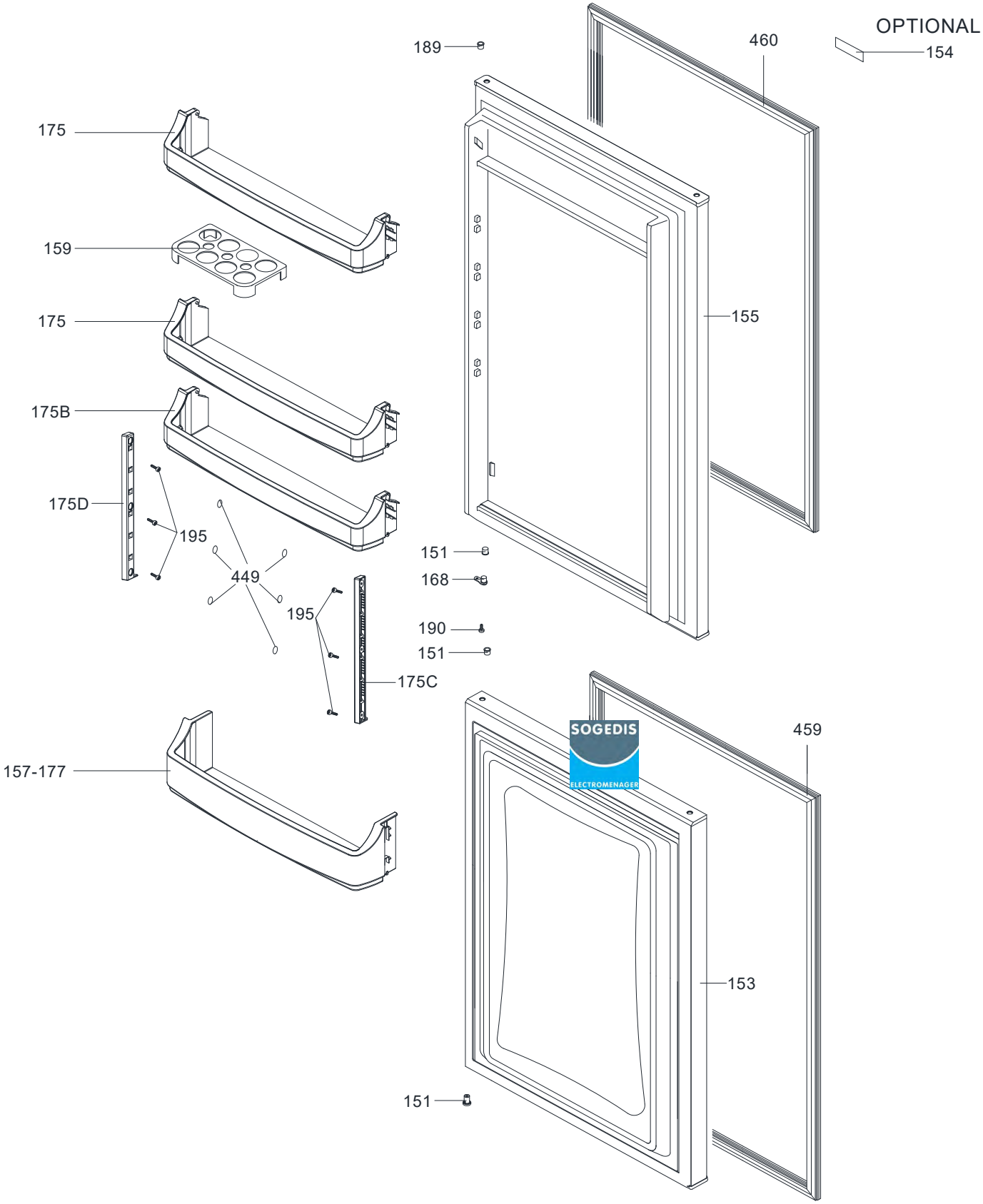
OPTIONAL
154
460
189
175
159
175
155
175B
175D
195
449
151
168
195
190
151
175C
459
157-177
153
151

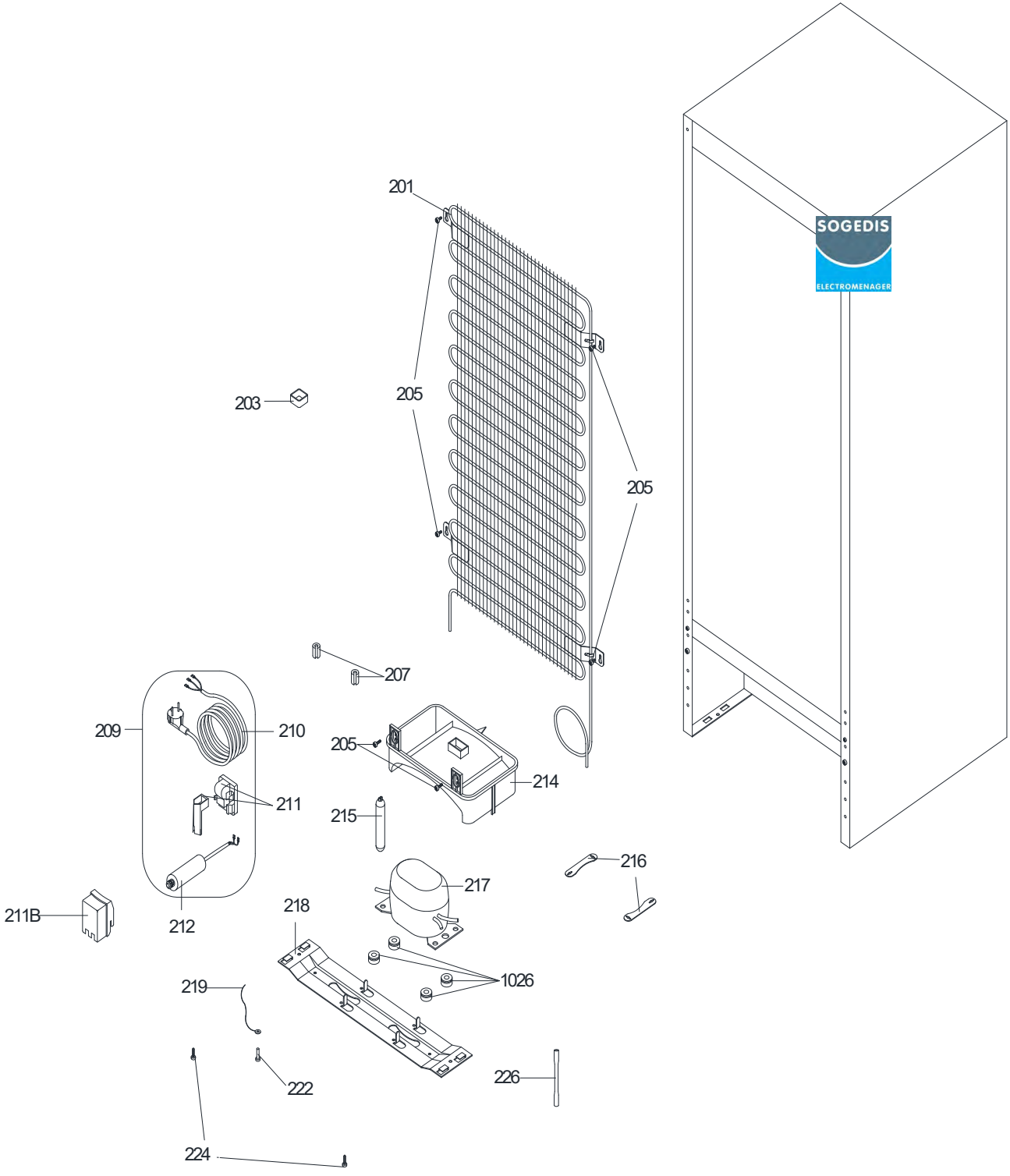
201
203
205
205
207
209
210
205
214
211
215
216
217
211B
212
218
1026
219
222
226
224
SOGEDIS
ELECTROMENAGER