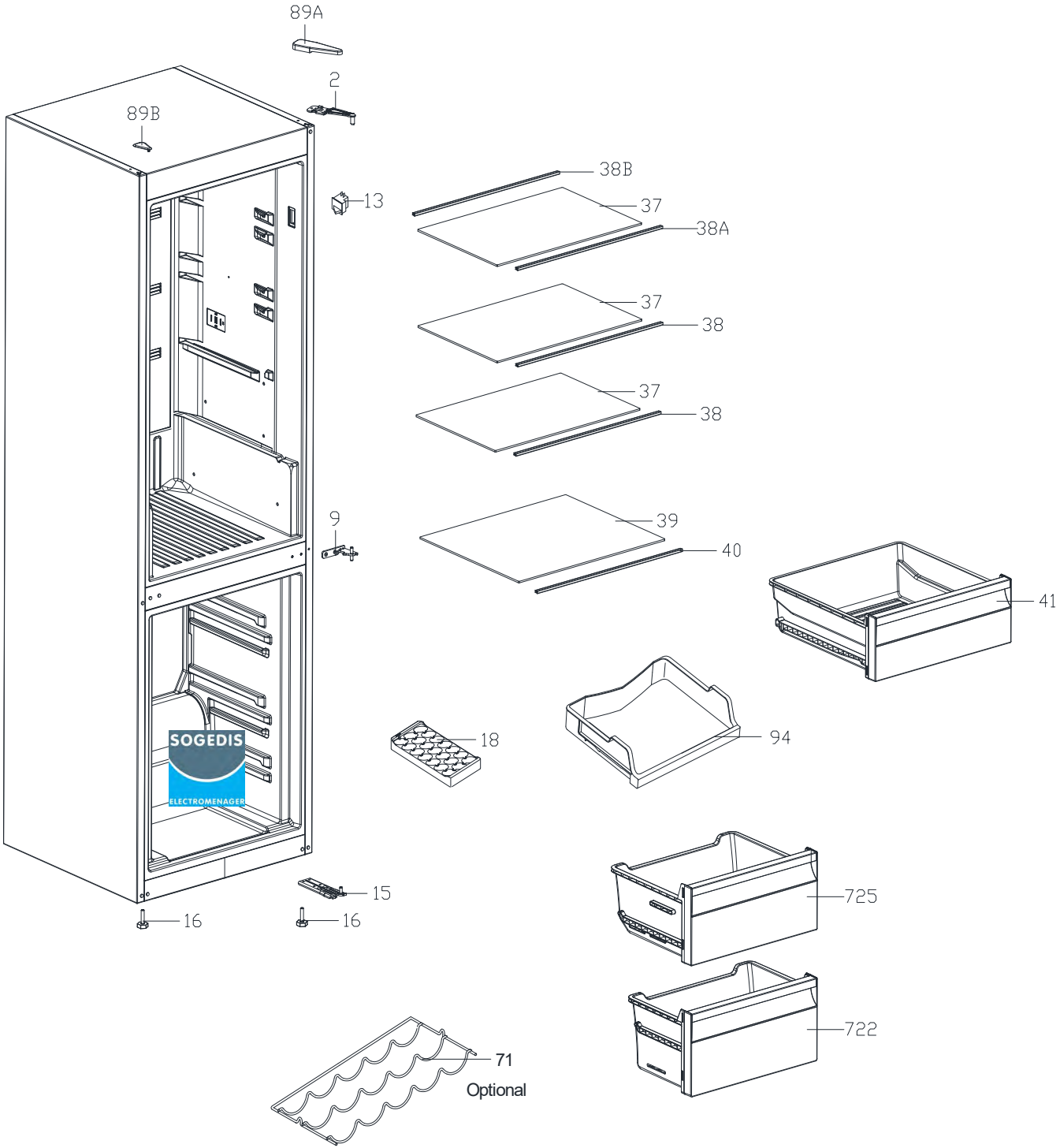
89A
2
89B
13
38B
37
38A
37
38
37
38
9
39
40
41
18
94
15
16
16
725
722
71
Optional

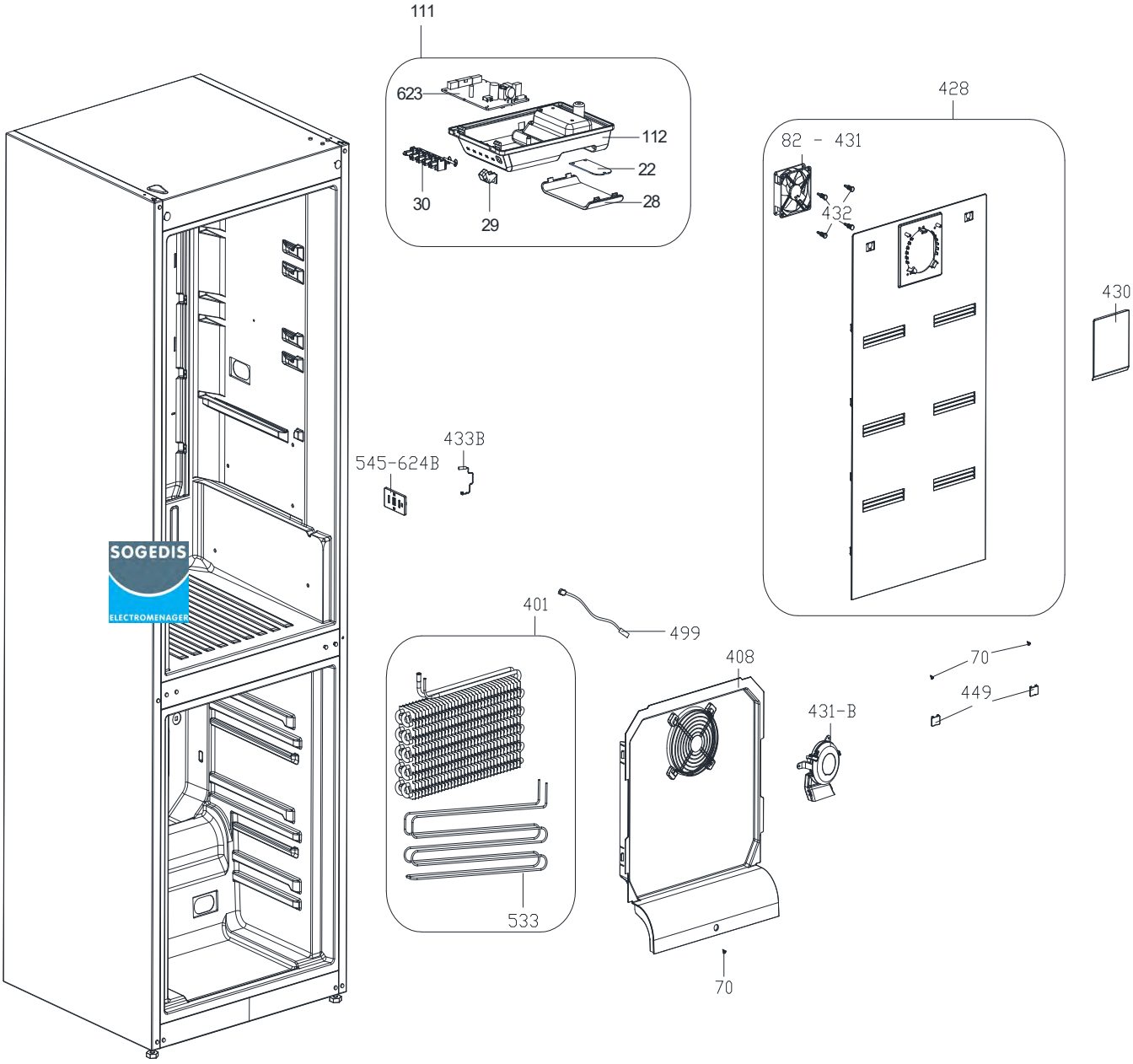
111
623
112
22
28
30
29
428
82 - 431
432
430
433B
545-624B
401
499
408
431-B
70
449
533
70

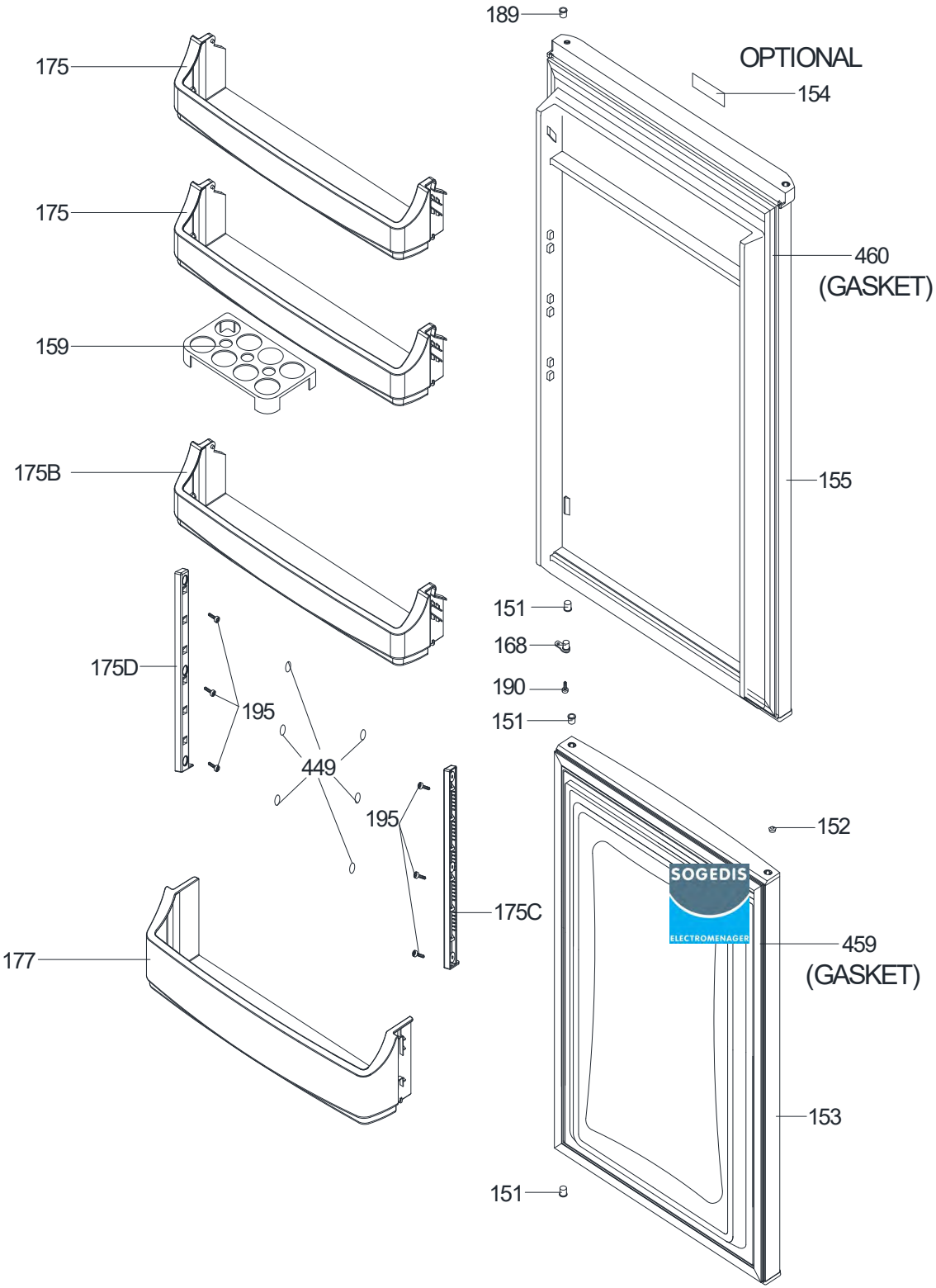
189
OPTIONAL
154
175
175
460
(GASKET)
159
175B
155
151
168
190
151
175D
195
449
195
152
175C
459
(GASKET)
177
153
151
SOGEDIS
ELECTROMENAGER

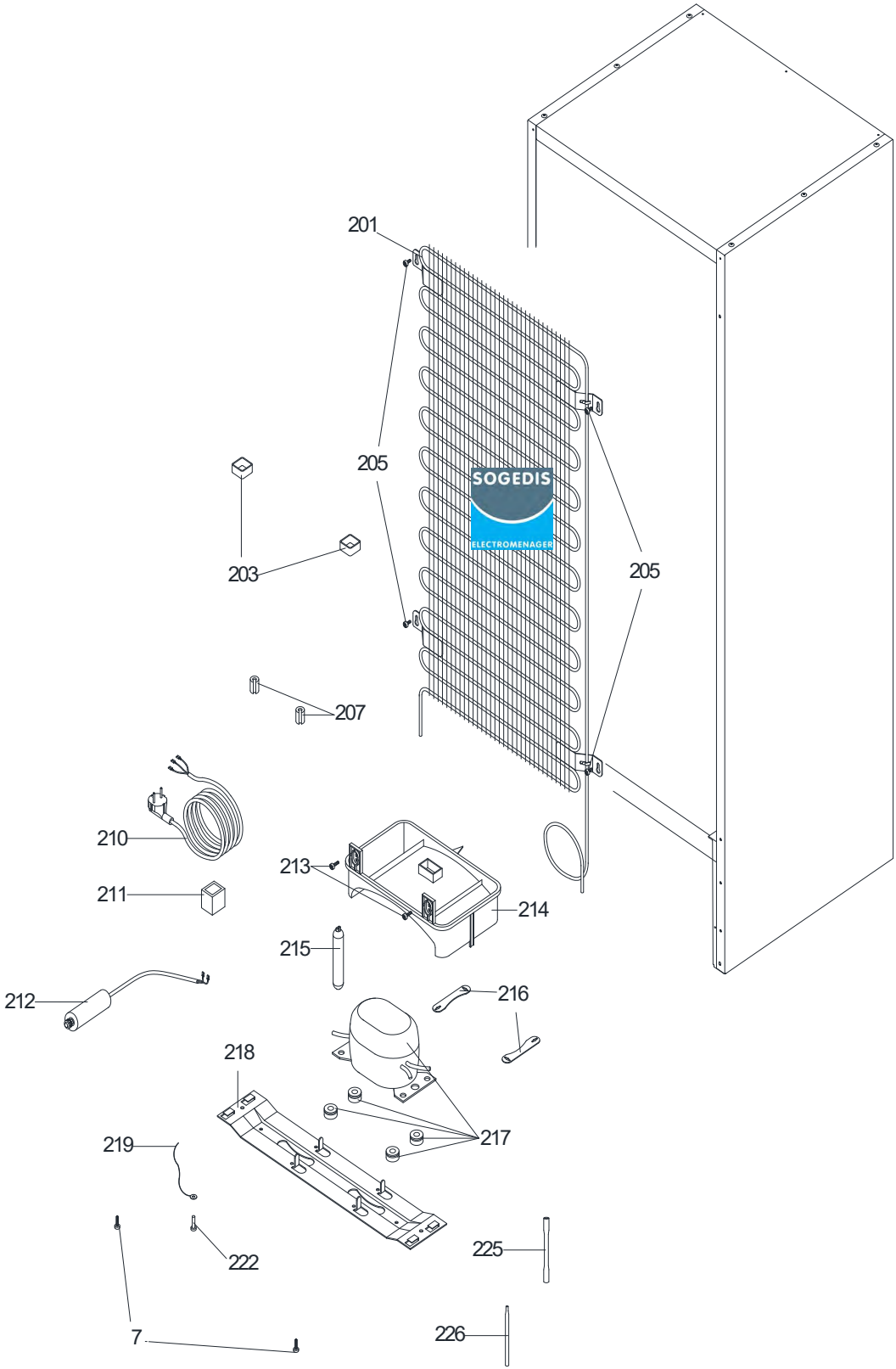
201
205
205
203
207
210
211
212
213
214
215
216
217
218
219
222
225
226
7