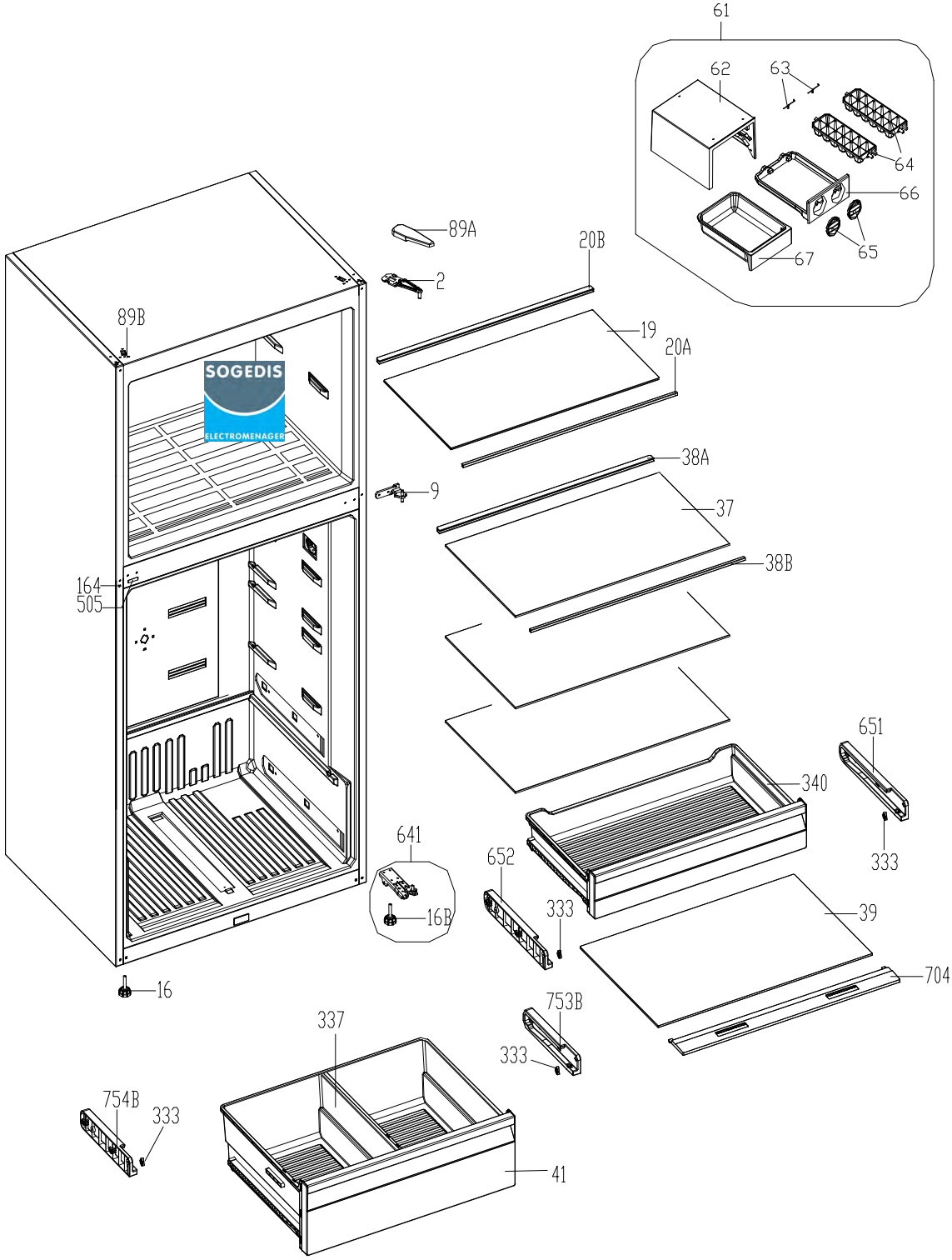
61
62
63
64
66
65
67
89A
2
20B
19
20A
89B
38A
9
37
38B
164
505
651
340
333
641
652
16B
333
39
704
16
753B
337
333
754B
333
41

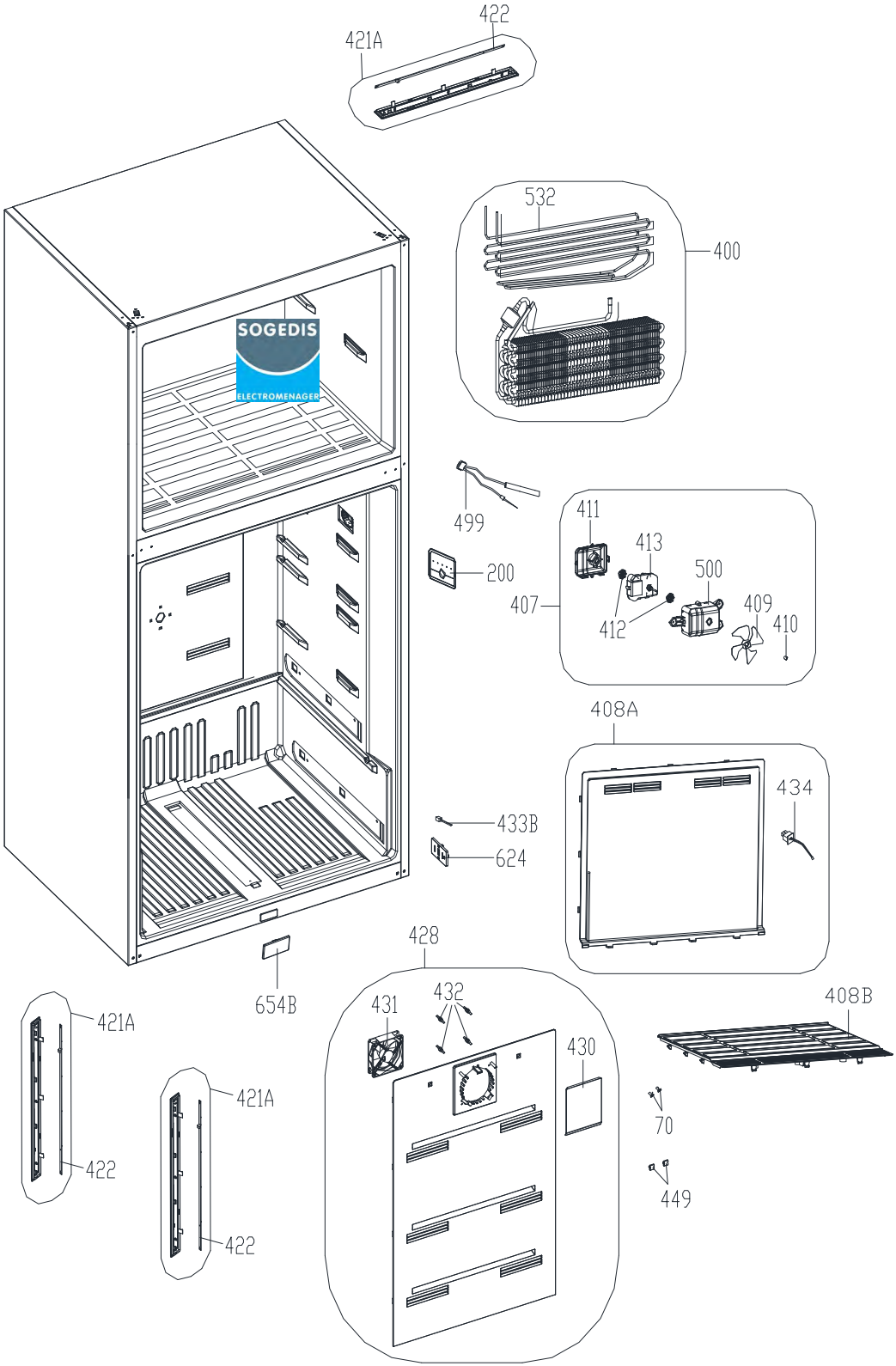
422
421A
532
400
499
411
413
500
200
407
412
409
410
408A
434
433B
624
654B
428
431
432
430
408B
421A
422
421A
422
70
449

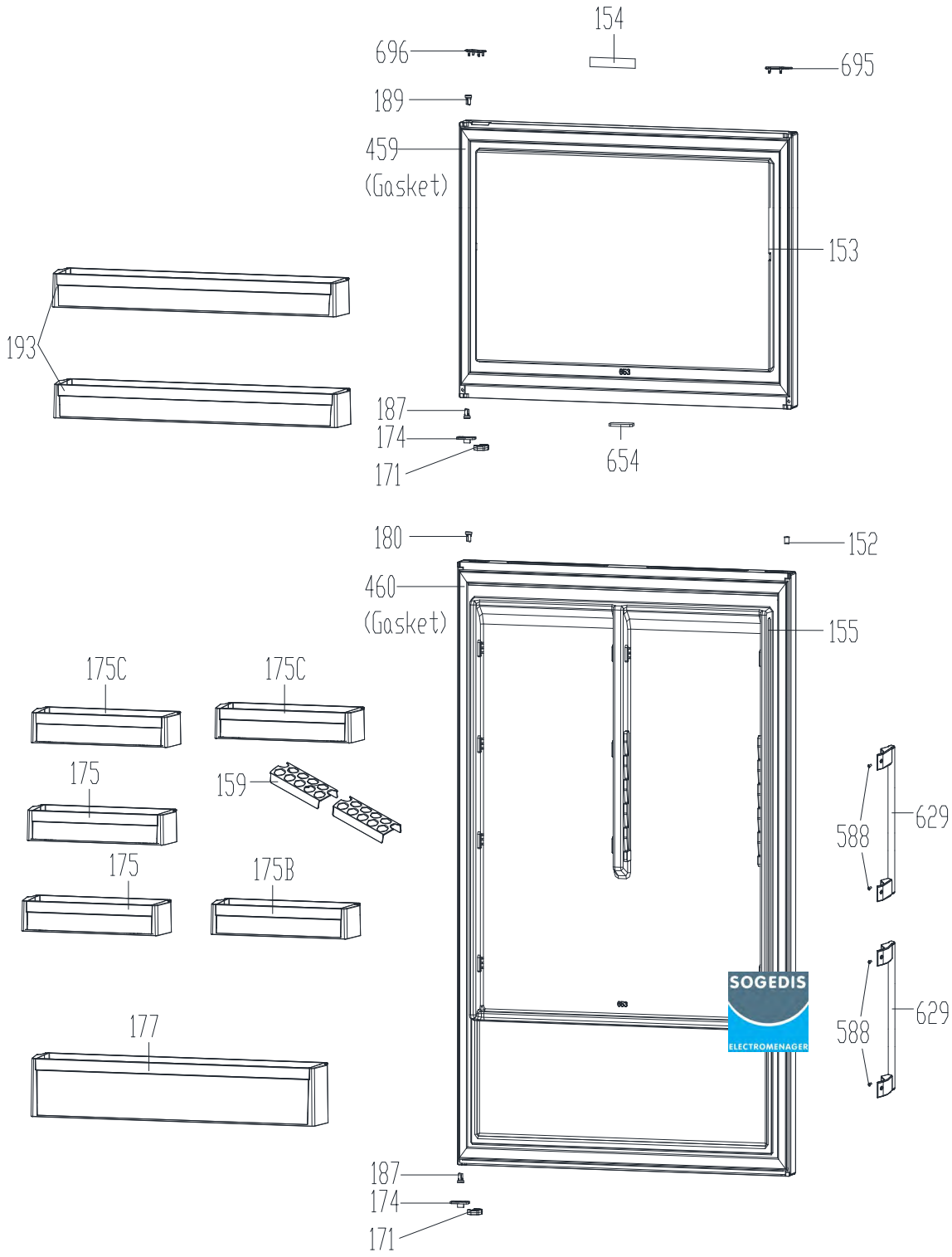
154
696
695
189
459
(Gasket)
153
193
187
174
171
654
180
152
460
(Gasket)
155
175C
175C
175
159
588
629
175
175B
588
629
177
187
174
171

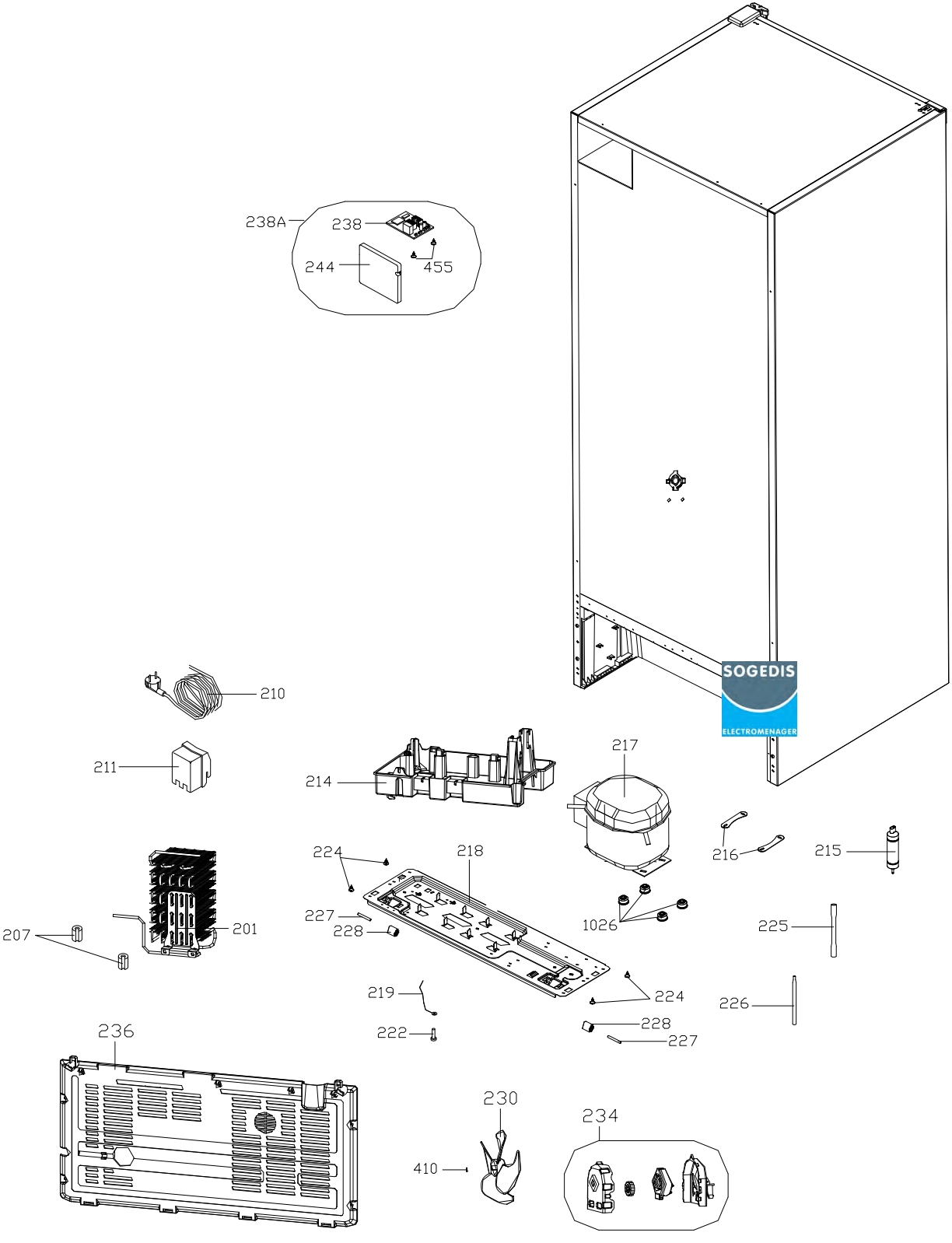
238A
238
244
455
210
211
214
217
216
215
224
218
227
228
1026
225
207
201
219
224
226
222
228
227
236
230
410
234
SOGEDIS
ELECTROMENAGER