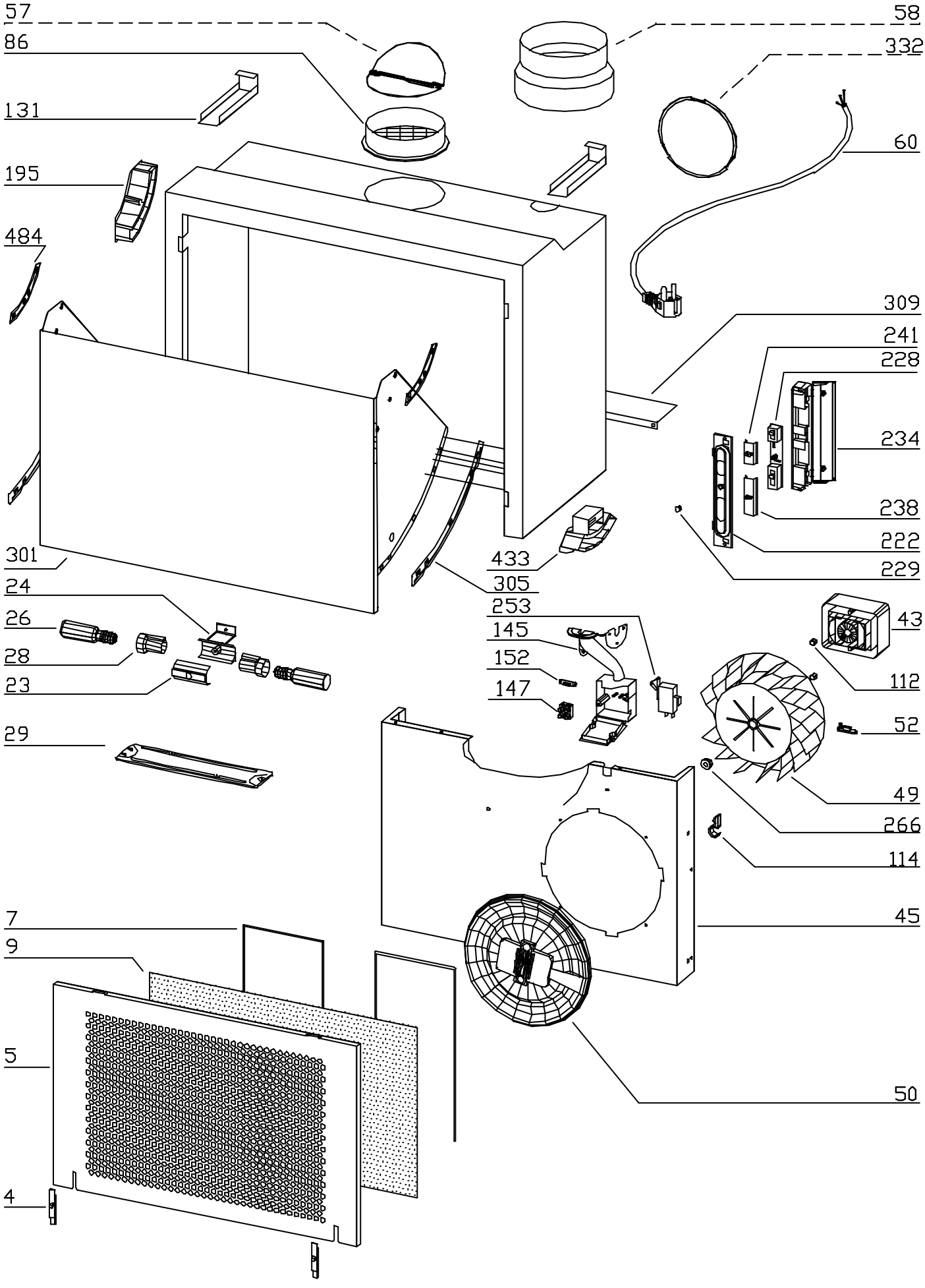
57
58
86
332
131
60
195
484
309
241
228
234
238
222
229
301
433
305
24
253
26
145
43
28
152
112
23
147
52
29
49
266
114
7
45
9
5
50
4