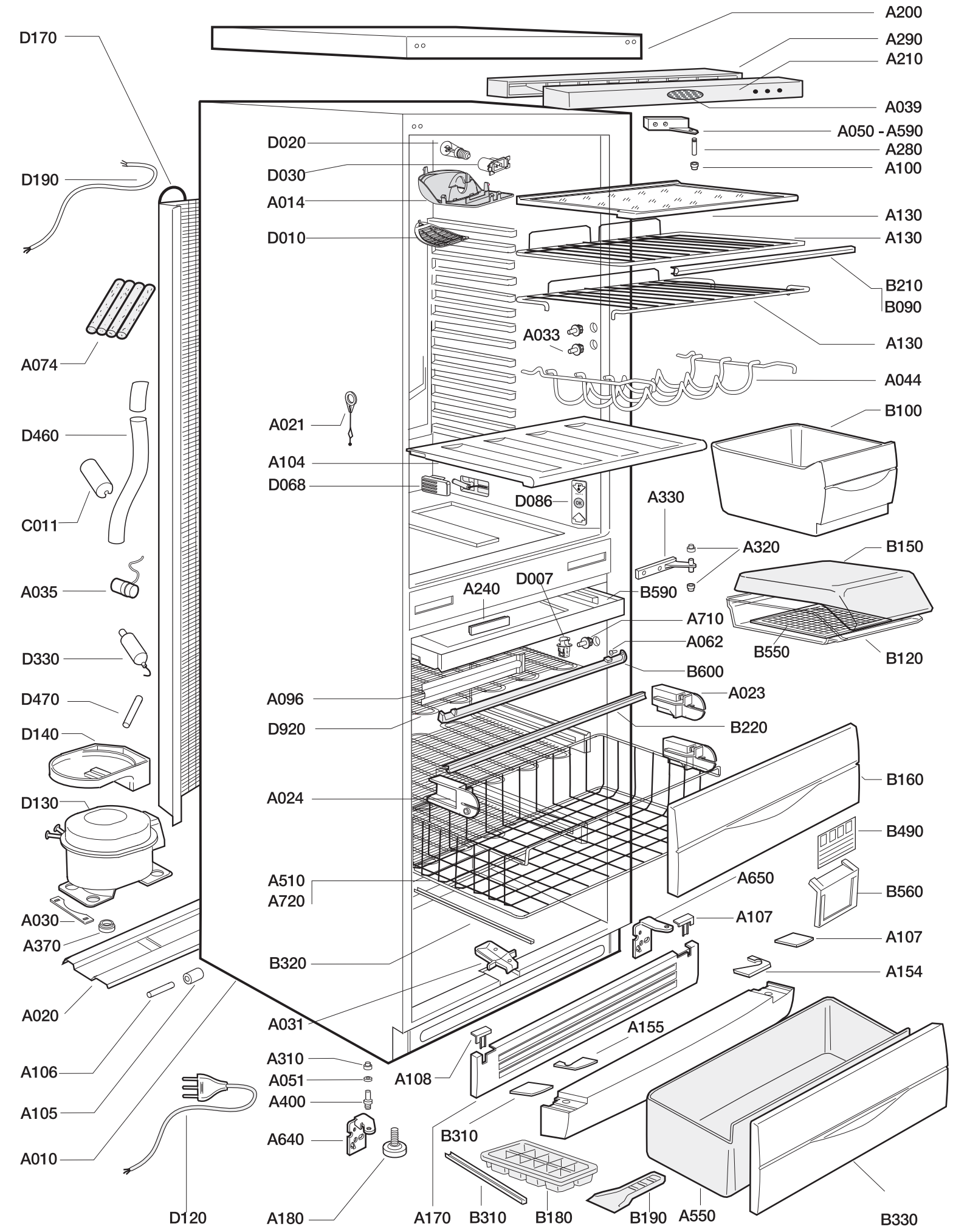
A200
A290
A210
A039
A050 - A590
A280
A100
A130
A130
B210
B090
A130
A044
B100
B150
B120
B550
B490
B560
B160
A650
A107
A107
A154
A155
B330
B190
A550
B180
B310
A170
A180
A640
A400
A051
A310
A108
B310
A010
A105
A106
A020
A370
A030
D120
A510
A720
B320
A031
A024
D130
D140
D470
D330
A035
C011
D460
A074
D190
D170
A096
D920
A023
B220
B600
A062
A710
B590
A330
A320
D007
A240
D086
D068
A104
A021
A033
D020
D030
A014
D010

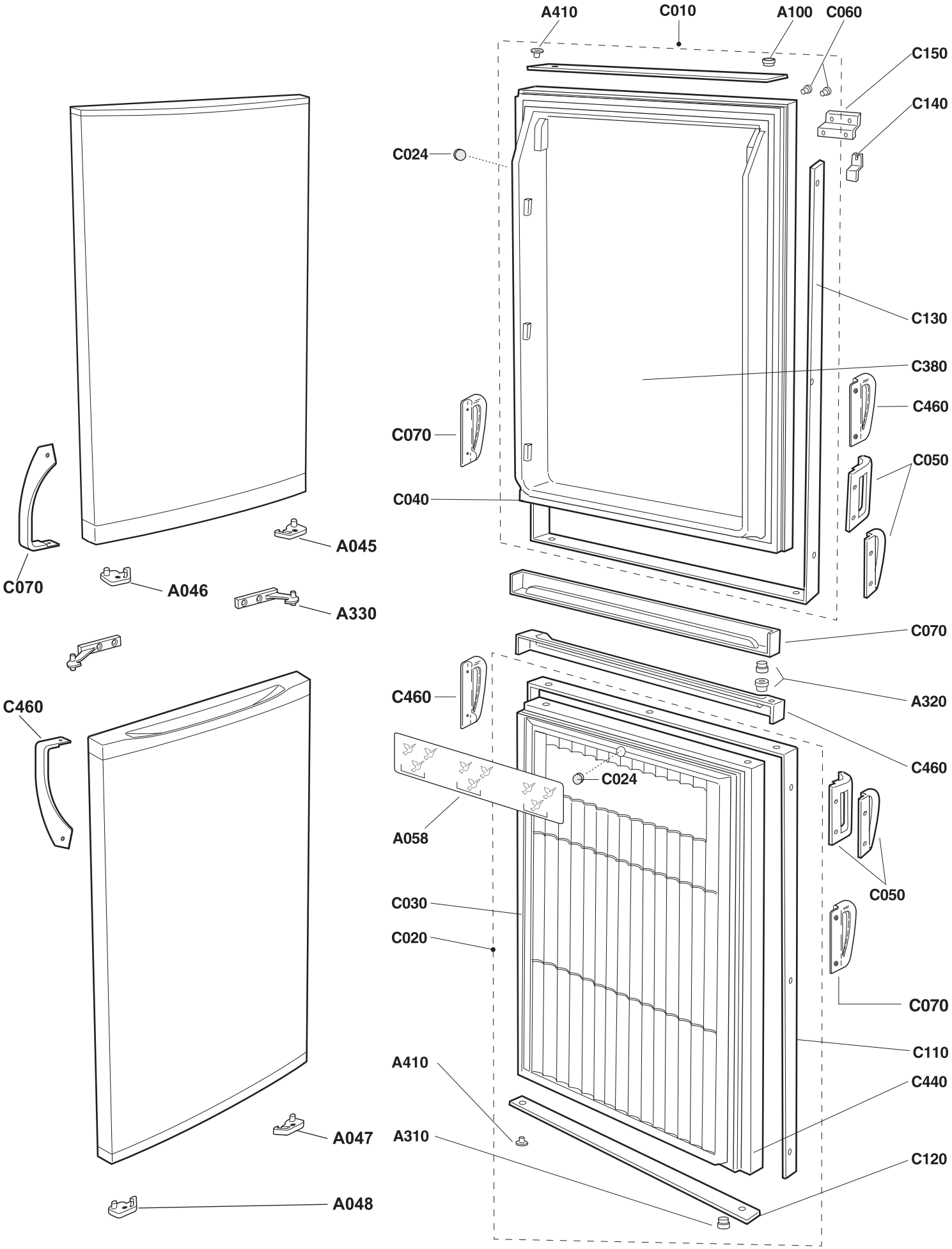
A410
C010
A100
C060
C150
C140
C024
C130
C380
C460
C070
C050
C040
A045
C070
A046
A330
C070
C460
A320
C460
C460
C024
A058
C050
C030
C020
C070
C110
A410
C440
A047
A310
C120
A048

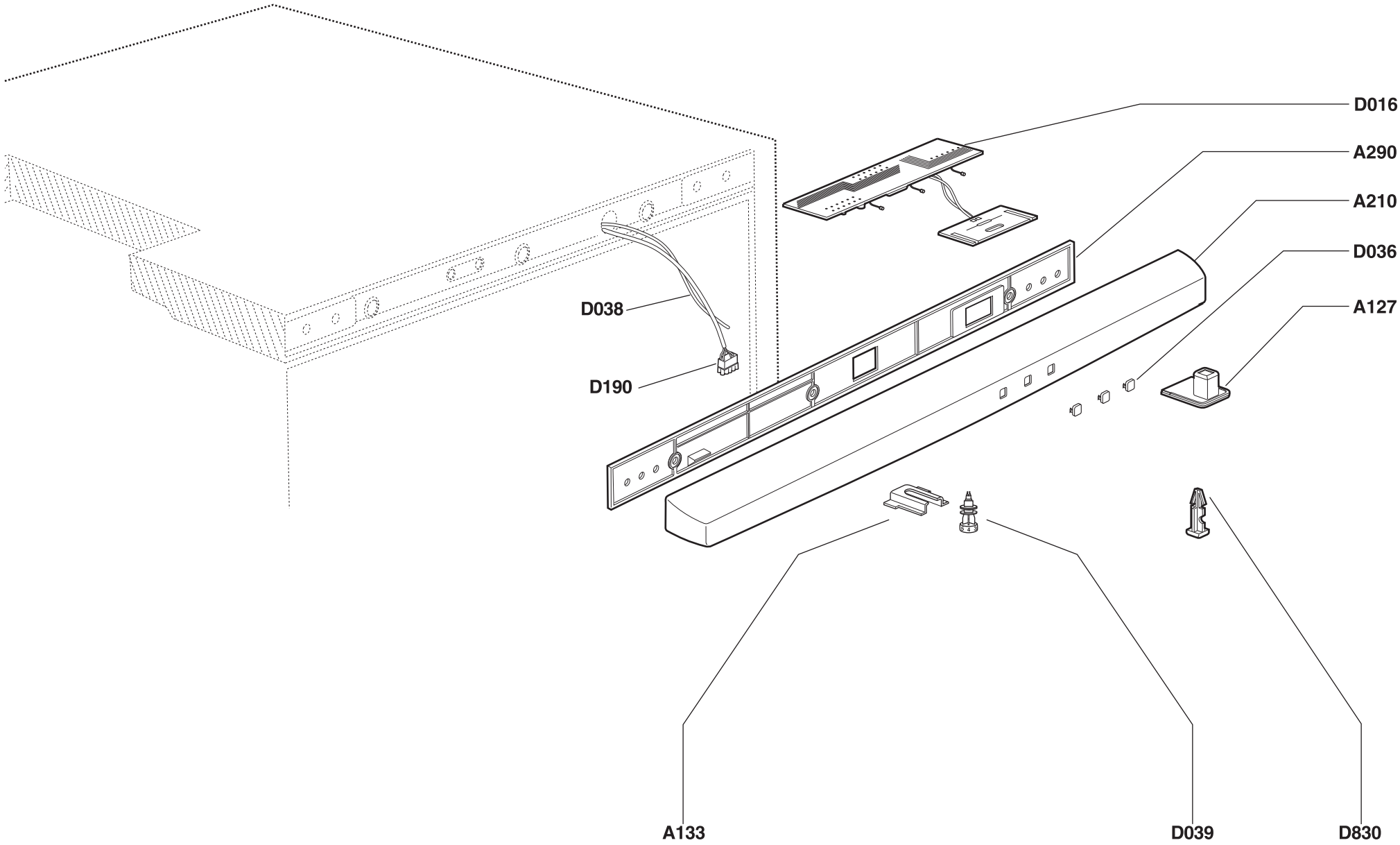
D016
A290
A210
D036
A127
D038
D190
A133
D039
D830

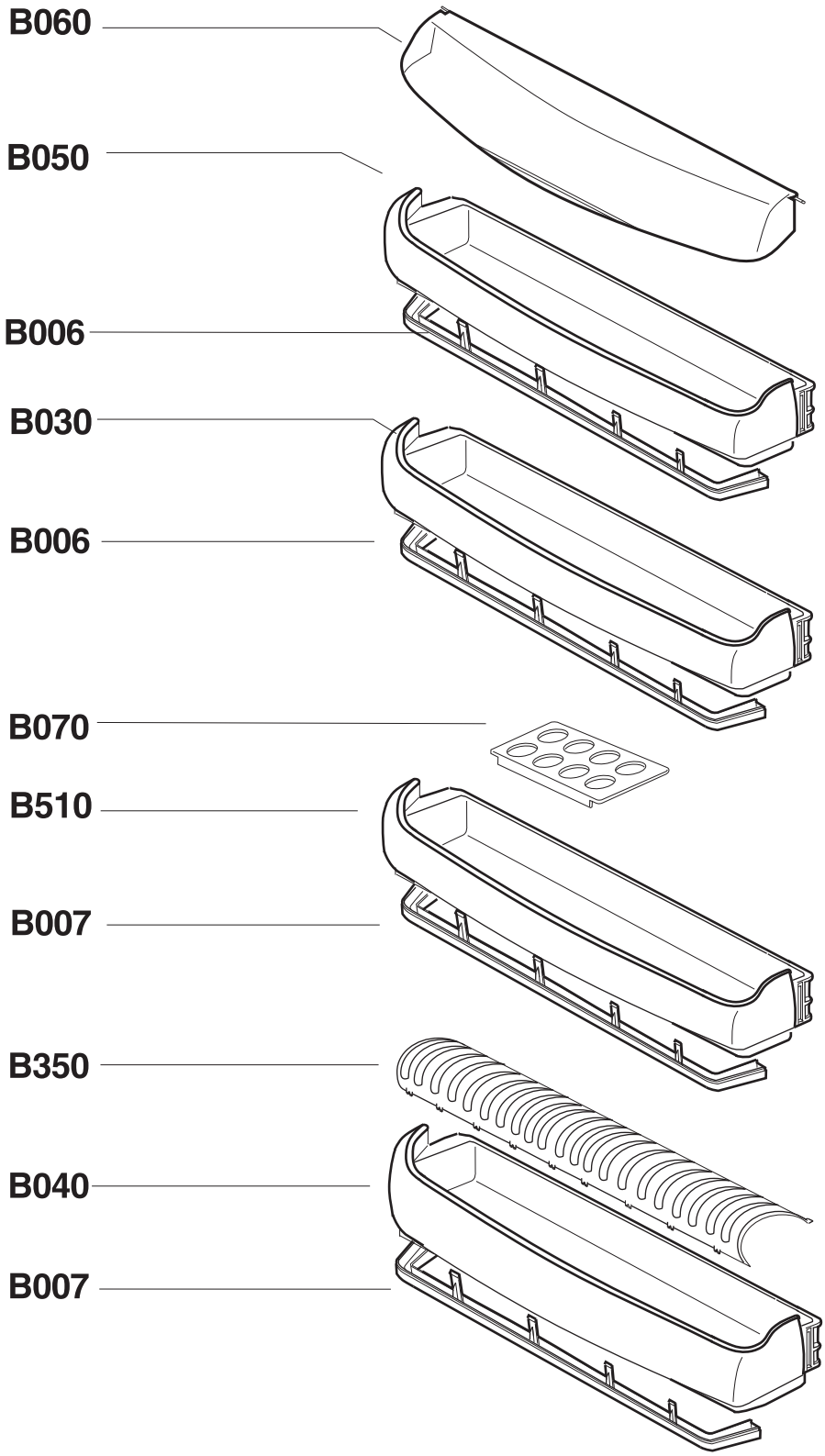
B060
B050
B006
B030
B006
B070
B510
B007
B350
B040
B007

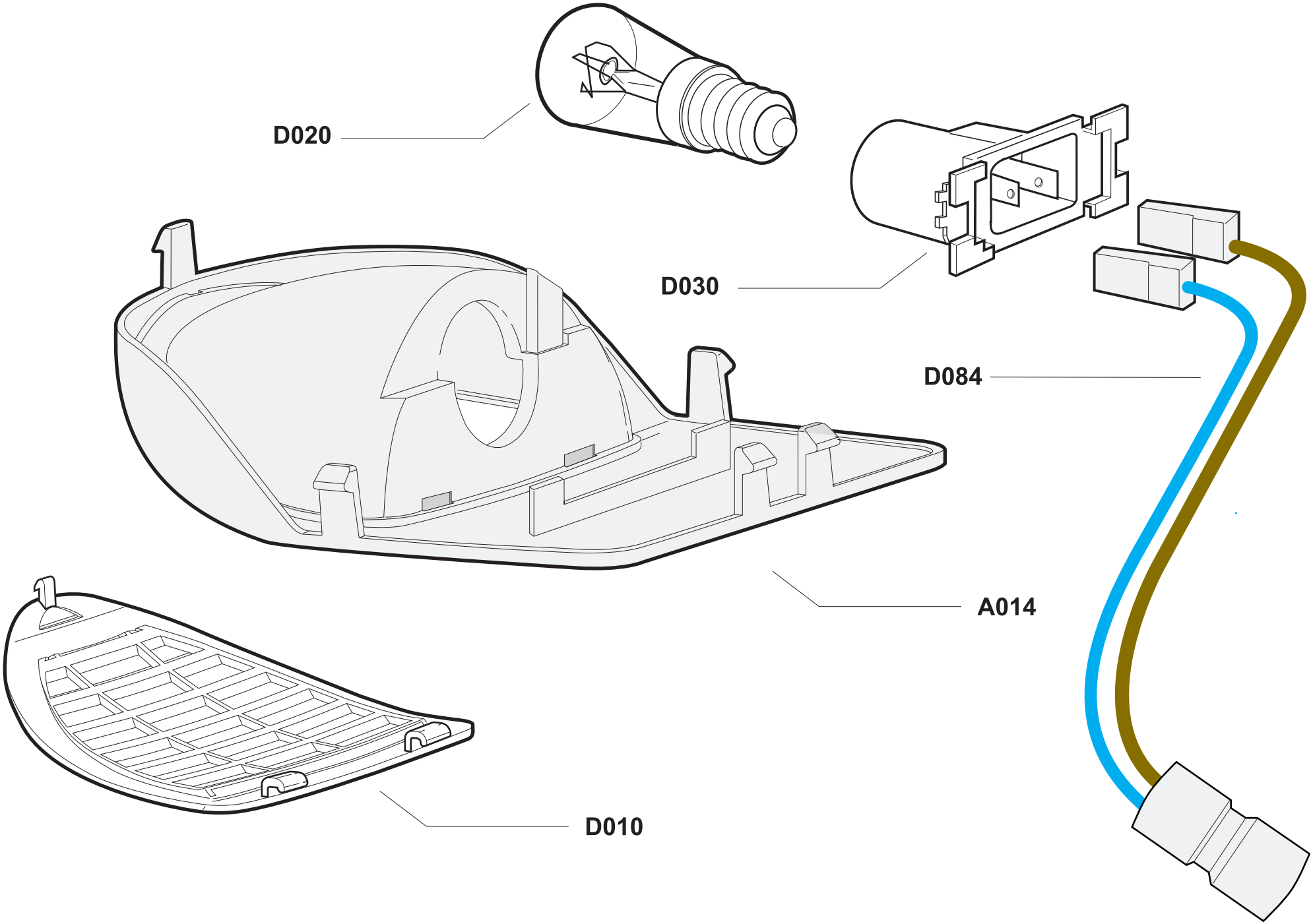
D020
D030
D084
A014
D010