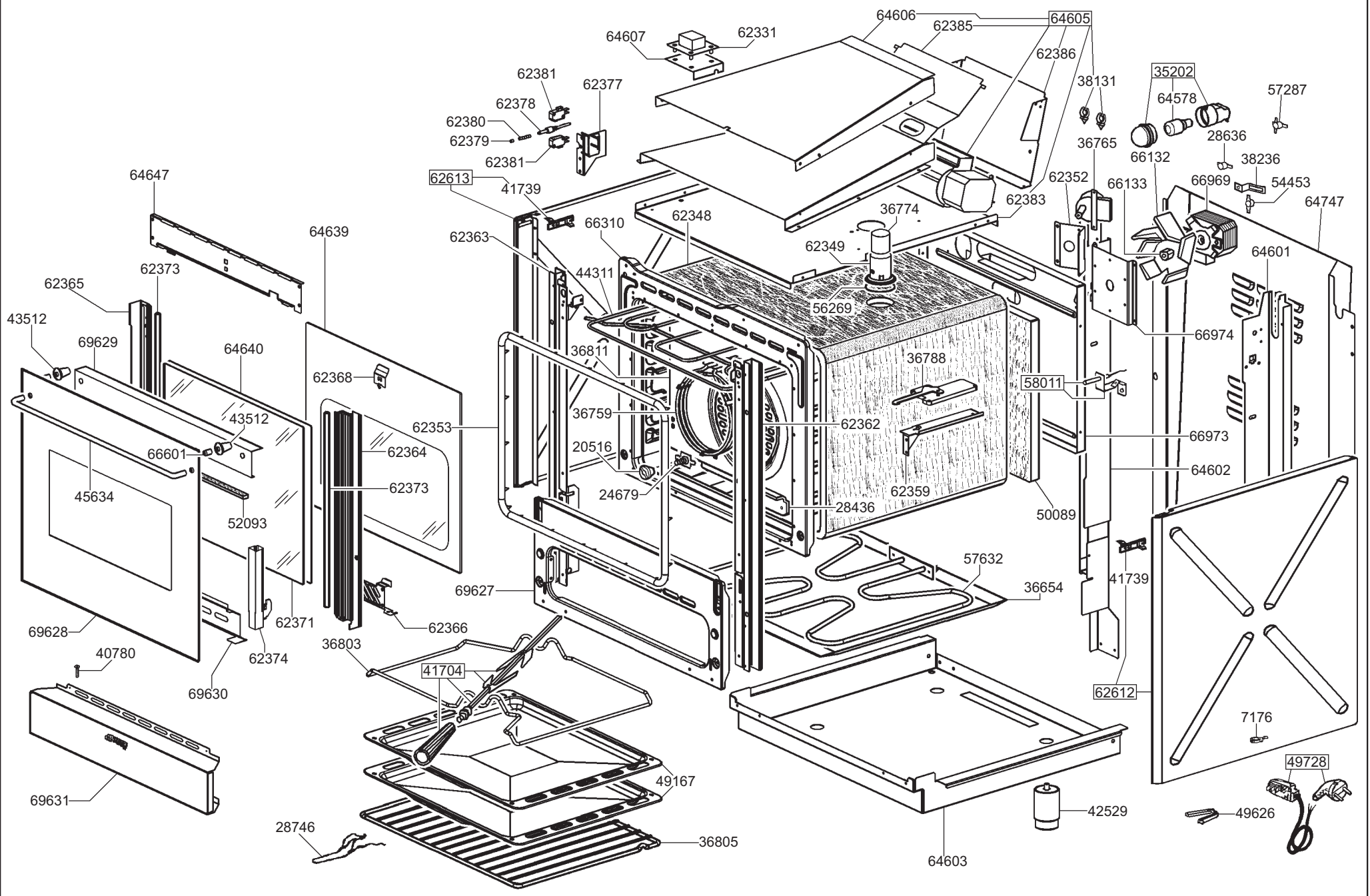
64606
62385
64605
64607
62331
62386
62381
62377
38131
35202
64578
57287
62378
62380
62379
62381
36765
28636
66132
38236
64647
62613
41739
62352
66133
66969
54453
62383
64747
36774
62348
66310
64639
62363
62349
64601
62373
44311
62365
56269
43512
69629
64640
66974
36811
36788
62368
58011
43512
62353
36759
62362
66601
62364
20516
66973
62373
64602
45634
24679
62359
28436
52093
50089
57632
41739
69627
36654
62371
62366
69628
36803
62374
40780
41704
69630
62612
7176
49728
49167
69631
42529
49626
28746
36805
64603

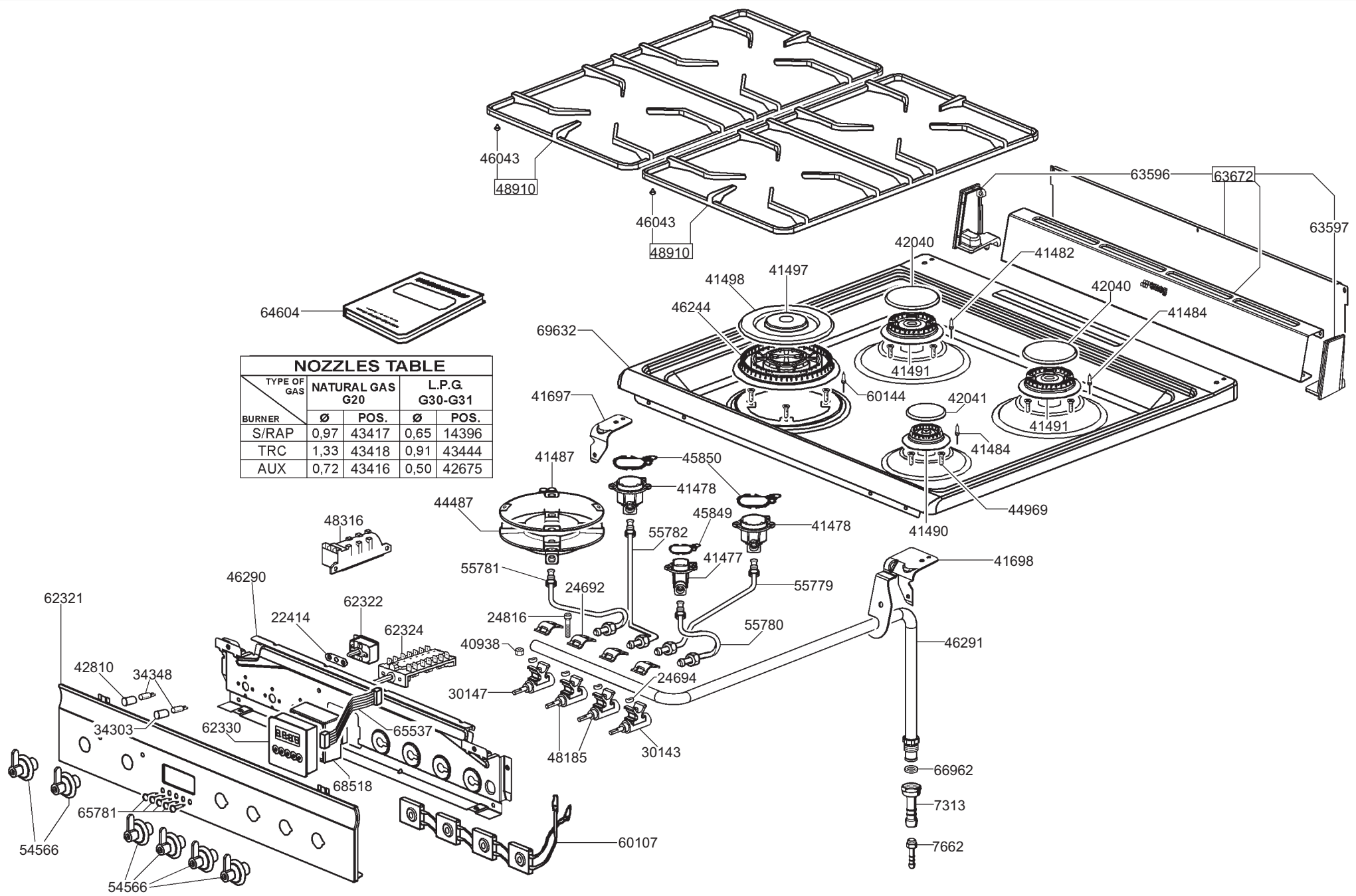

NOZZLES TABLE

TYPE OF GAS / BURNER	NATURAL GAS G20		L.P.G. G30-G31	
	Ø	POS.	Ø	POS.
S/RAP	0,97	43417	0,65	14396
TRC	1,33	43418	0,91	43444
AUX	0,72	43416	0,50	42675