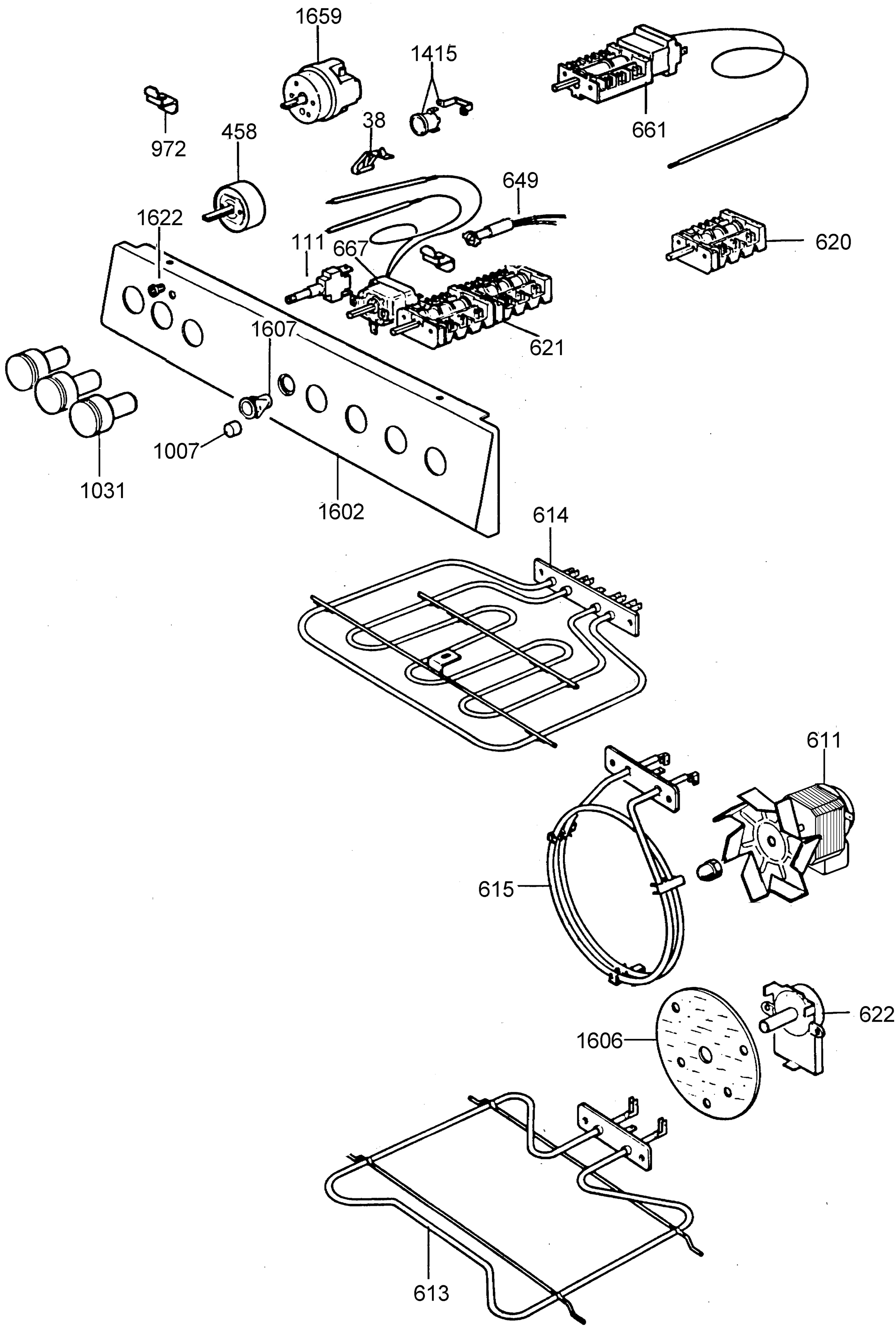
1659
1415
661
972
458
38
649
1622
111
667
620
621
1607
1031
1007
1602
614
611
615
622
1606
613

Cod. 800054

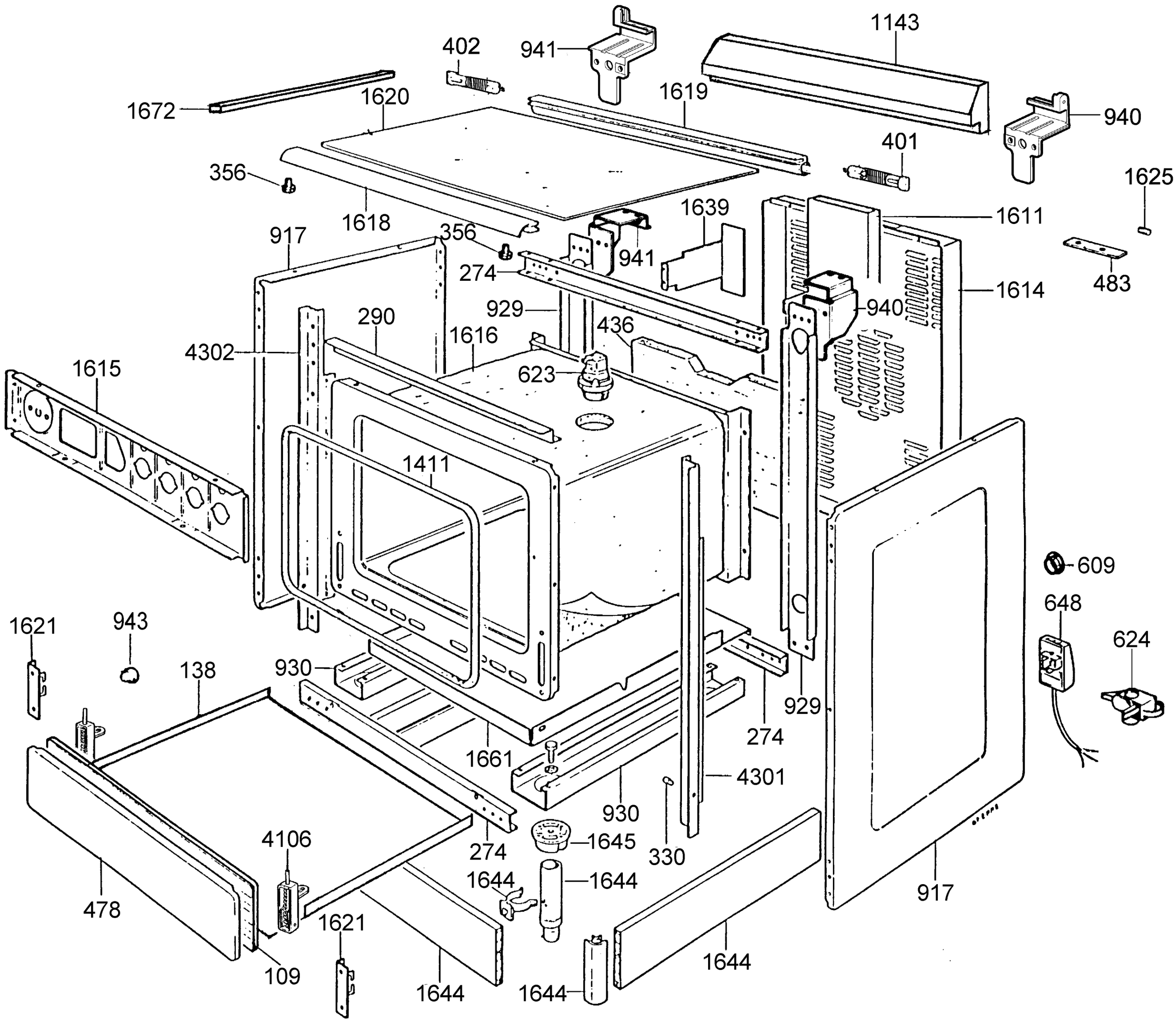
1143
402
941
1672
1620
1619
940
401
356
1625
1639
1611
917
1618
356
941
274
483
1614
929
940
290
436
1616
4302
623
1615
1411
609
648
1621
943
624
138
930
929
274
1661
4301
930
330
4106
1645
274
1644
1644
478
1621
917
109
1644
1644
1644

Cod. 800060

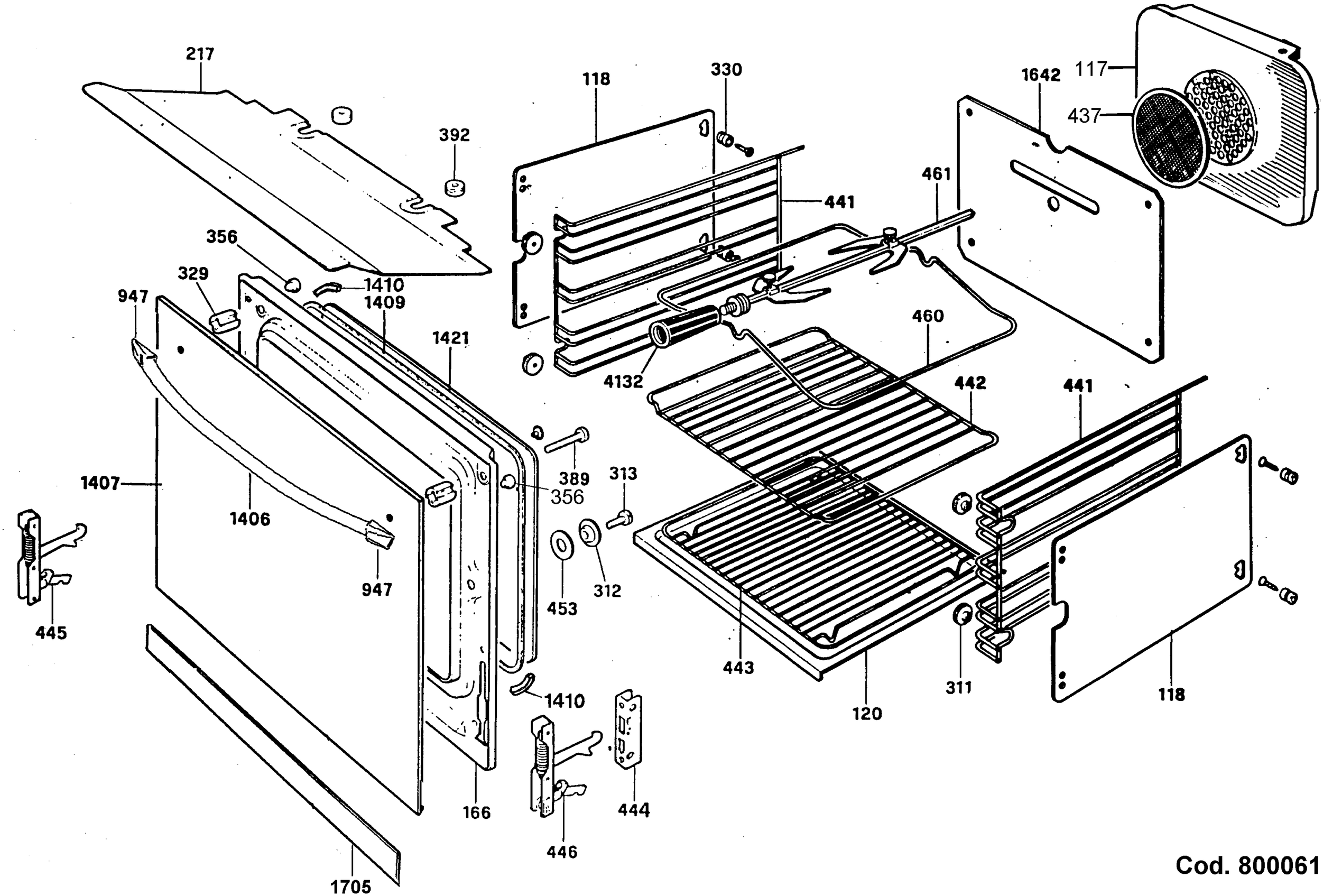
217
392
118
330
1642
117
437
441
461
356
329
947
1410
1409
1421
460
4132
442
441
389
313
356
1407
1406
947
453
312
445
443
311
118
120
1410
166
444
446
1705

Cod. 800061

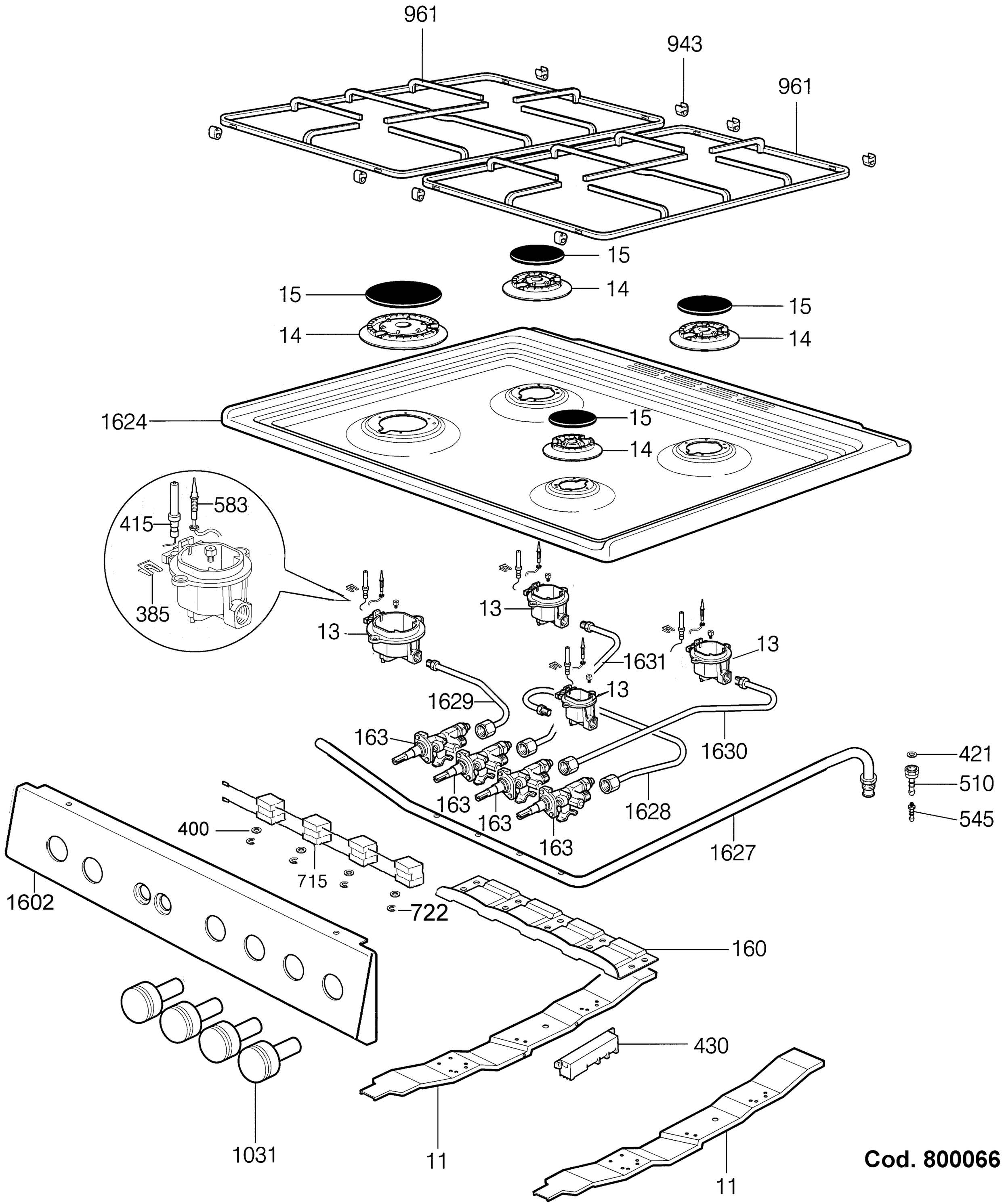
961
943
961
15
14
15
14
15
14
1624
15
14
583
415
385
13
13
13
1631
13
1629
163
1630
421
510
545
163
163
163
1628
400
715
722
1627
1602
160
430
1031
11
11

Cod. 800066