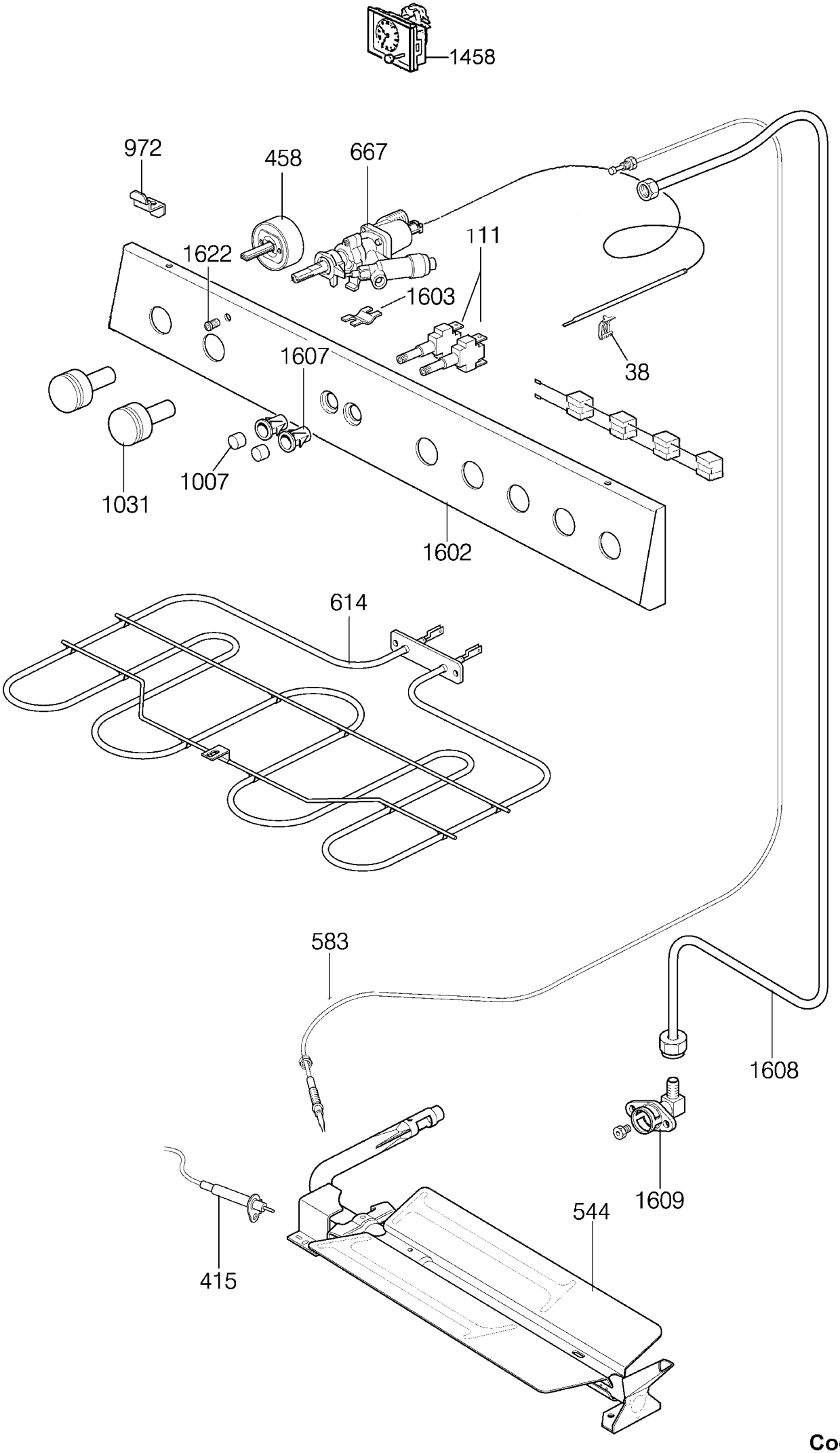
1458
972
458
667
111
1622
1603
1607
38
1031
1007
1602
614
583
1608
1609
544
415

Cod. 800047

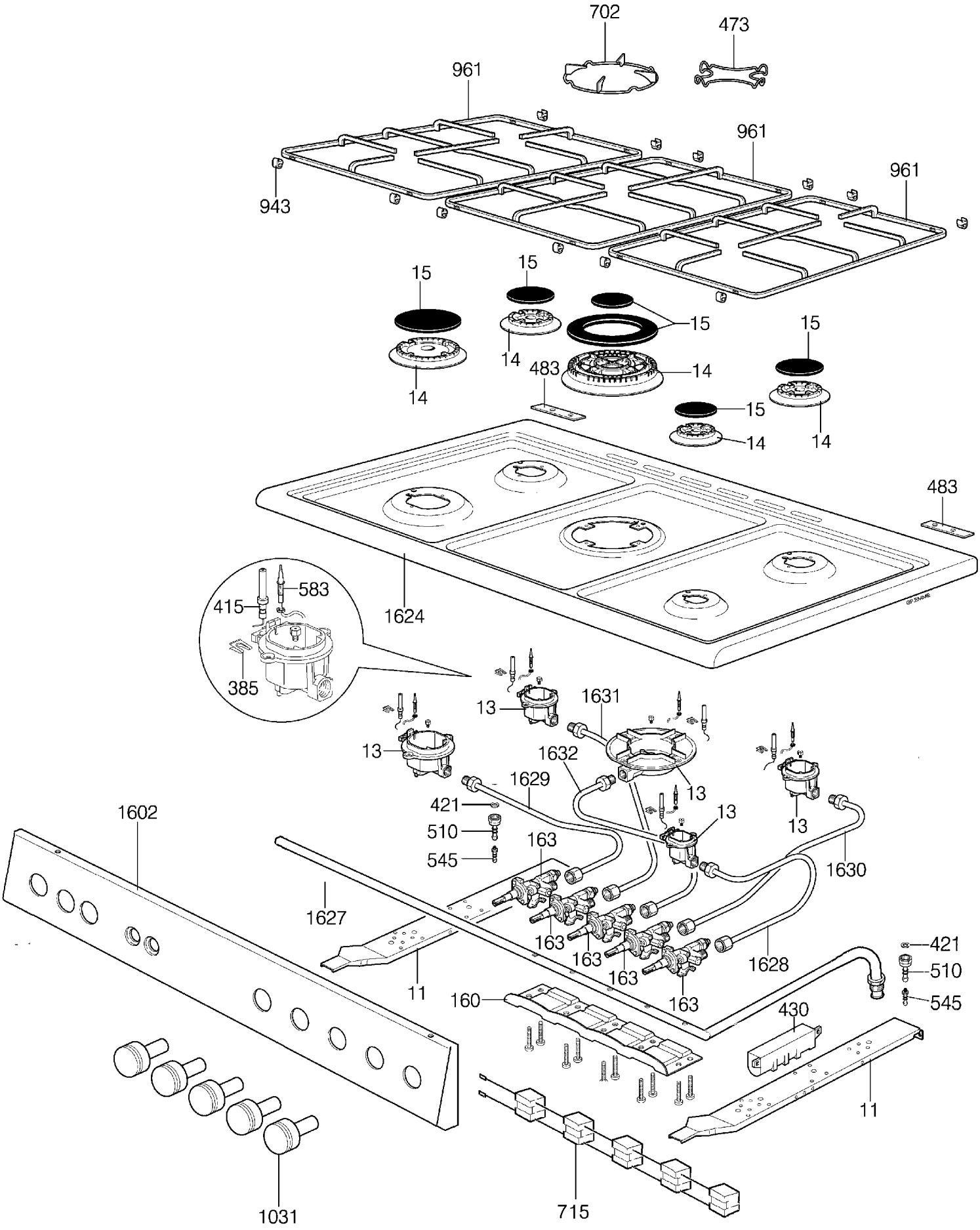
702
473
961
961
961
943
15
15
15
15
14
14
14
14
483
15
14
483
1624
583
415
385
13
1631
13
1632
1629
13
421
510
545
13
13
1630
1602
163
1627
163
163
163
163
1628
421
510
545
11
160
430
11
1031
715

Cod. 800049

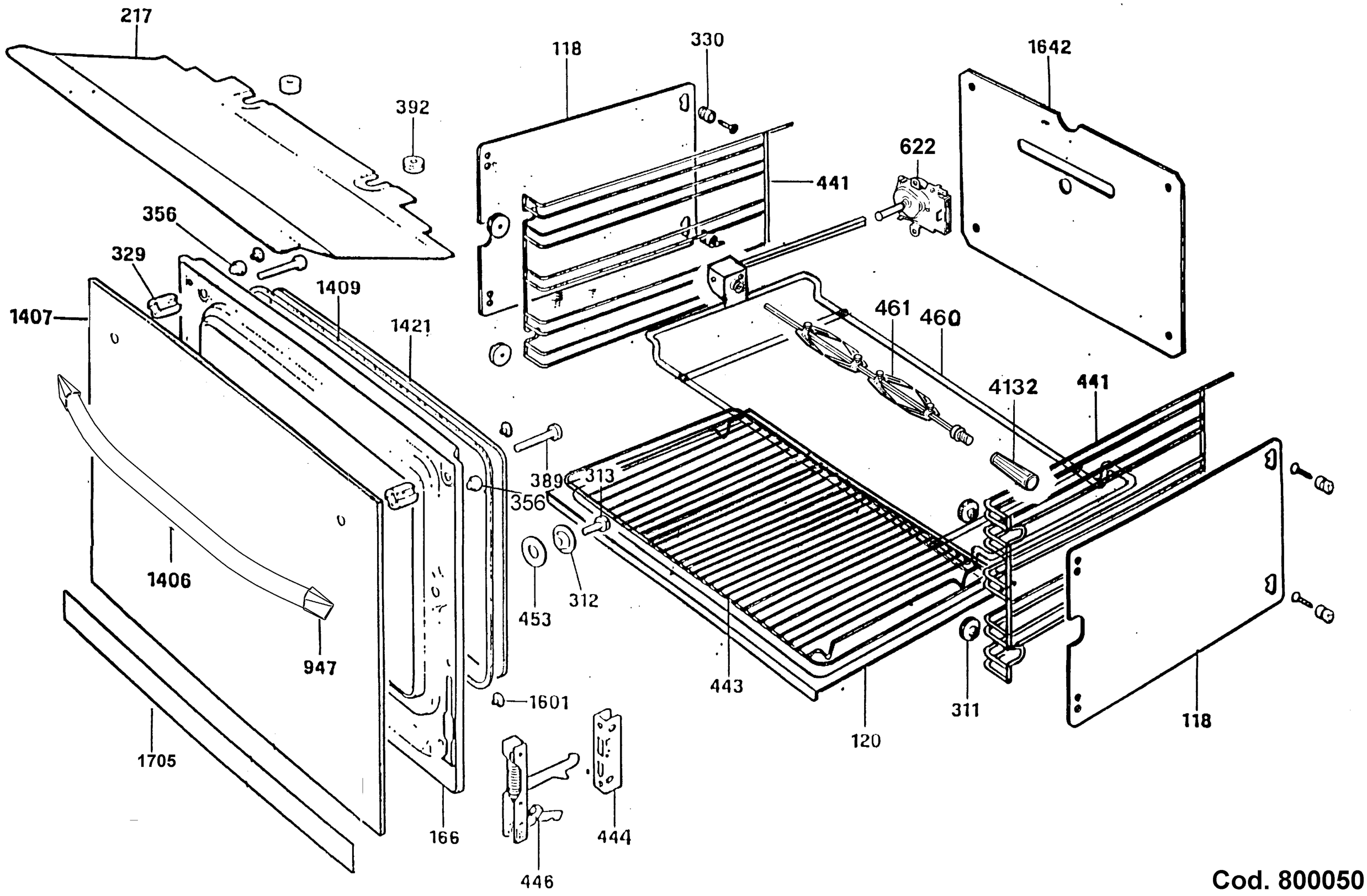
217
392
118
330
1642
622
441
356
329
1409
1407
1421
461
460
4132
441
389
313
356
1406
453
312
947
443
311
118
1601
120
1705
166
444
446

Cod. 800050

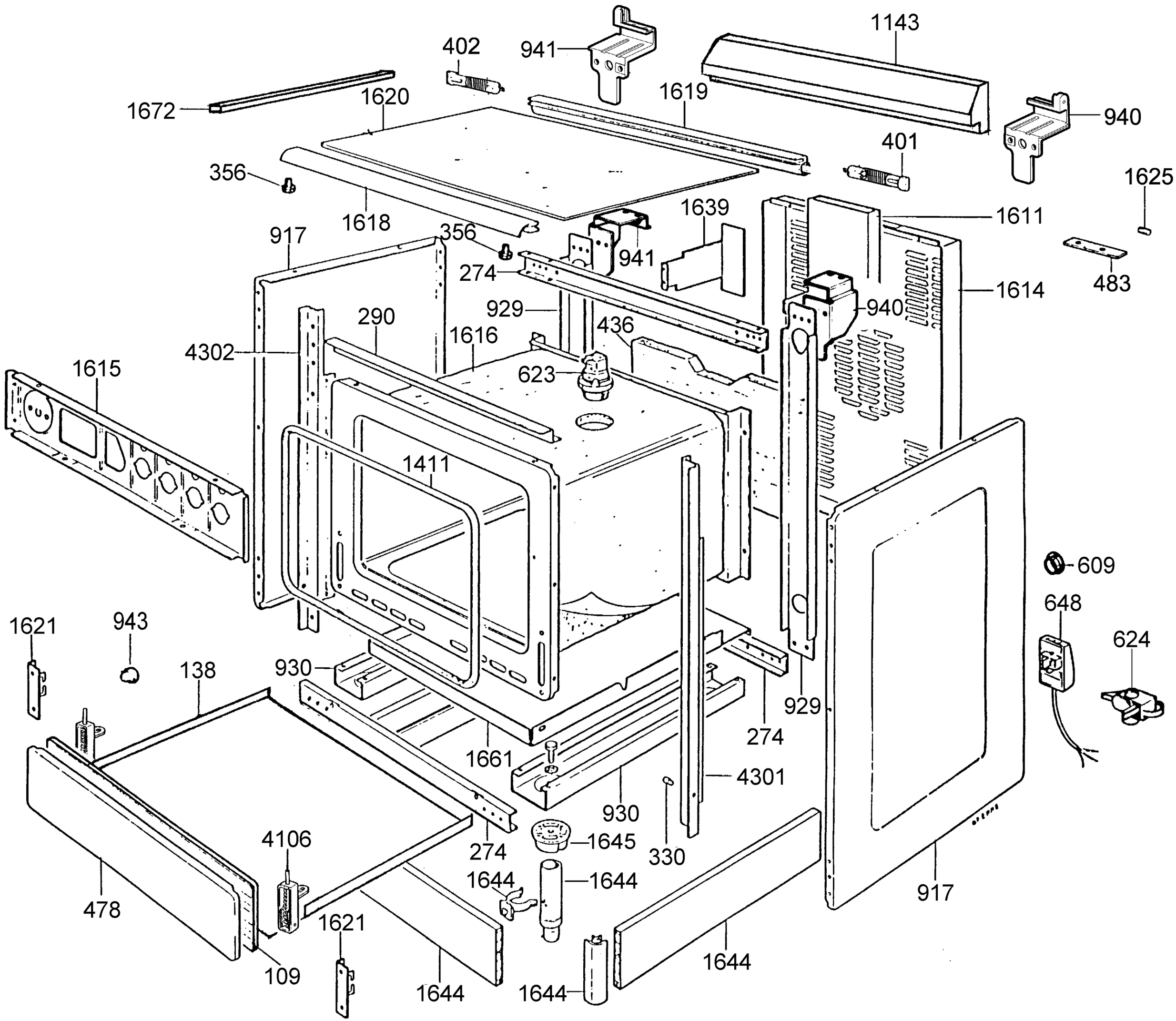
1143
402
941
1672
1620
1619
940
401
356
1625
1639
1611
917
1618
356
941
274
483
1614
929
940
290
436
1616
4302
623
1615
1411
609
648
1621
943
624
138
930
929
274
1661
4301
930
330
4106
1645
274
1644
1644
478
1621
917
109
1644
1644
1644

Cod. 800060