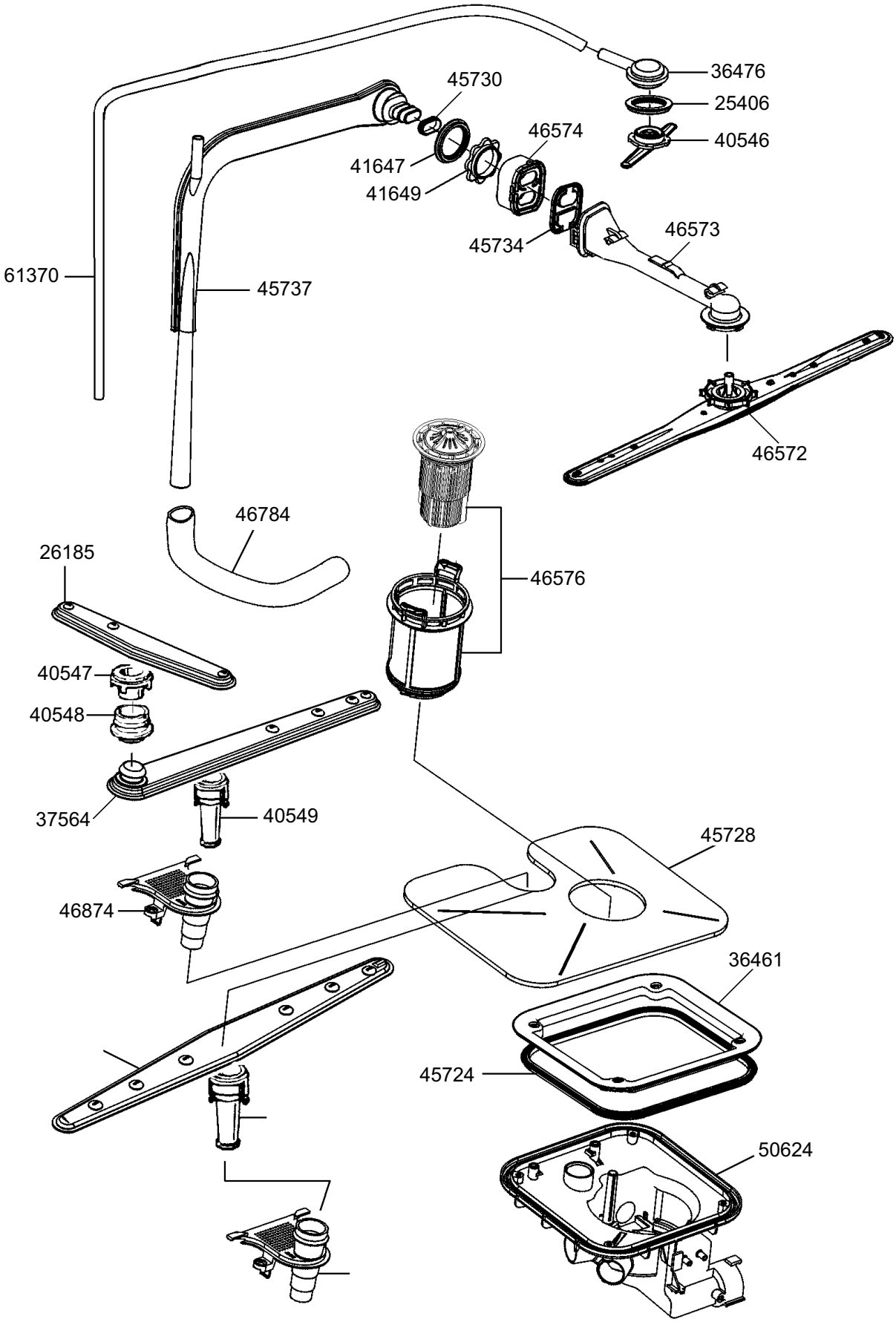
36476
25406
40546
45730
46574
41647
41649
45734
46573
61370
45737
46572
46784
26185
46576
40547
40548
37564
40549
45728
46874
36461
45724
50624

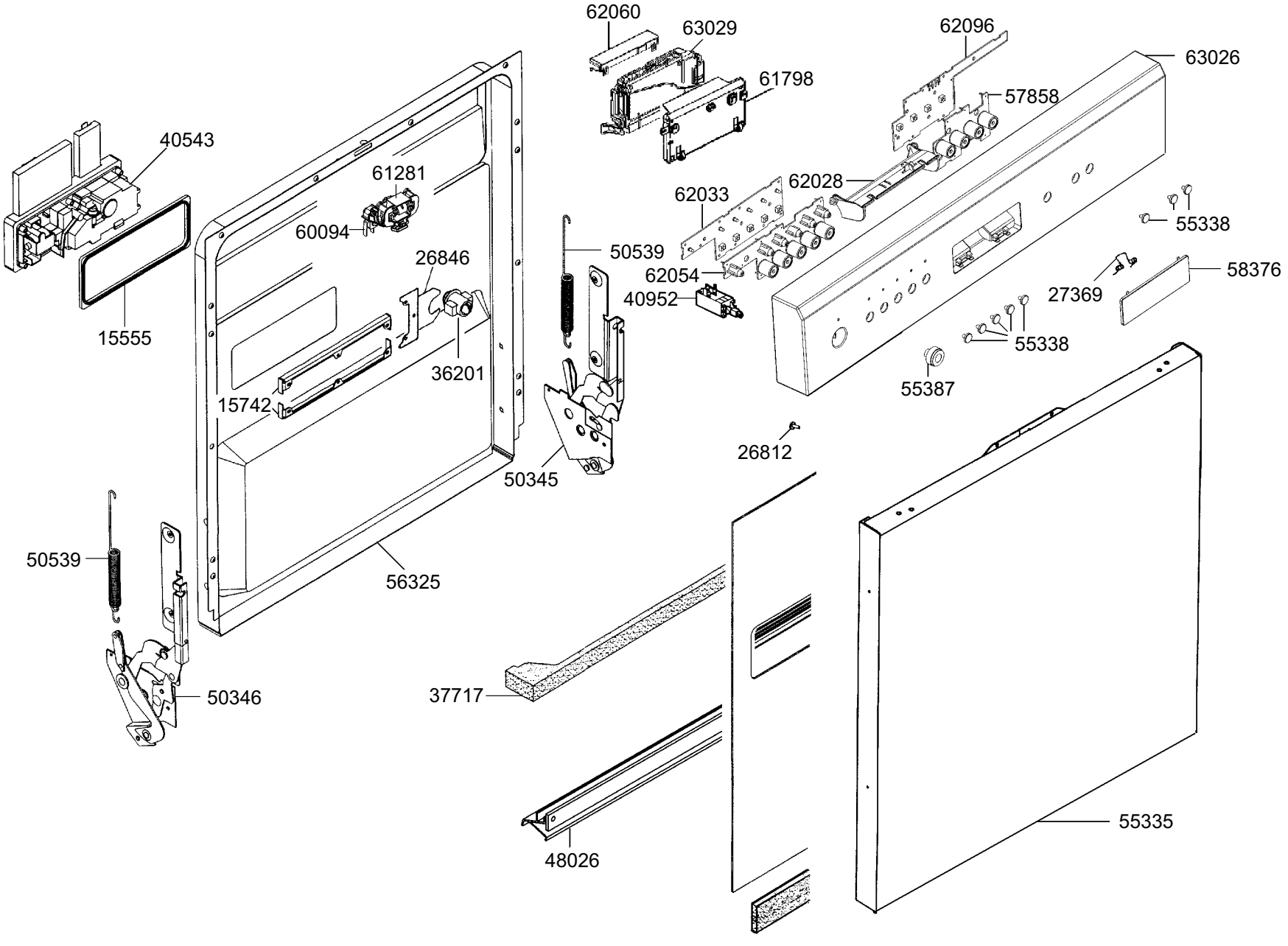
62060
63029
62096
63026
61798
57858
40543
61281
62028
62033
55338
60094
50539
26846
62054
58376
40952
27369
15555
55338
36201
55387
15742
26812
50345
50539
56325
50346
37717
55335
48026

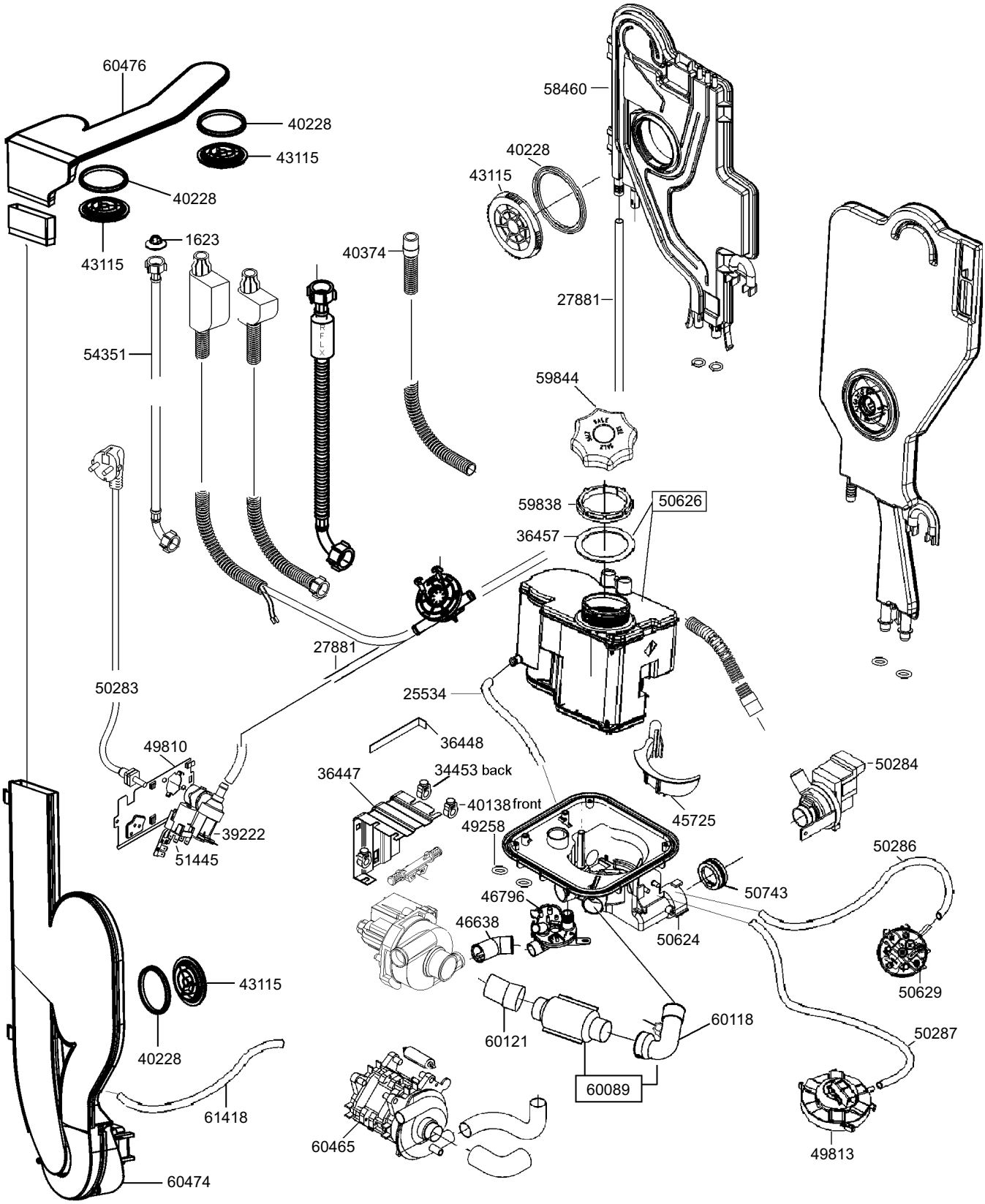
60476
40228
43115
40228
43115
1623
40374
58460
40228
43115
27881
54351
59844
59838
50626
36457
27881
50283
25534
36448
49810
36447
34453 back
40138 front
45725
50284
39222
51445
49258
50286
50743
46796
46638
50624
50629
43115
40228
60121
60118
50287
60089
61418
60465
49813
60474

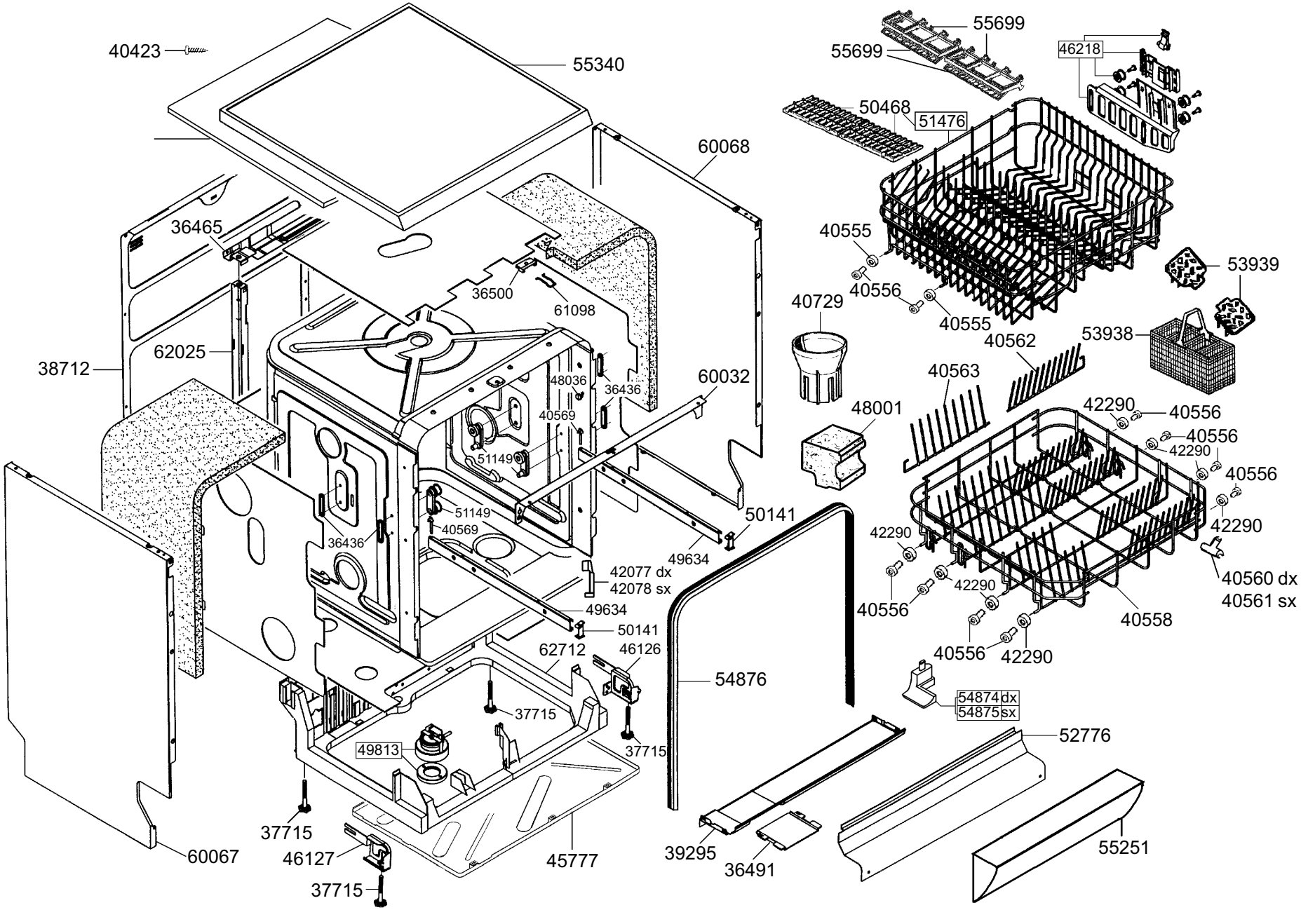
40423
55340
55699
55699
46218
50468
51476
60068
36465
40555
53939
36500
61098
40556
40729
40555
53938
40562
62025
38712
48036
36436
60032
40563
48001
42290
40556
40569
40556
51149
42290
40556
51149
50141
42290
36436
40569
49634
42290
42077 dx
42078 sx
40560 dx
40561 sx
49634
42290
40556
50141
40558
62712
46126
40556
42290
54876
54874dx
54875sx
37715
52776
49813
37715
37715
60067
46127
45777
39295
36491
55251
37715