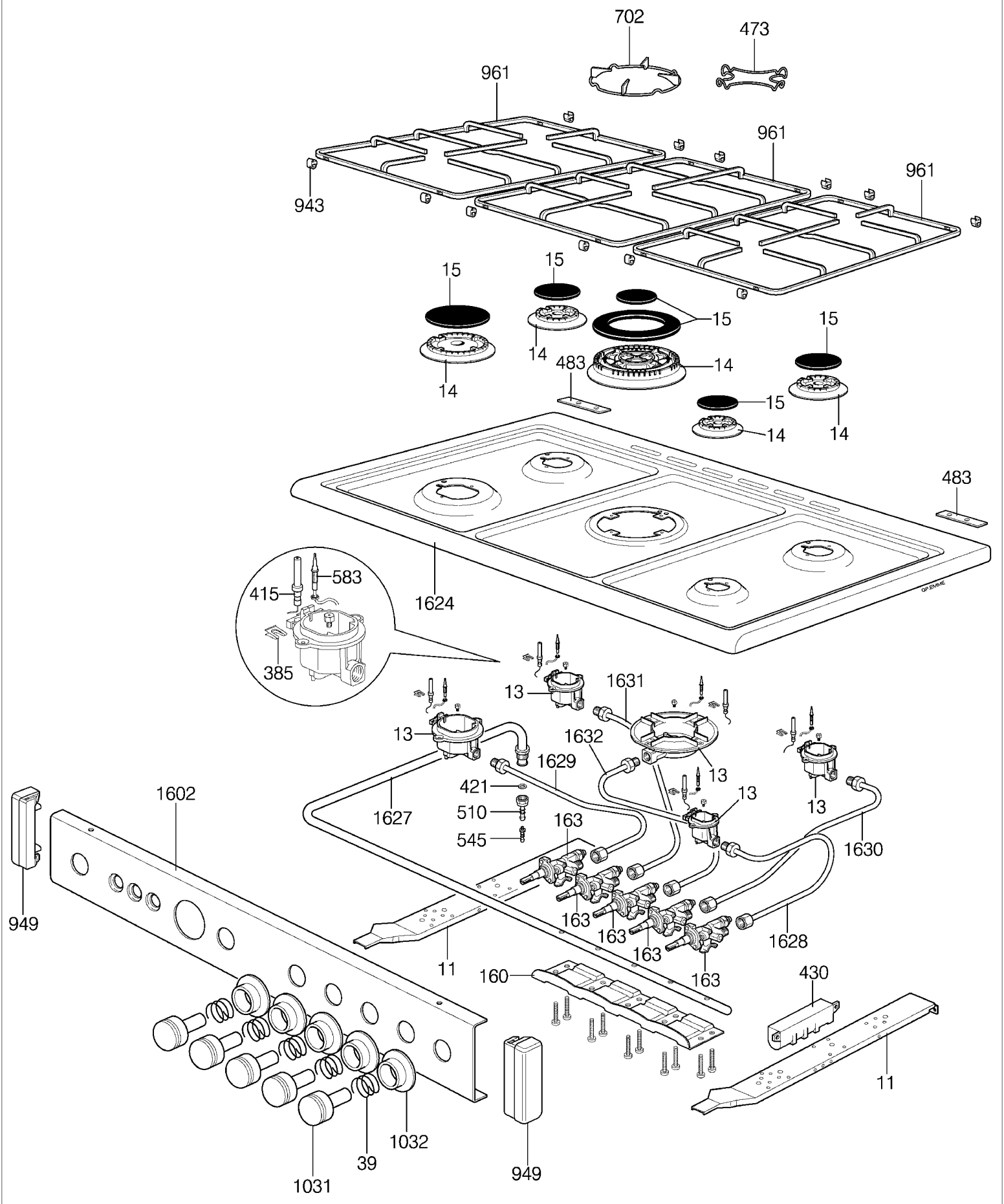
702
473
961
961
961
943
15
15
15
15
14
14
483
14
15
14
14
483
1624
583
415
385
13
1631
13
1632
1629
13
421
510
545
13
13
1627
163
1630
1602
949
163
163
163
163
1628
11
160
430
11
1031
39
1032
949

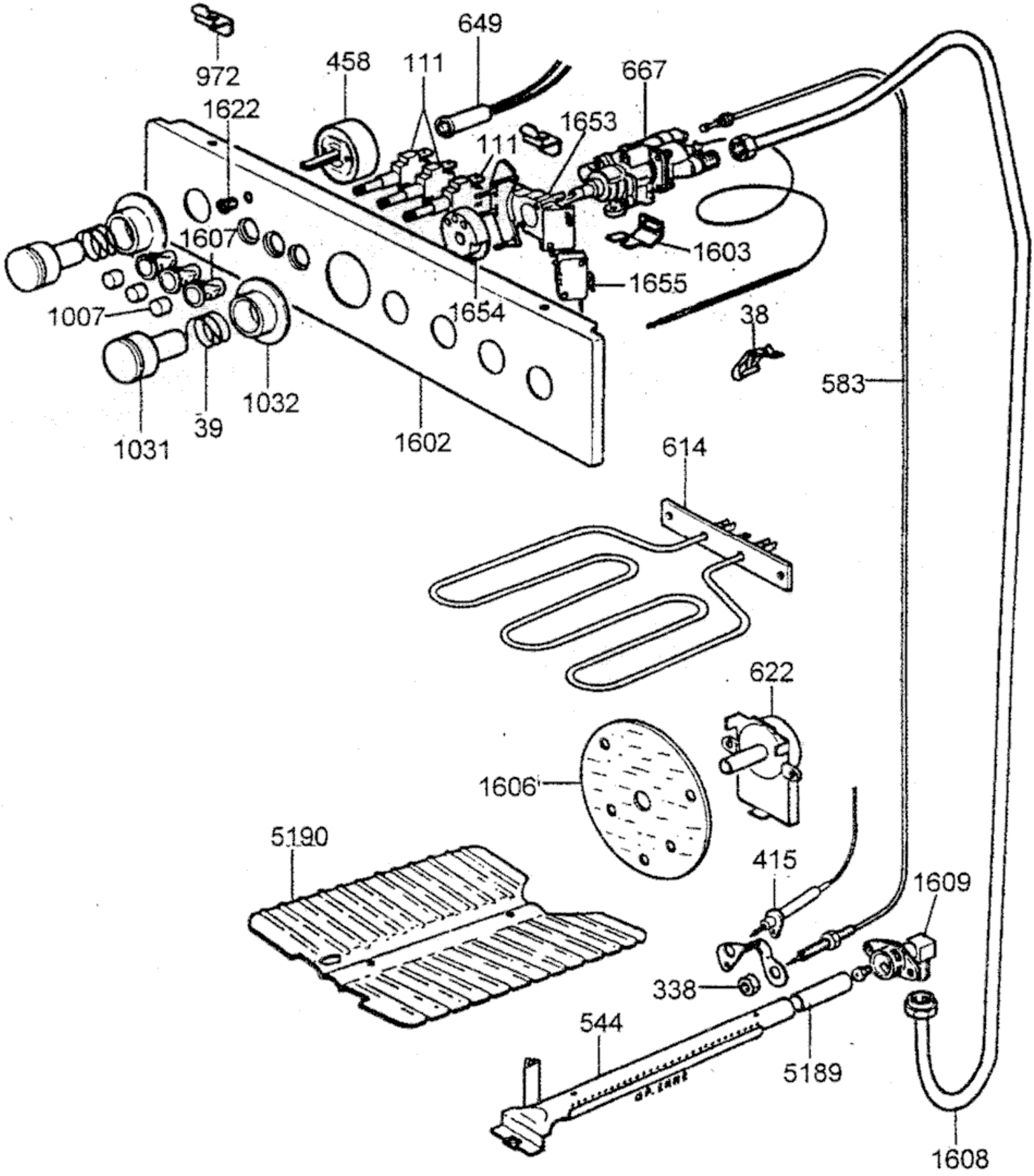
972
649
458
111
667
1622
1653
111
1607
1603
1655
1007
1654
38
583
1032
39
1031
1602
614
622
1606
5190
415
1609
338
544
5189
1608

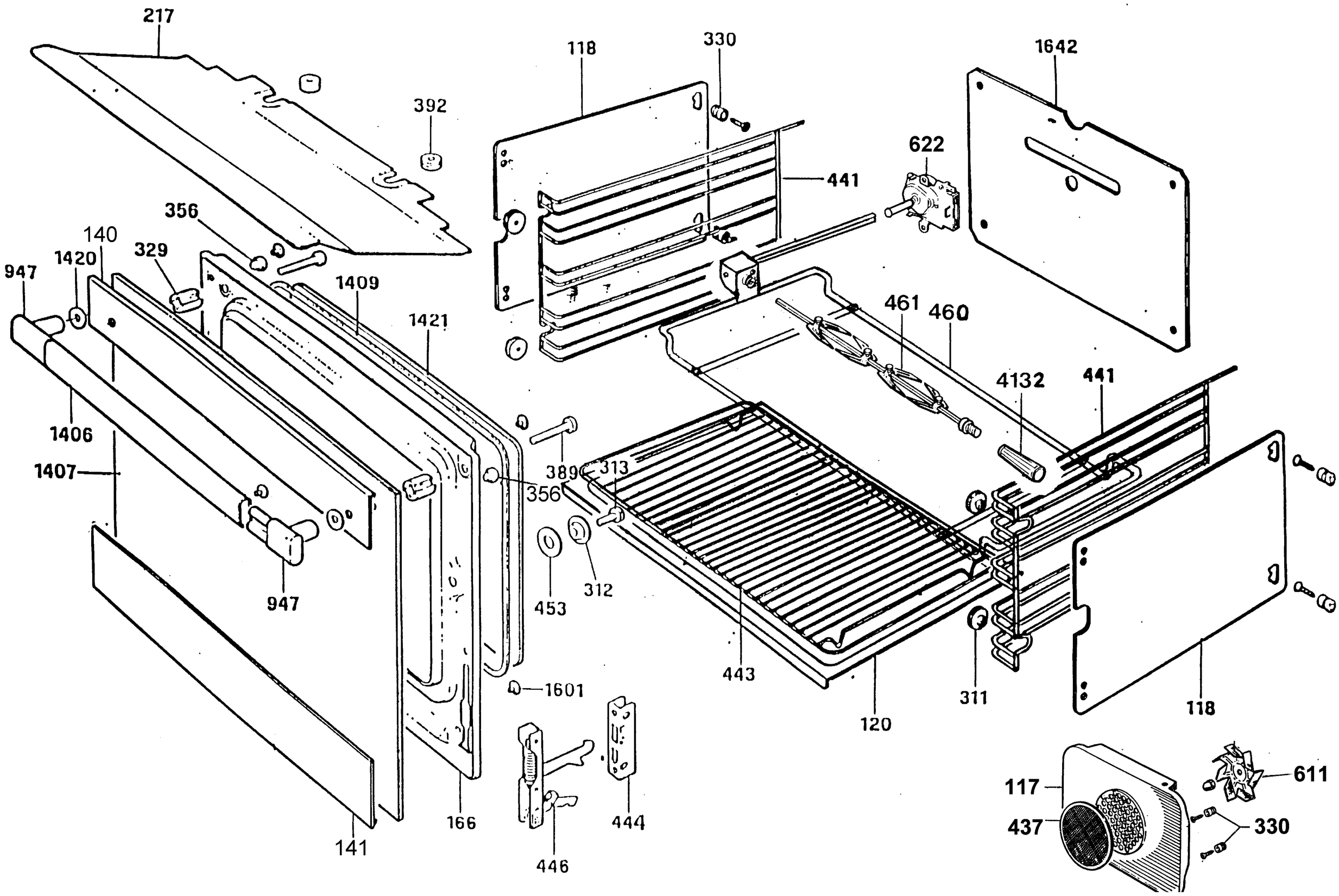
217
392
118
330
1642
622
441
356
140
1420
329
947
1409
1421
461
460
4132
441
1406
1407
389
313
356
947
453
312
443
311
118
120
1601
166
444
446
141
117
611
437
330

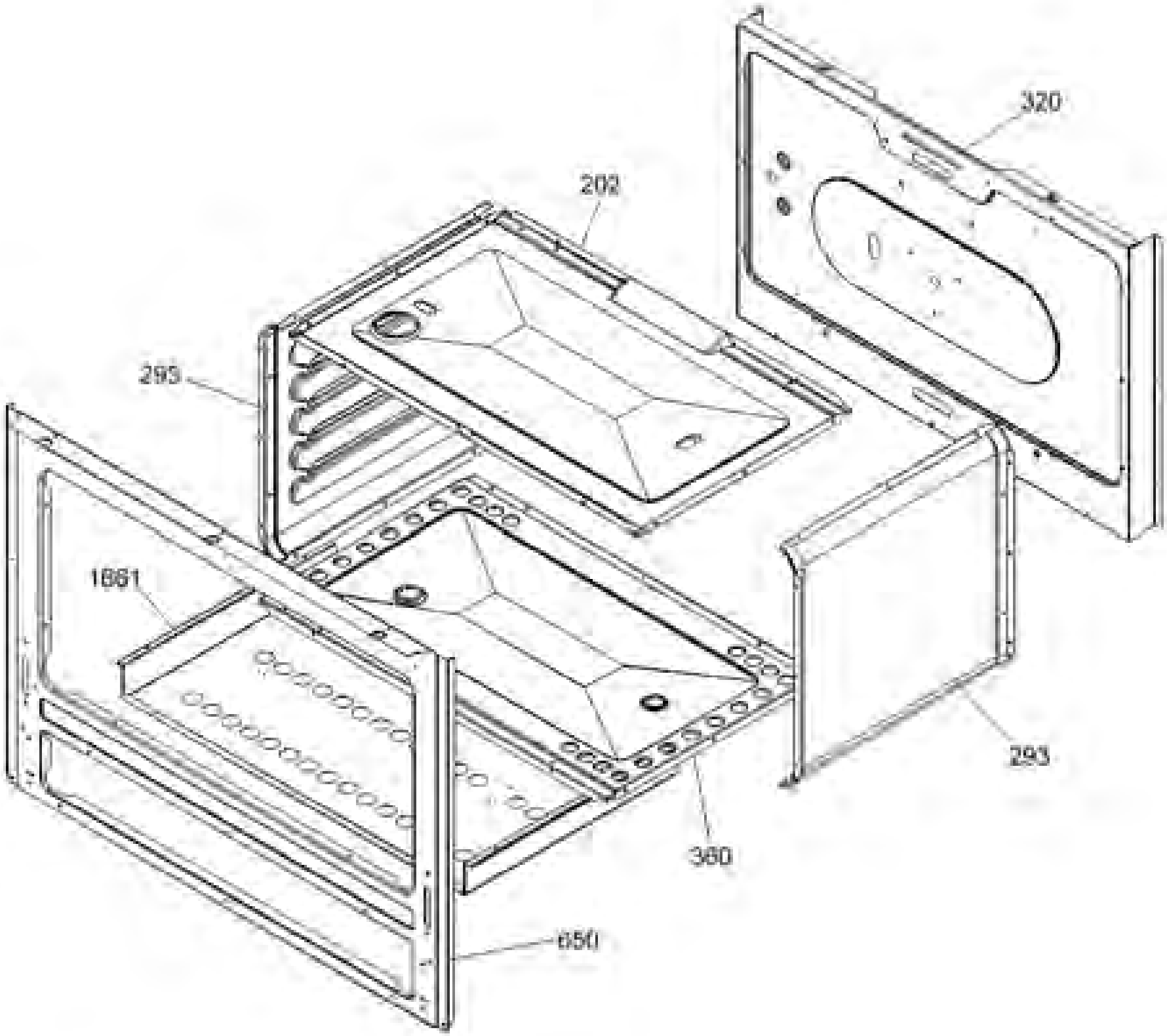
320
202
295
1661
293
360
650

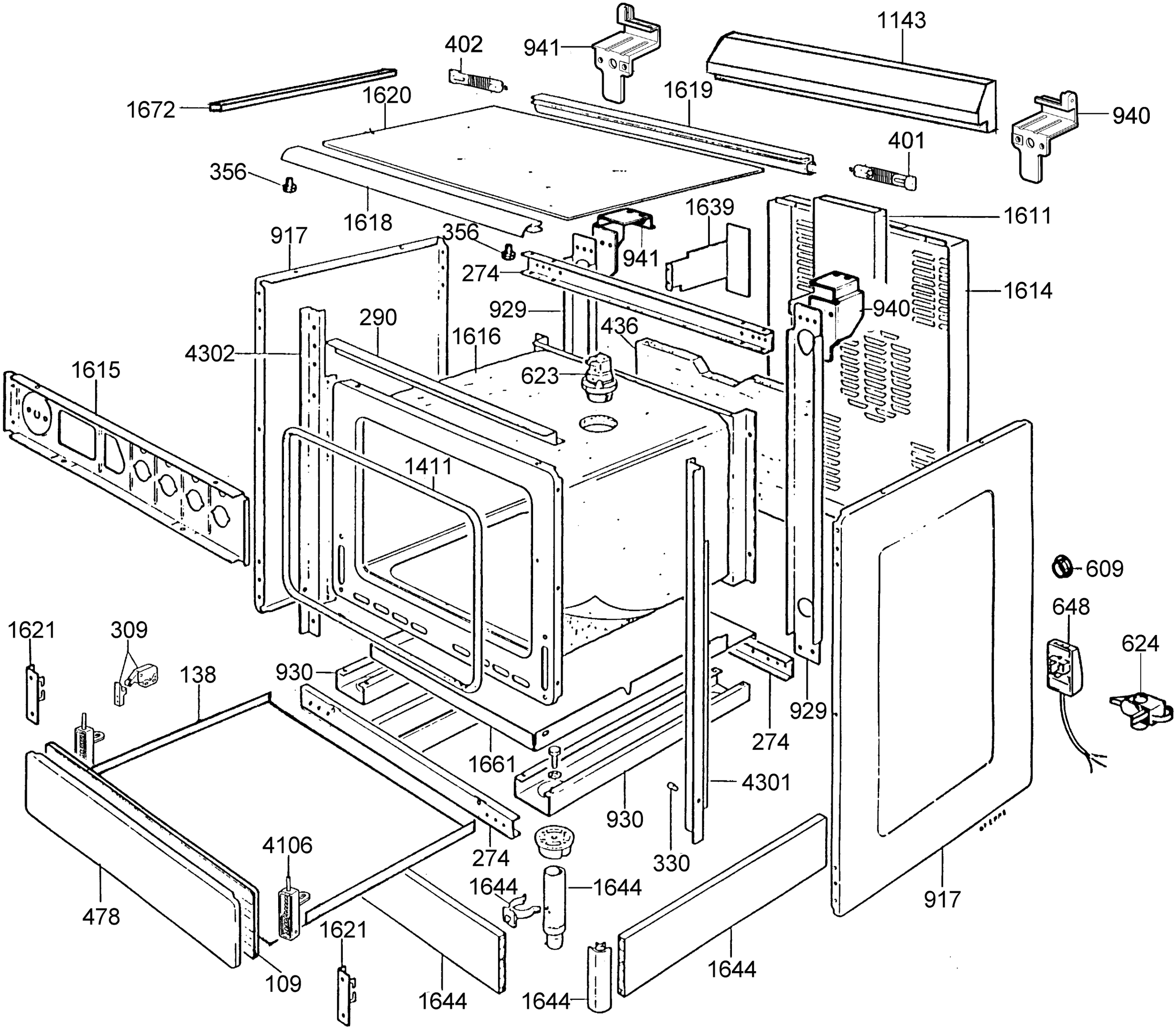

11/02/2000 rev.0