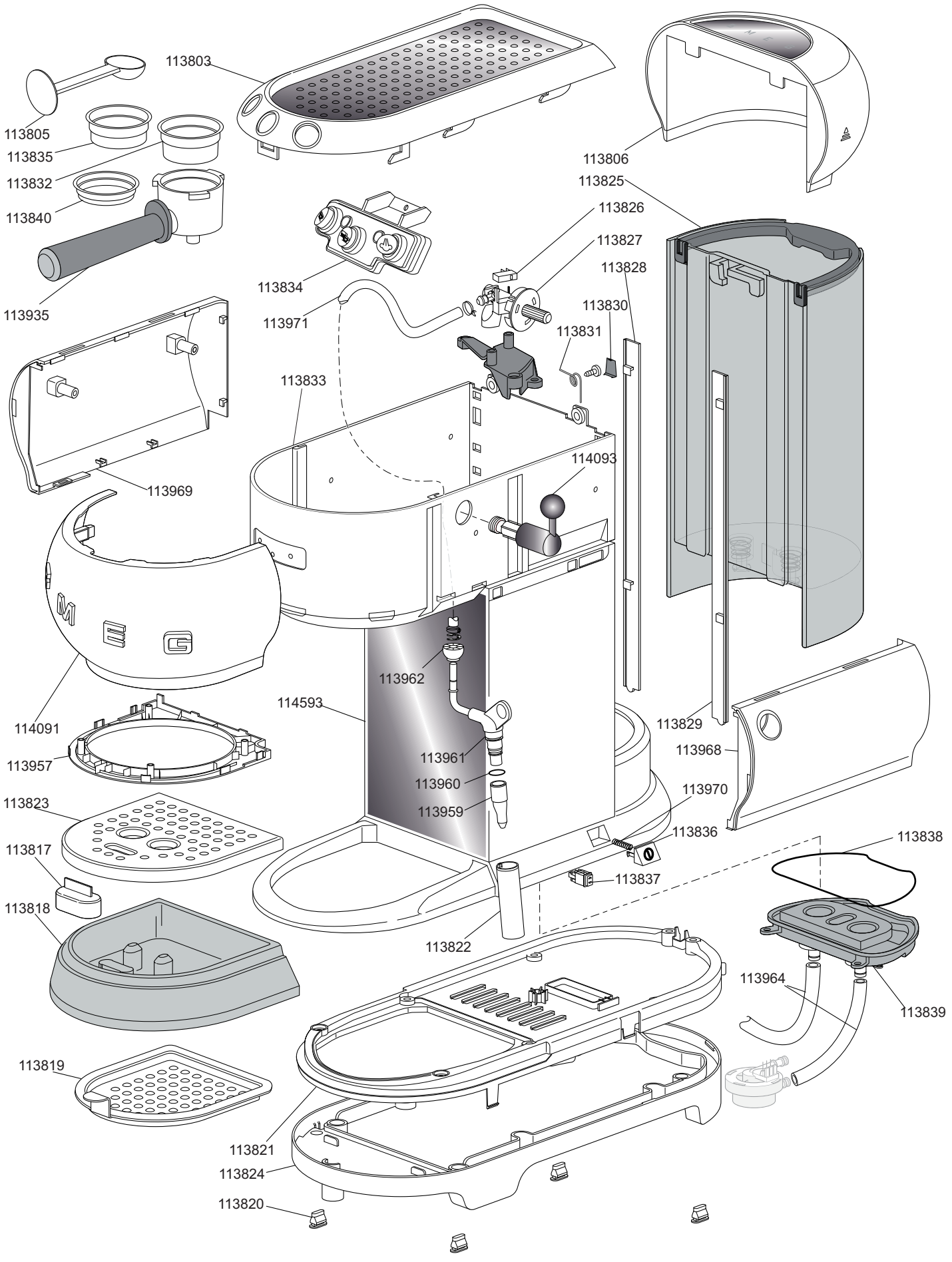
113803
113805
113835
113832
113840
113935
113806
113825
113826
113827
113828
113834
113971
113830
113831
113833
113969
114093
113962
114593
114091
113957
113961
113960
113959
113829
113968
113970
113823
113836
113838
113817
113837
113818
113822
113964
113839
113819
113821
113824
113820

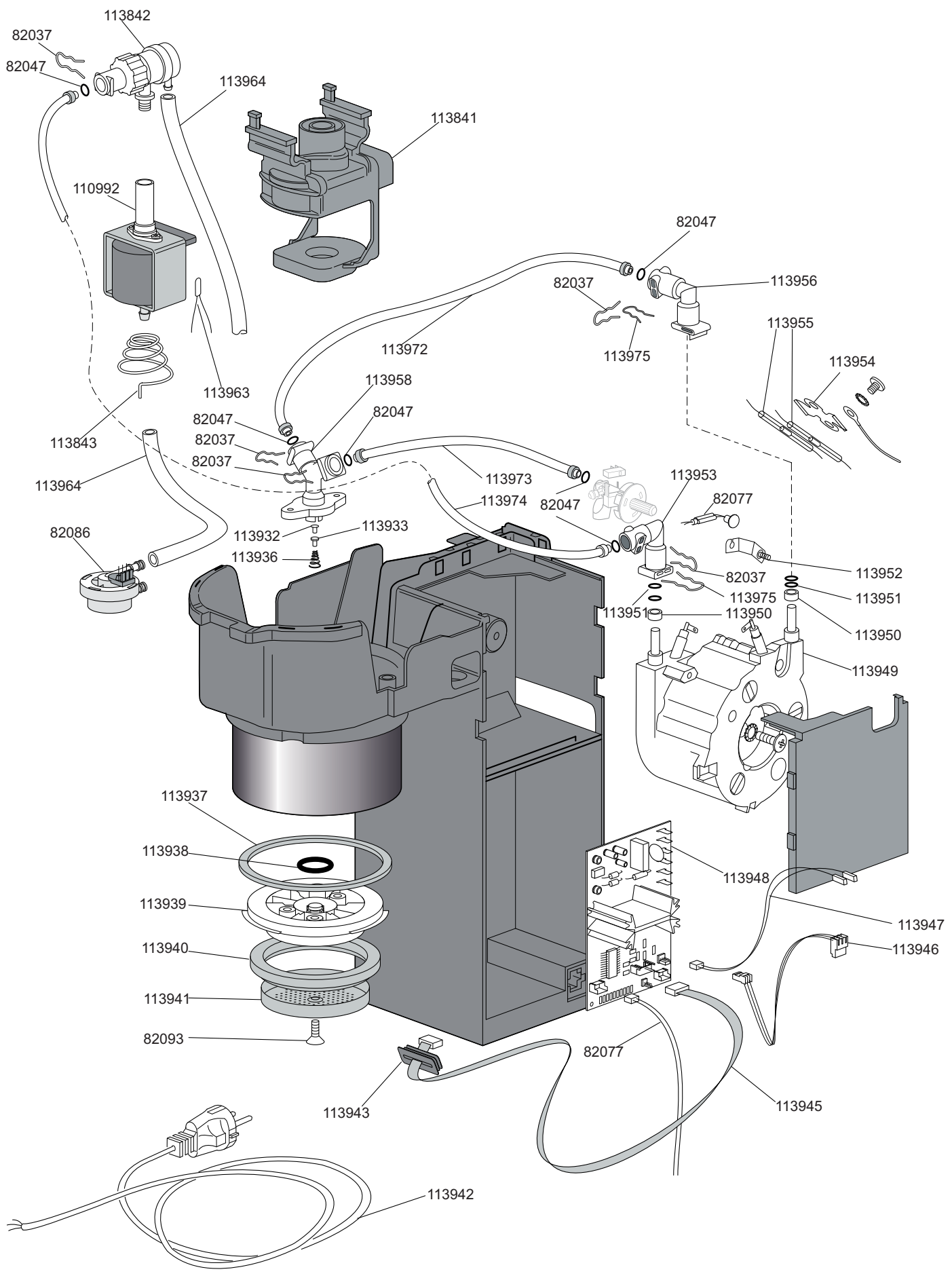
113842
82037
82047
113964
113841
110992
82047
113956
82037
113955
113972
113975
113954
113963
113958
82047
82047
82037
113843
82037
113964
113973
113953
113974
82047
82077
82086
113932
113933
113936
113952
82037
113951
113975
113951
113950
113950
113949
113937
113938
113948
113939
113947
113940
113946
113941
82093
82077
113943
113945
113942