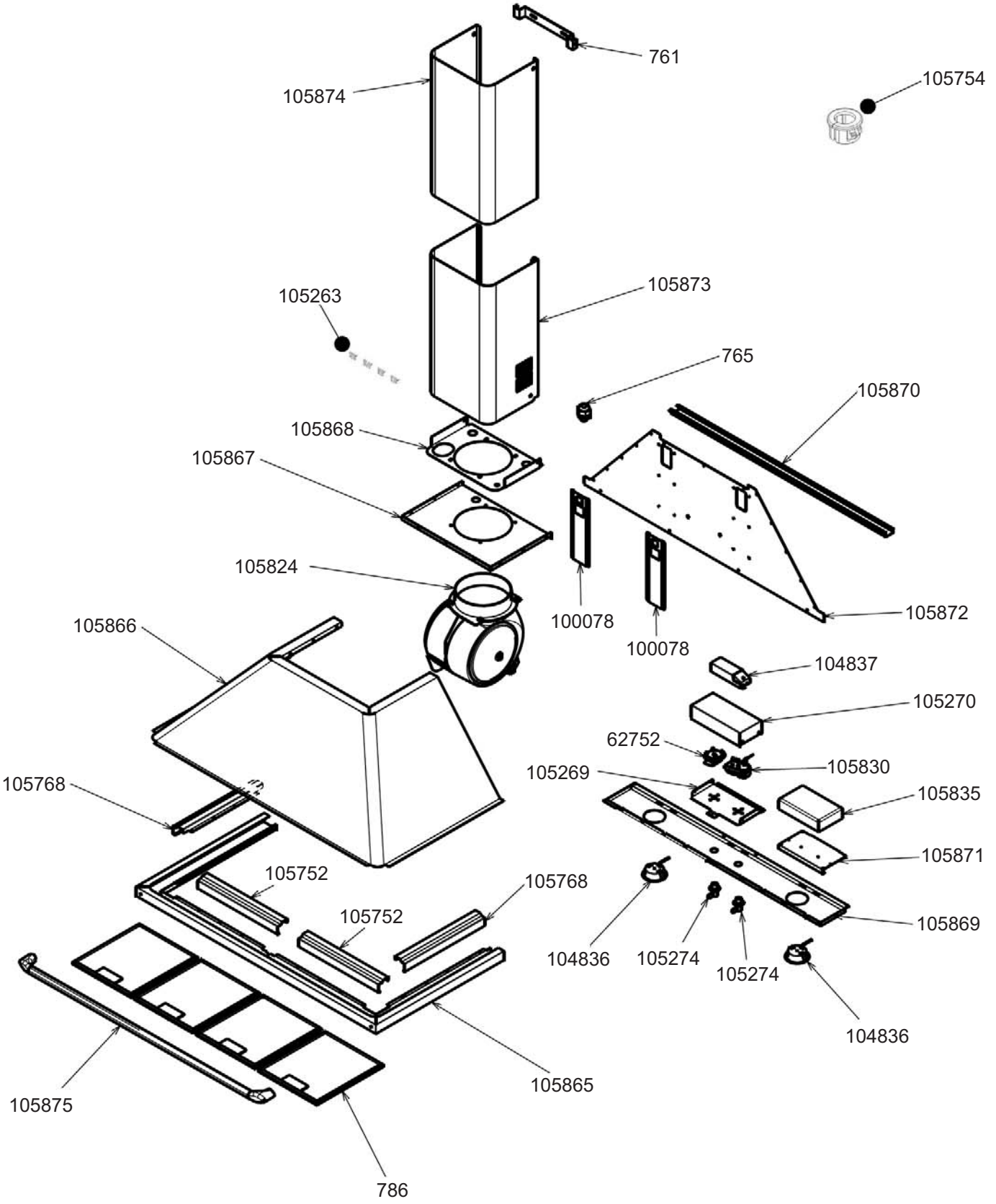
761
105754
105874
105873
105263
765
105870
105868
105867
105824
100078
100078
105872
105866
104837
105270
62752
105830
105269
105835
105768
105871
105752
105768
105752
105869
104836
105274
105274
104836
105865
105875
786

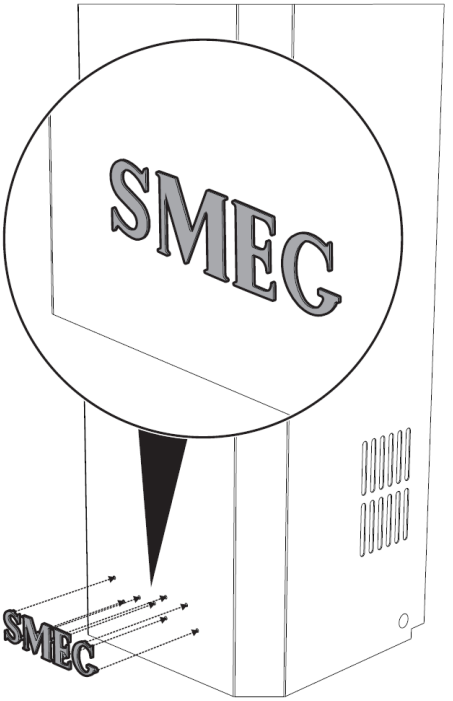

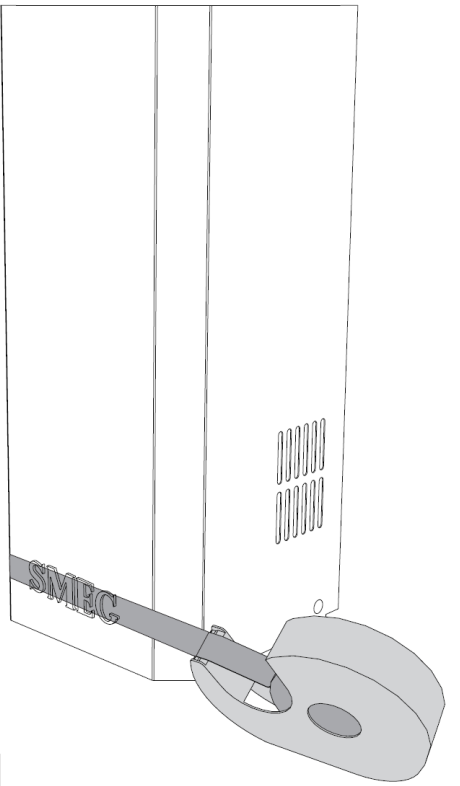

1 2

3 4