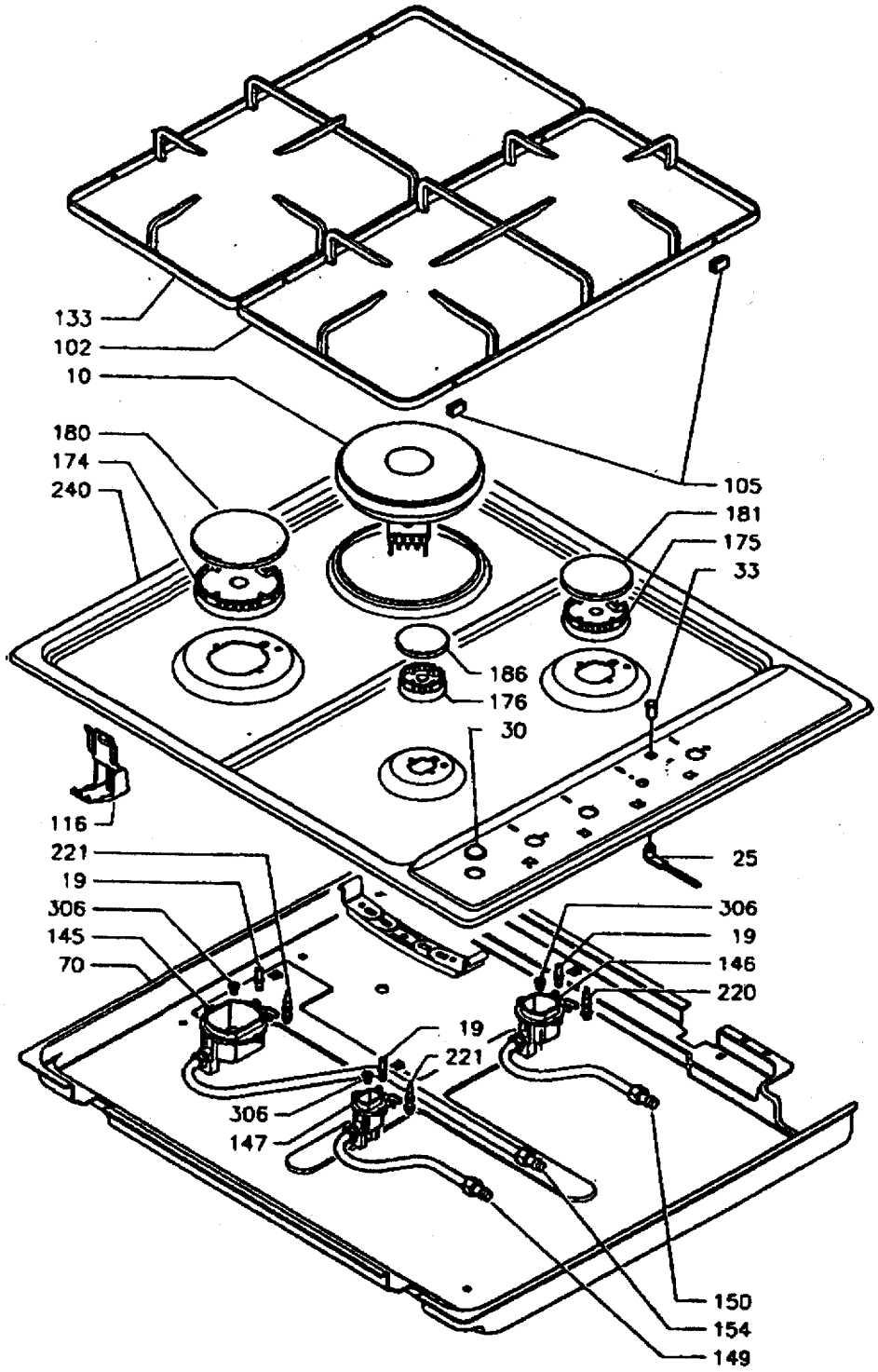

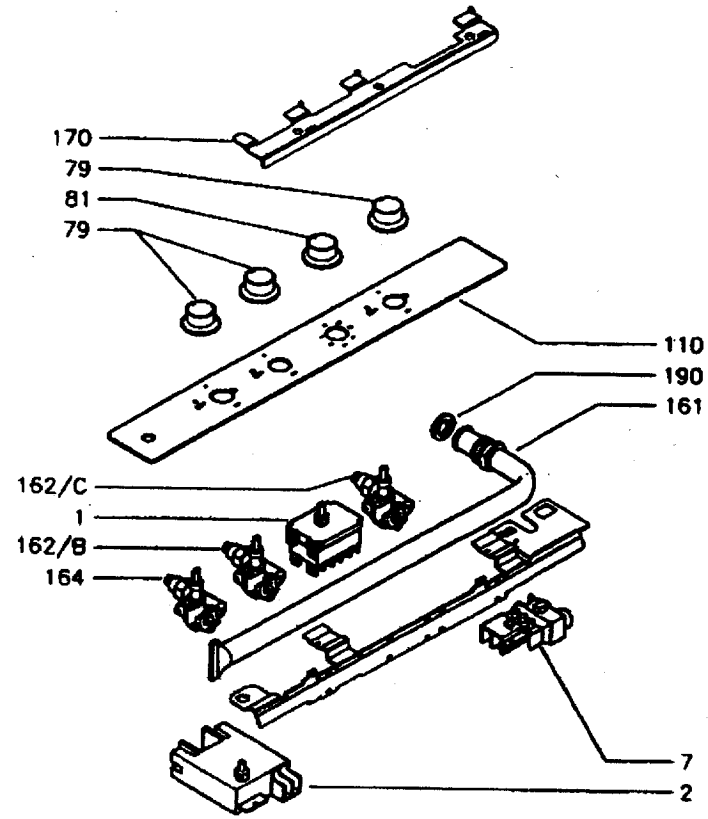

VUE 401

SOGEDIS BP 268
76305 SOTTEVILLE LES ROUEN
TPH 02 32 91 96 90
FAX 02 35 66 25 77