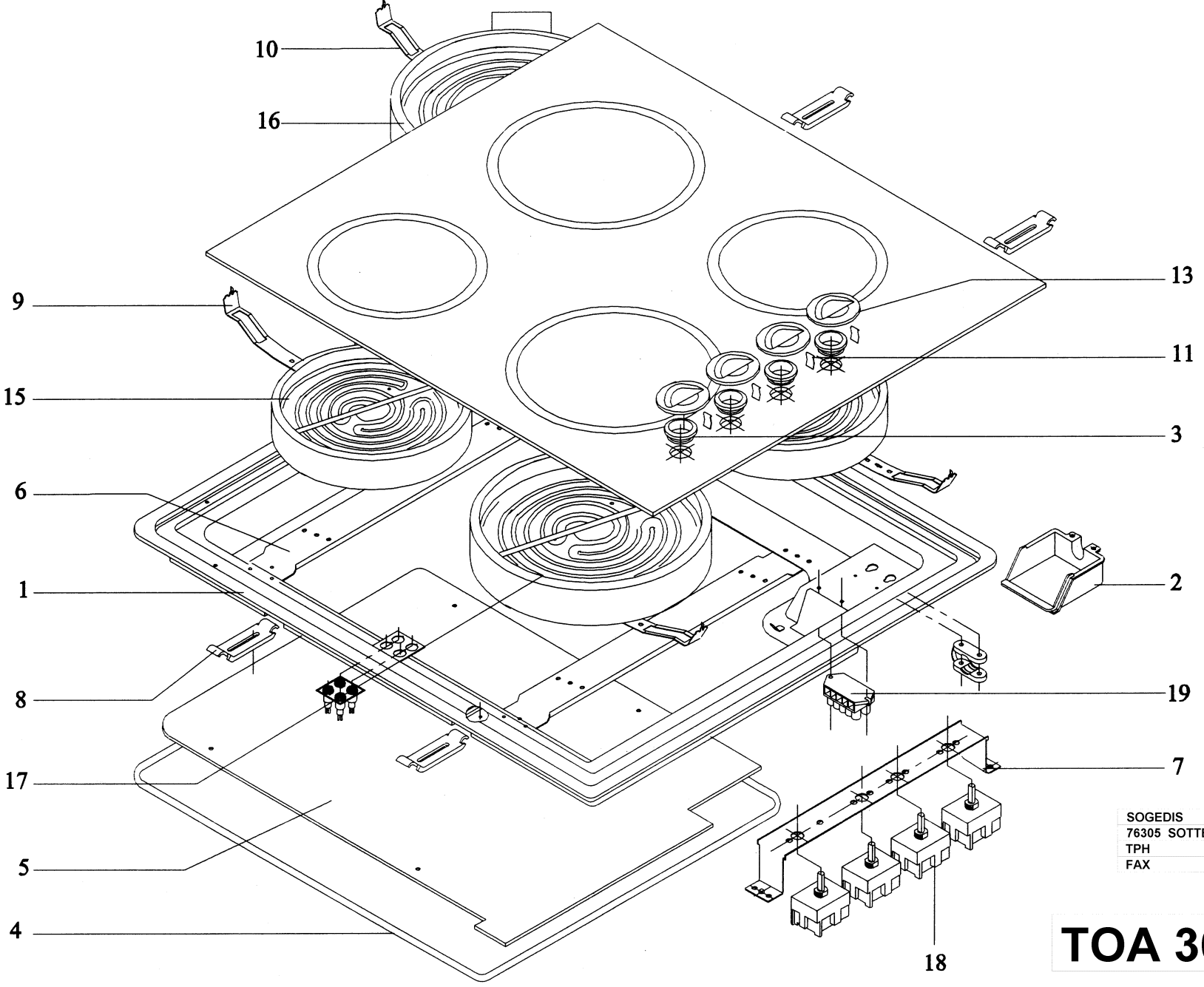

SOGEDIS	BP 268
76305 SOTTEVILLE LES ROUEN	
TPH	02 32 91 96 90
FAX	02 35 66 25 77

290300

TOA 36 F 08