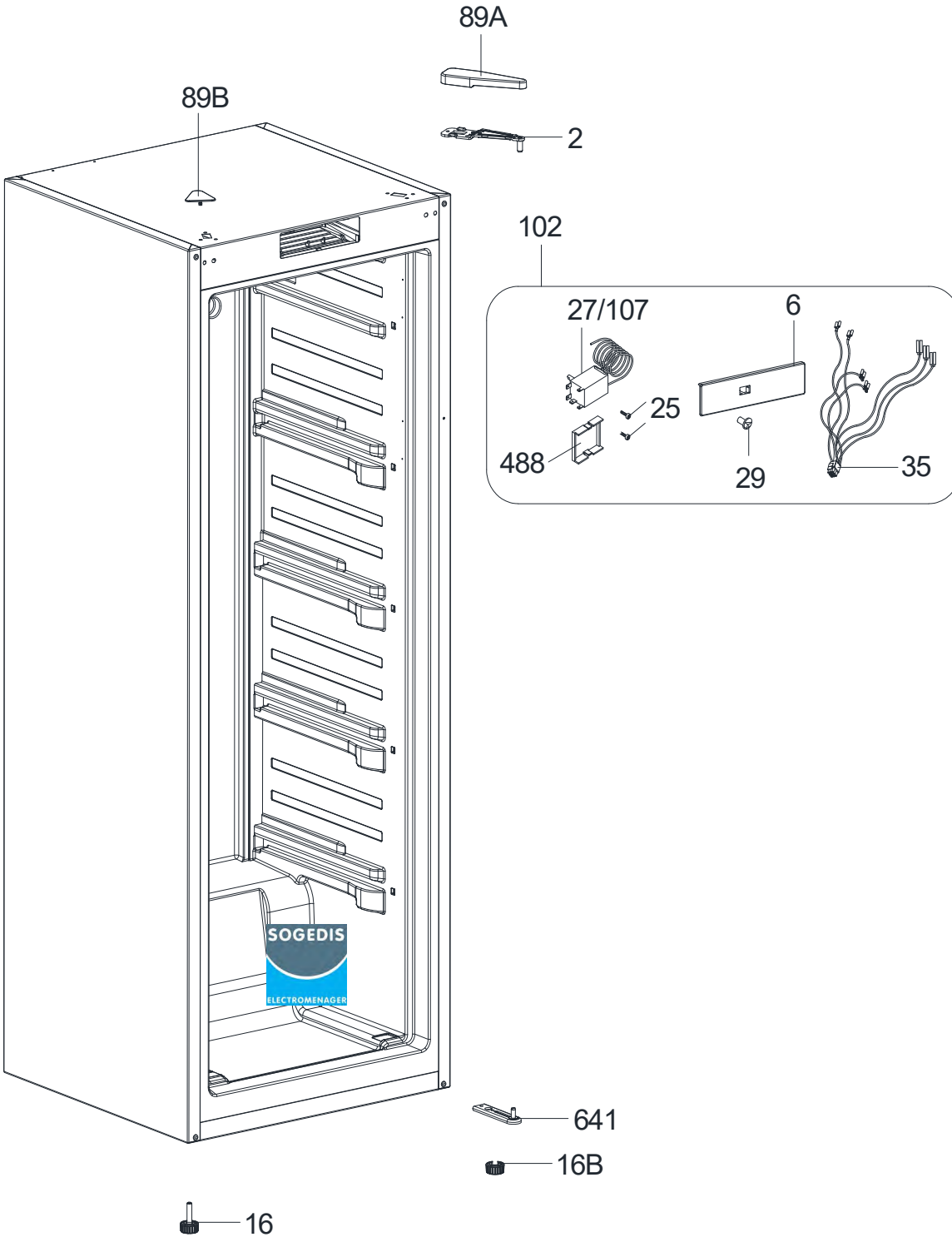
89A
2
89B
102
27/107
6
25
488
29
35
641
16B
16
SOGEDIS
ELECTROMENAGER

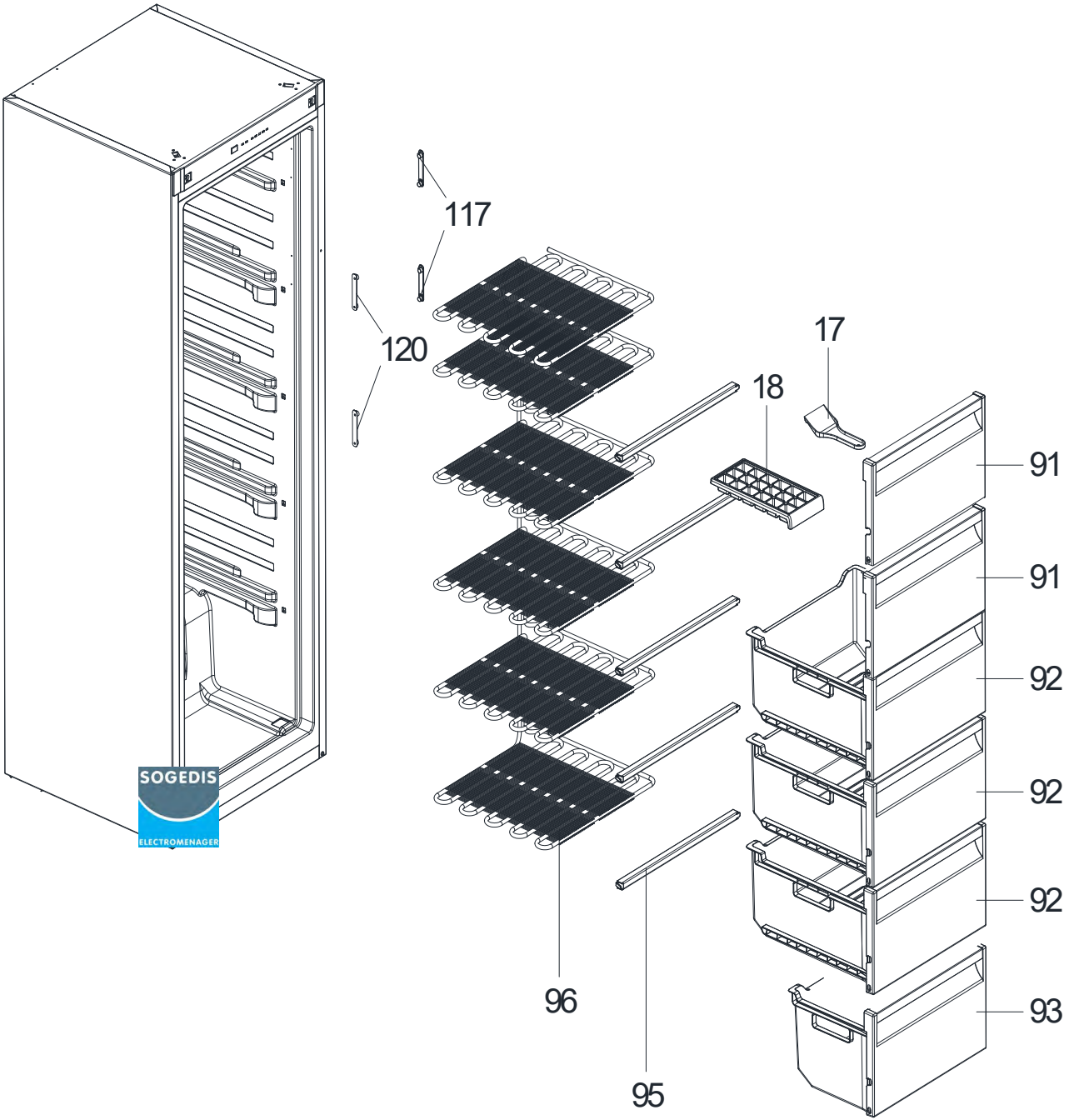
117
120
17
18
91
91
92
92
92
93
96
95
SOGEDIS
ELECTROMENAGER

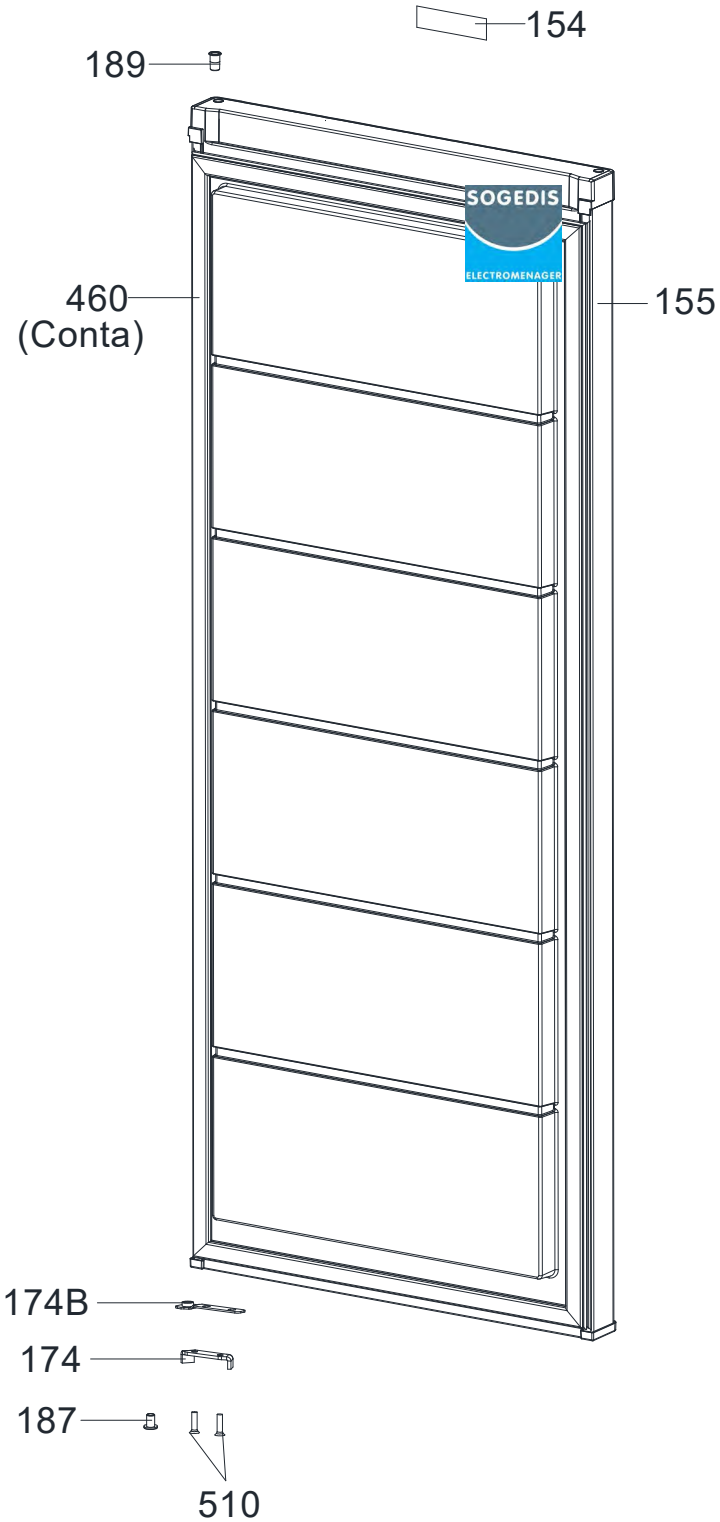
154
189
460
(Conta)
155
174B
174
187
510

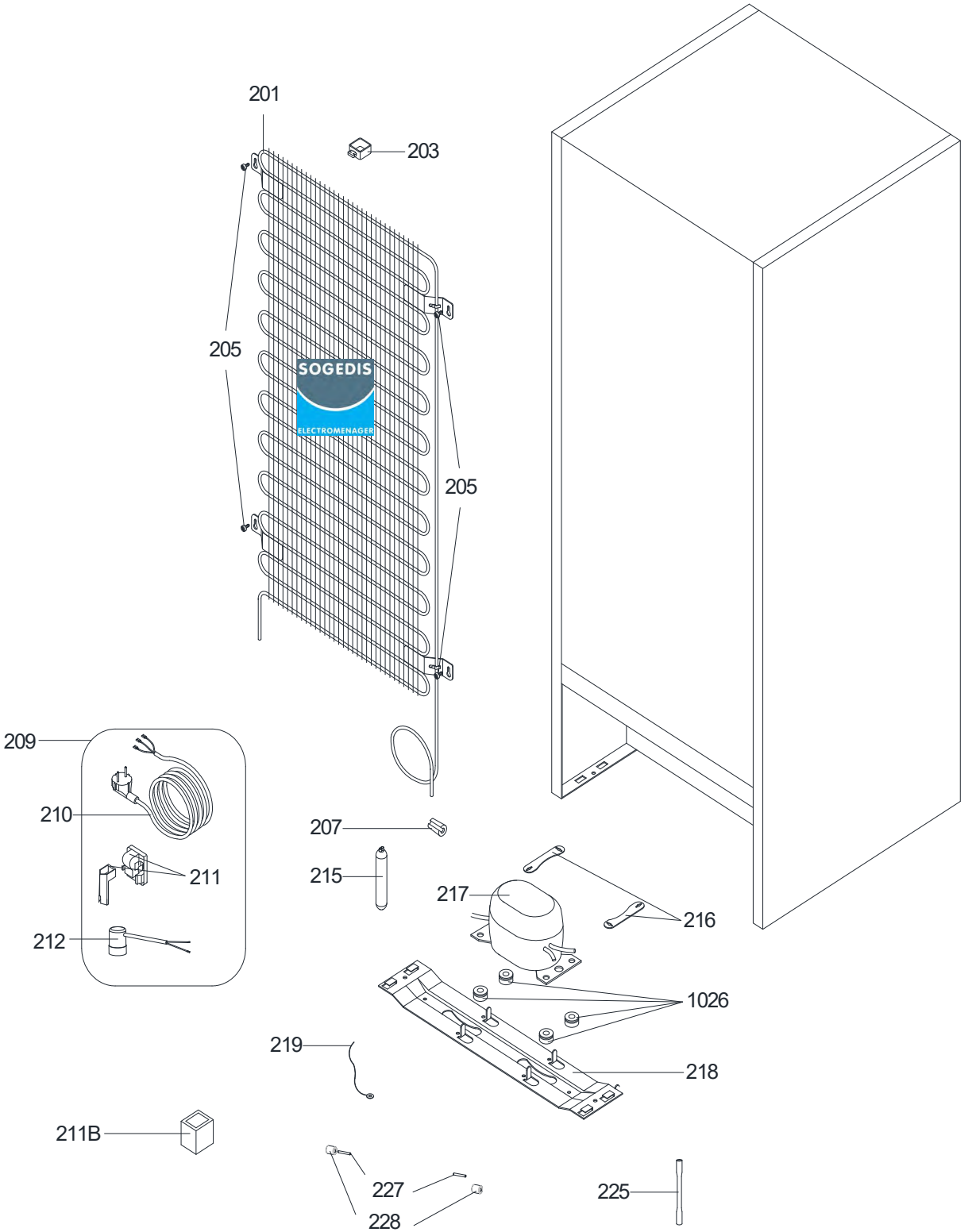
201
203
205
205
SOGEDIS
ELECTROMENAGER
209
210
211
212
207
215
217
216
1026
219
218
211B
227
228
225