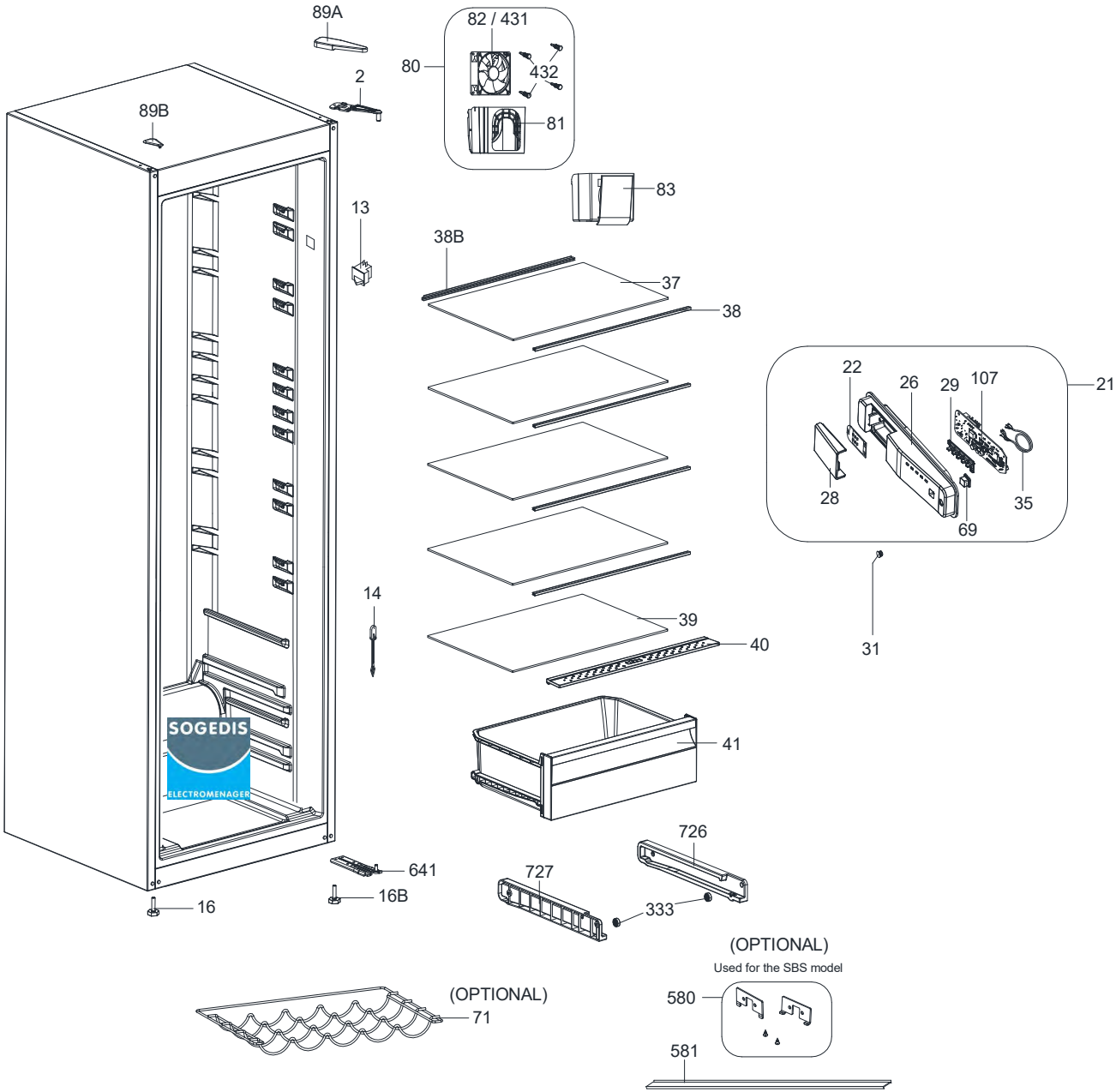
89A
82 / 431
80
432
81
2
89B
83
13
38B
37
38
22
26
29
107
21
28
35
69
31
14
39
40
41
726
641
727
16B
333
16
(OPTIONAL)
Used for the SBS model
580
(OPTIONAL)
71
581

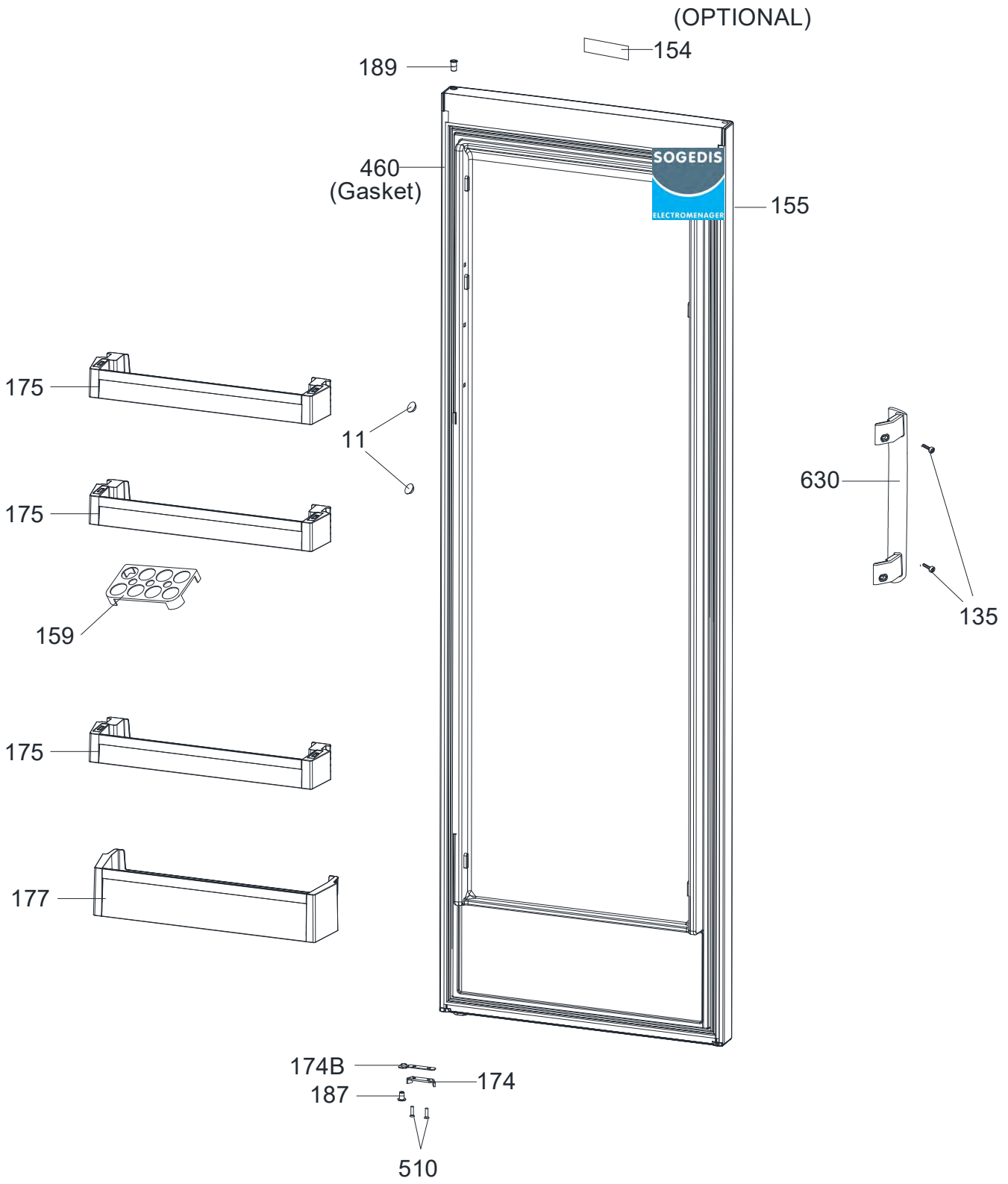
(OPTIONAL)
154
189
460
(Gasket)
155
175
11
630
175
135
159
175
177
174B
174
187
510

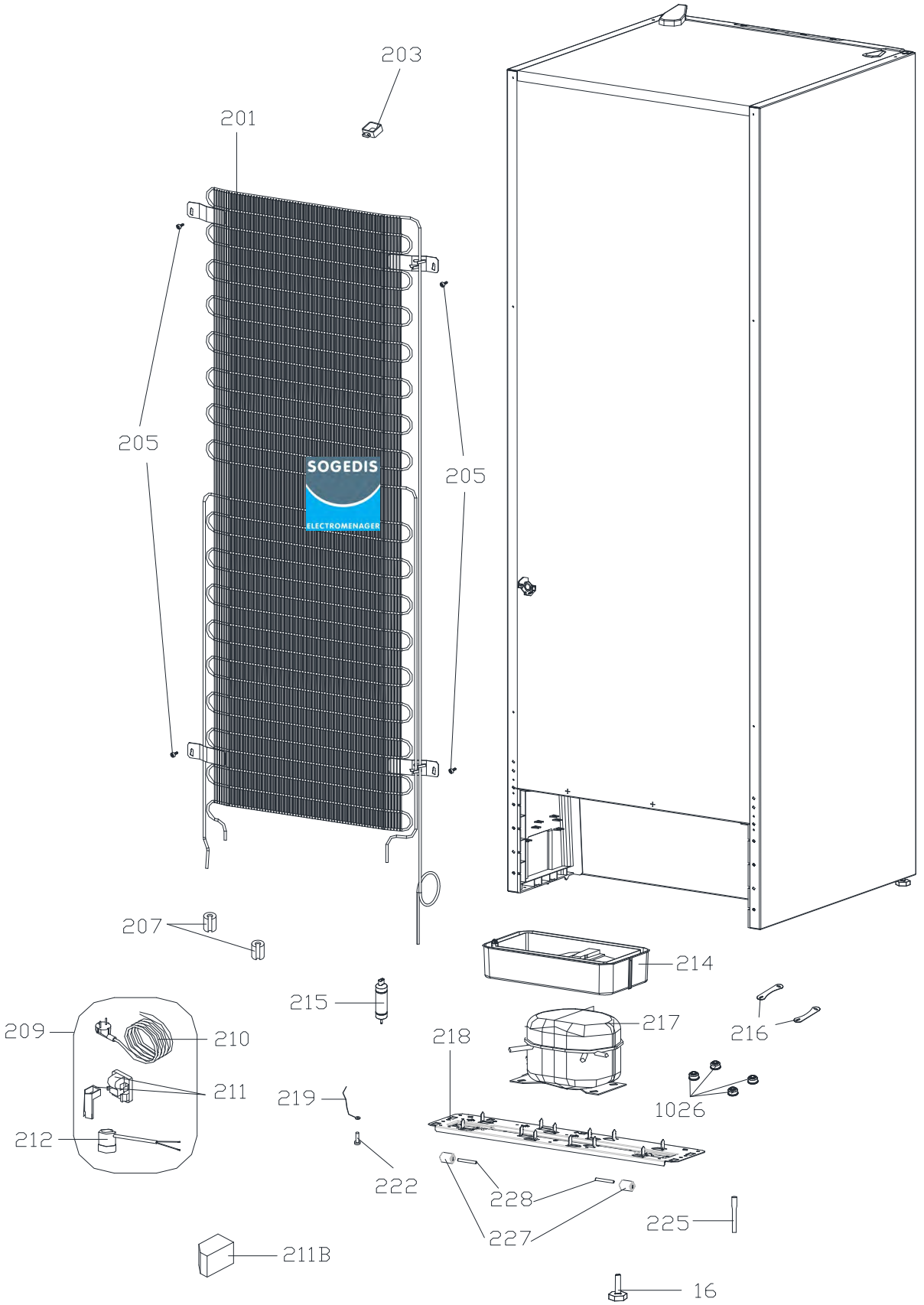
203
201
205
205
207
214
215
209
210
211
212
217
216
218
1026
219
222
228
227
225
211B
16