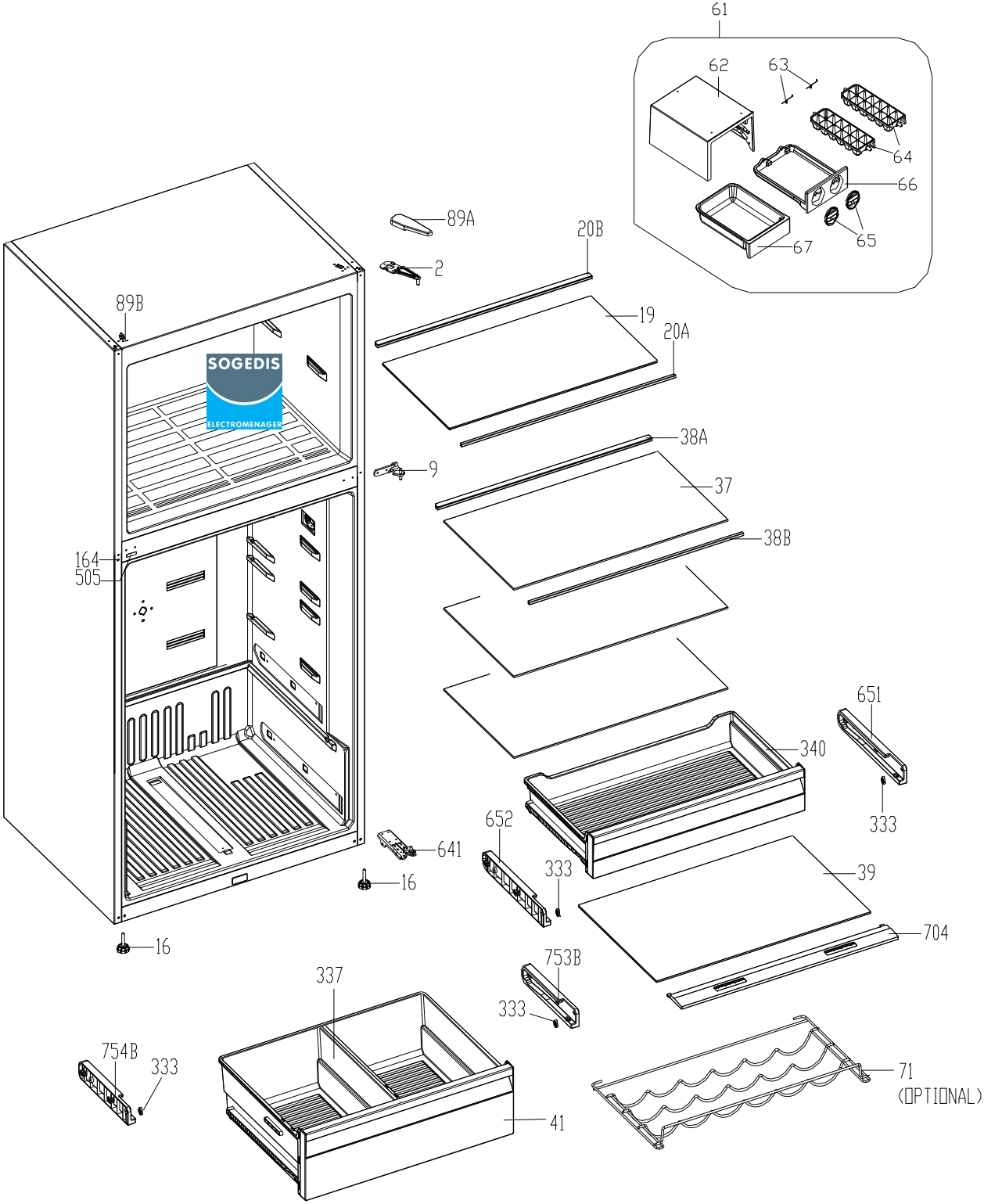
61
62
63
64
66
65
67
89A
2
20B
19
20A
89B
38A
9
37
38B
164
505
651
340
333
652
641
333
39
16
704
16
753B
337
333
754B
333
71
(OPTIONAL)
41

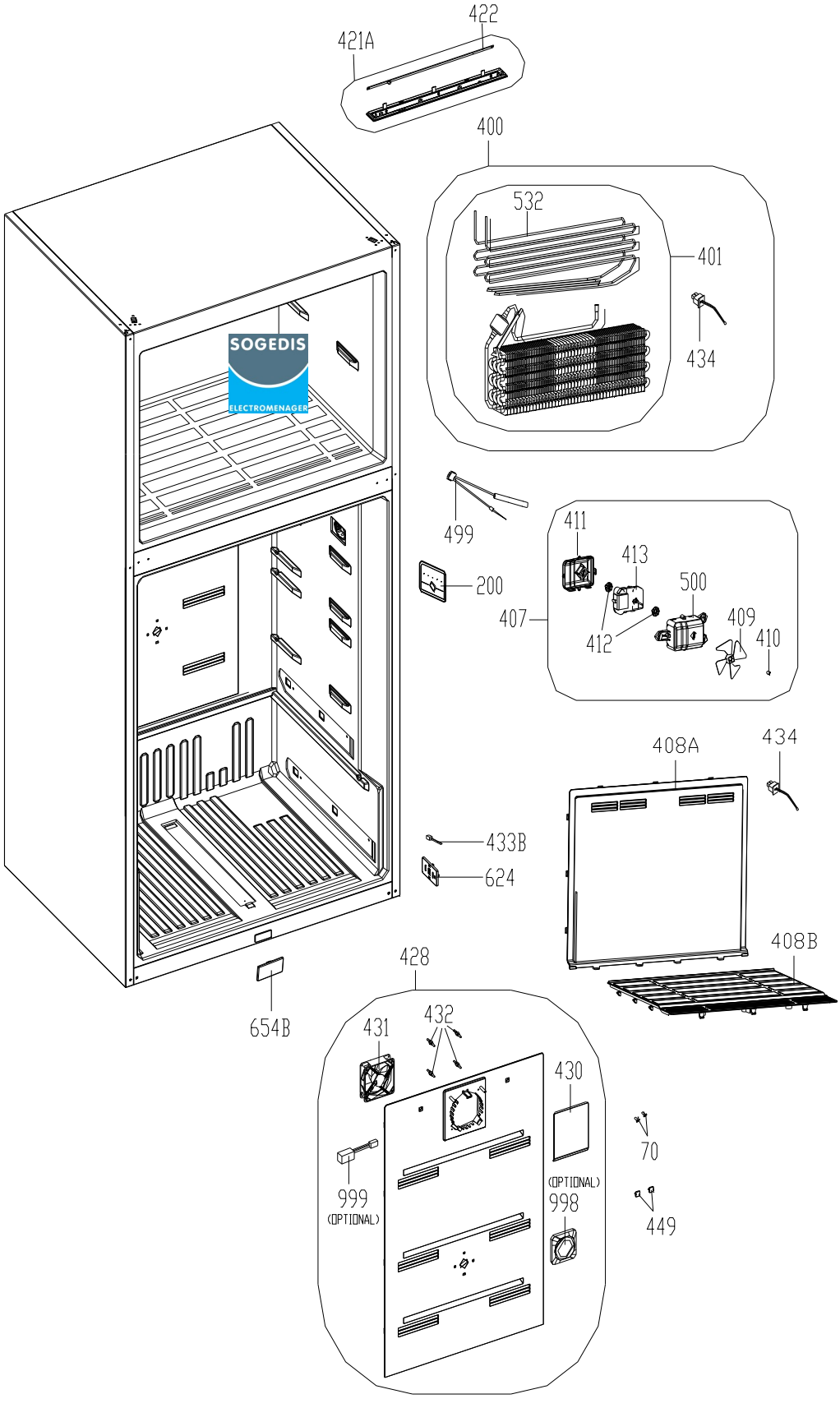
422
421A
400
532
401
434
499
411
413
500
200
407
412
409
410
408A
434
433B
624
408B
654B
428
431
432
430
70
999
(OPTIONAL)
(OPTIONAL)
998
449

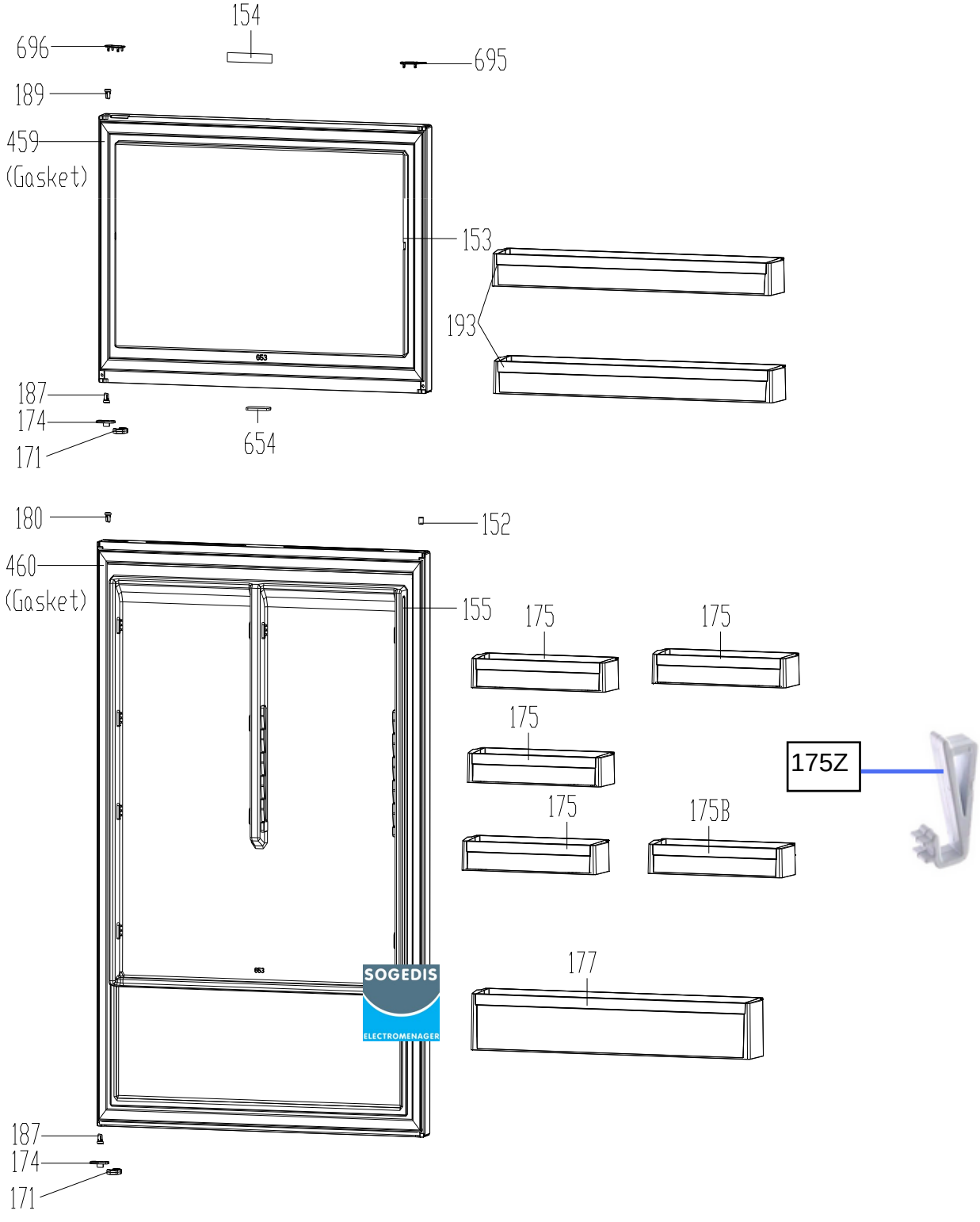
154
696
695
189
459
(Gasket)
153
193
187
174
171
654
180
152
460
(Gasket)
155
175
175
175
175Z
175
175B
177
187
174
171
SOGEDIS
ELECTROMENAGER

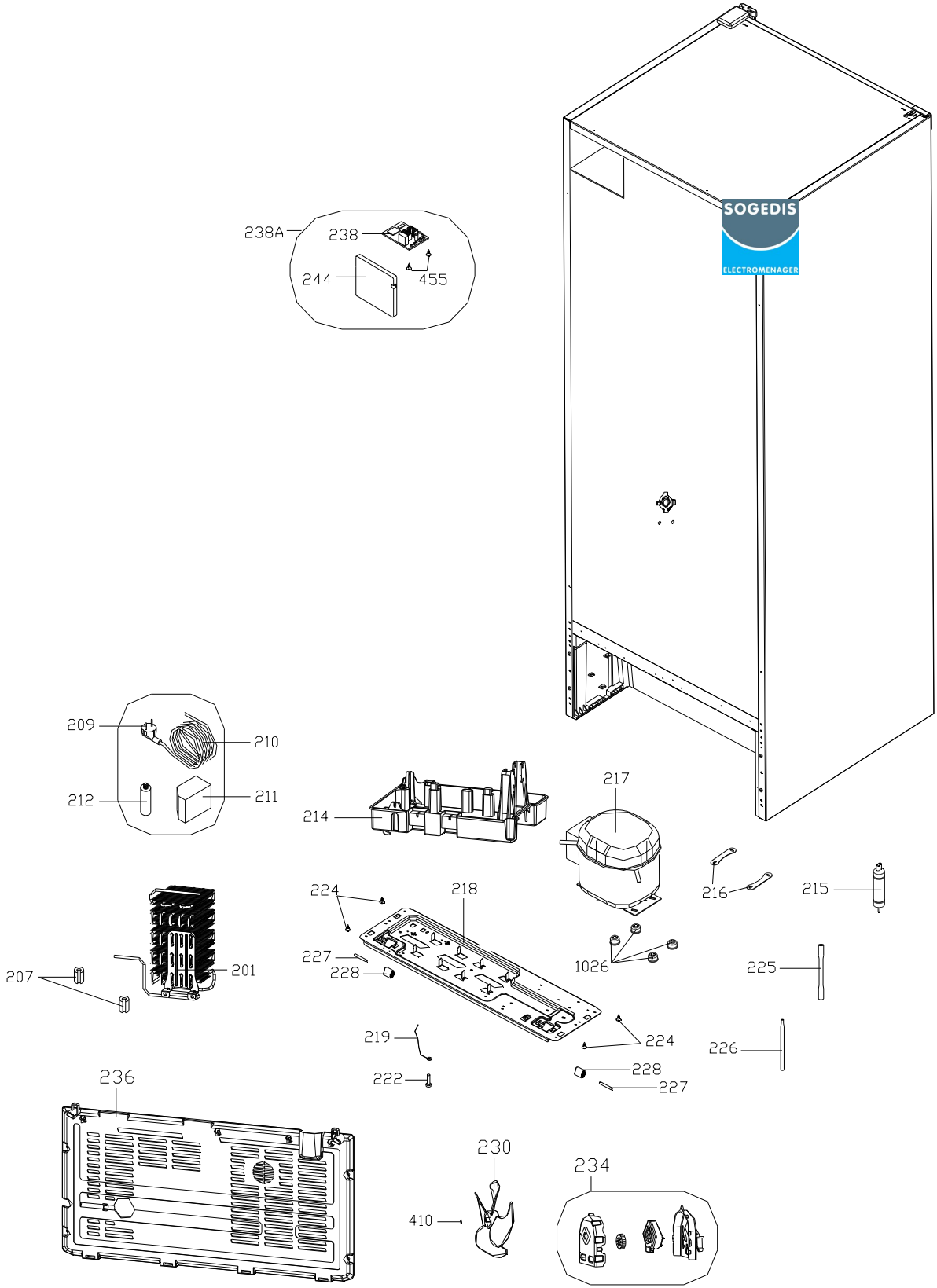
SOGEDIS
ELECTROMENAGER
238A
238
244
455
209
210
212
211
214
217
216
215
224
218
227
228
1026
225
207
201
219
224
226
222
228
227
236
230
410
234