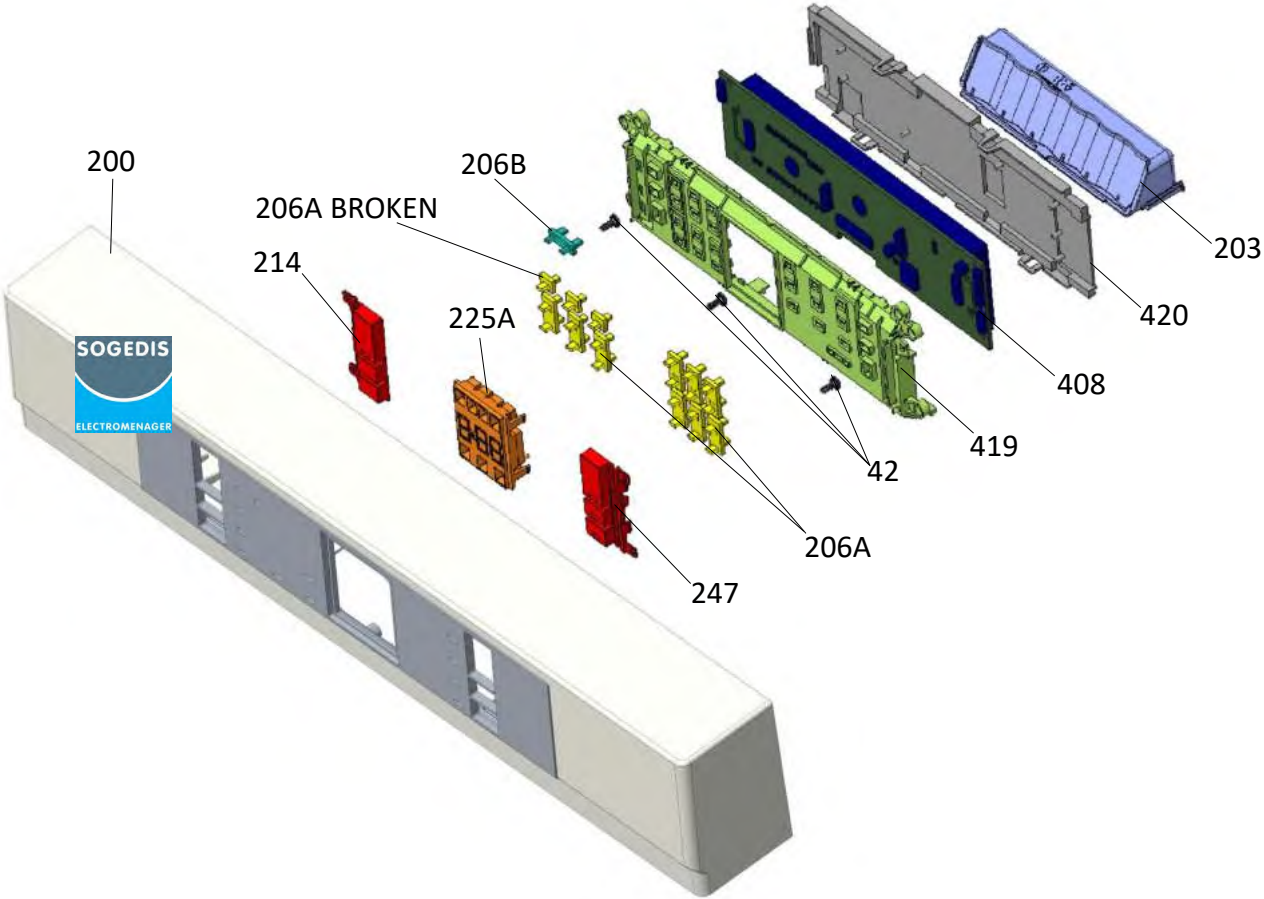
200
206B
206A BROKEN
214
225A
203
420
408
419
42
206A
247
SOGEDIS
ELECTROMENAGER

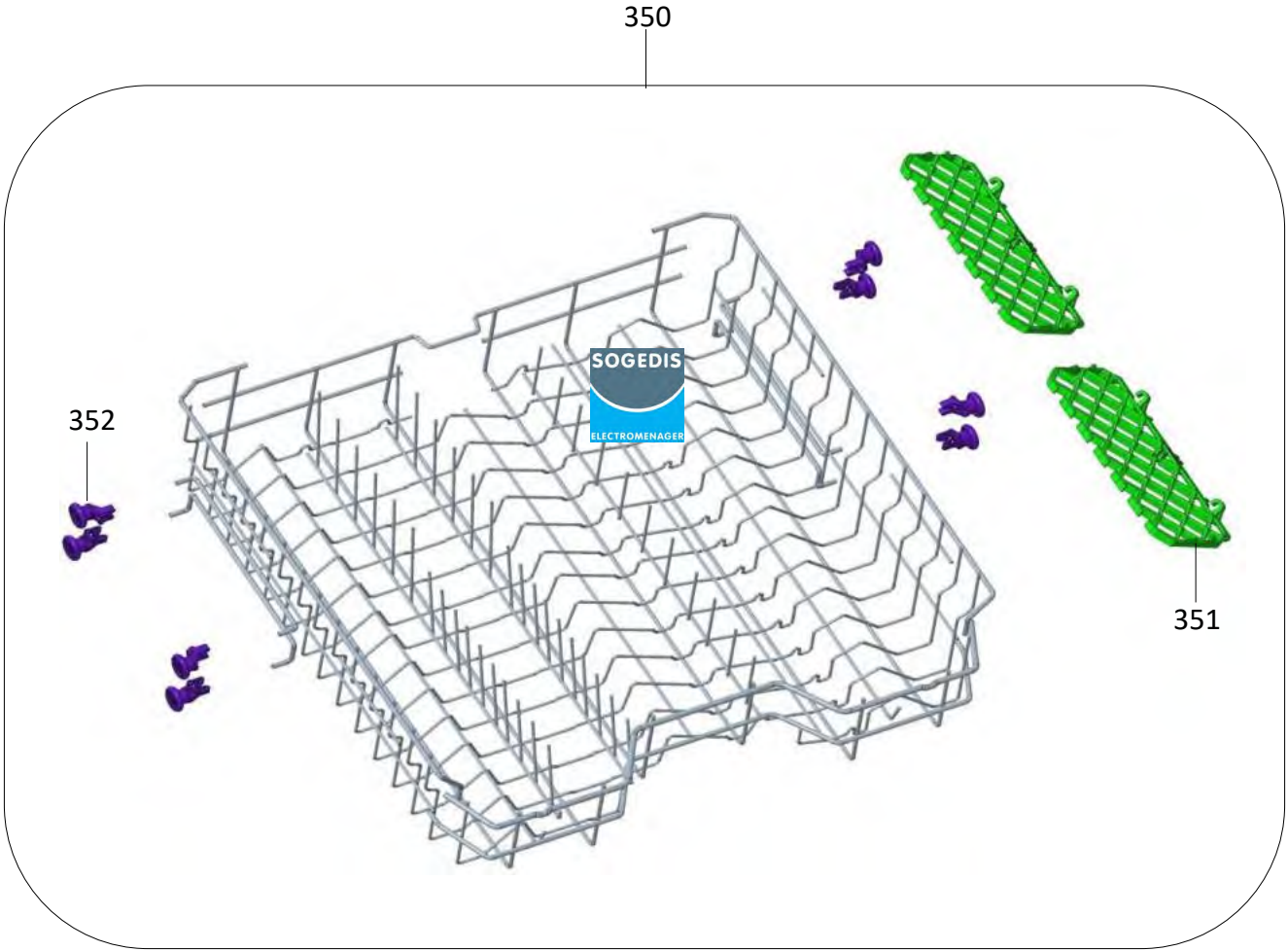
350
352
351
SOGEDIS
ELECTROMENAGER

300

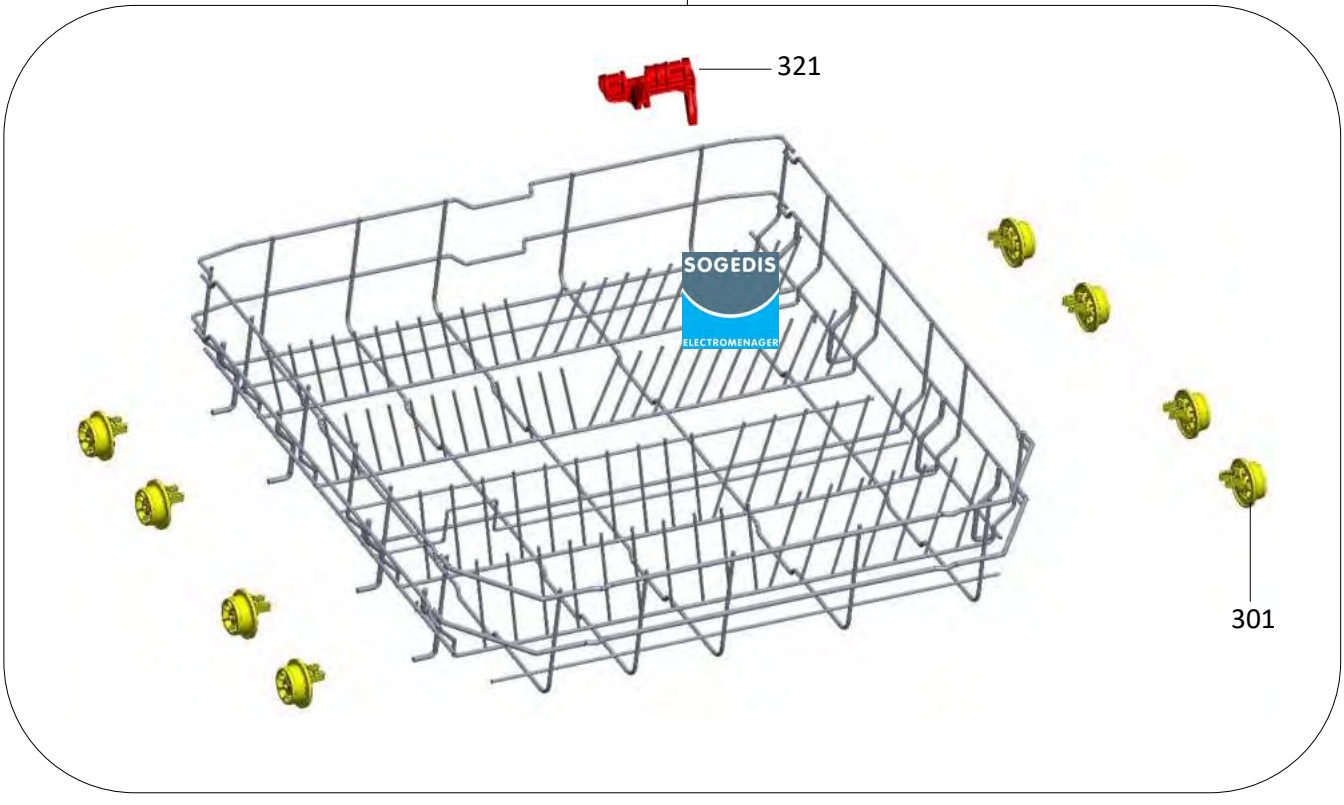

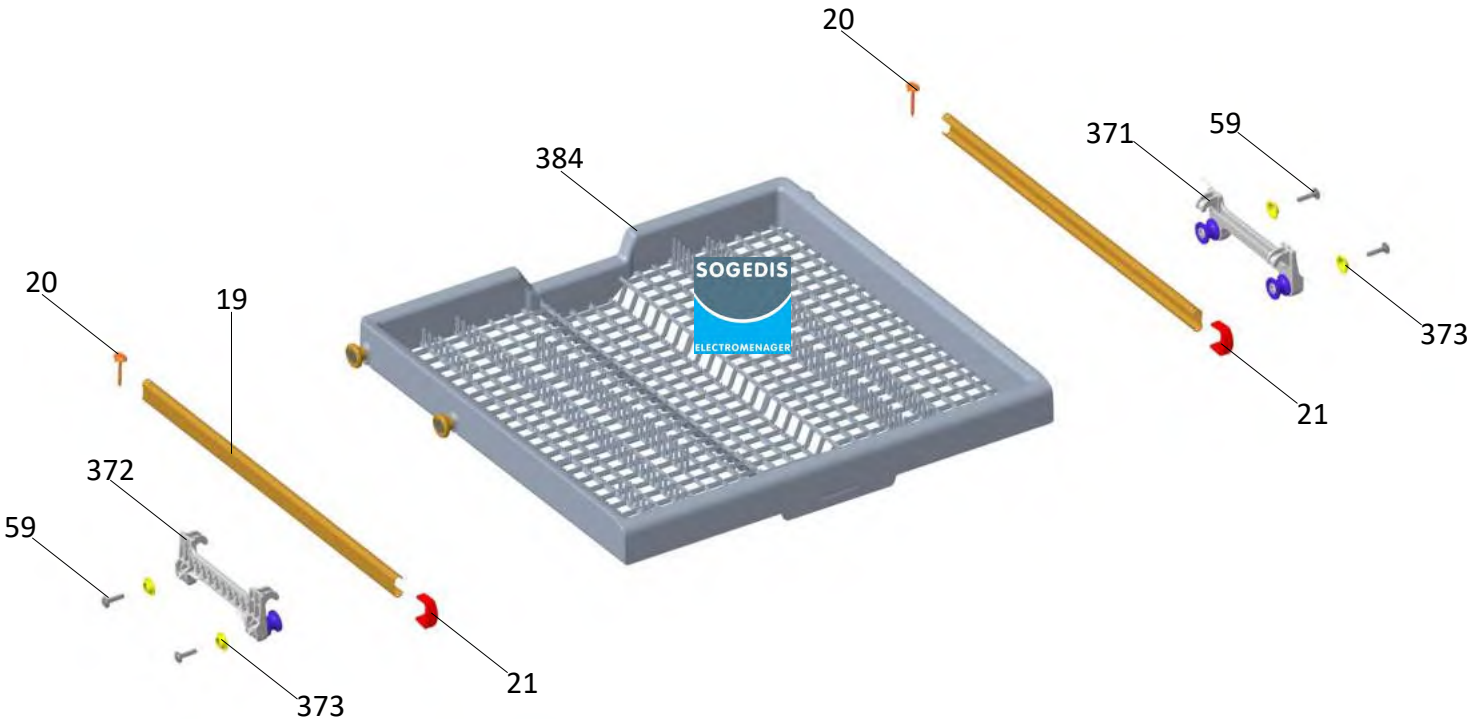
20
371
59
384
20
19
373
21
372
59
21
373

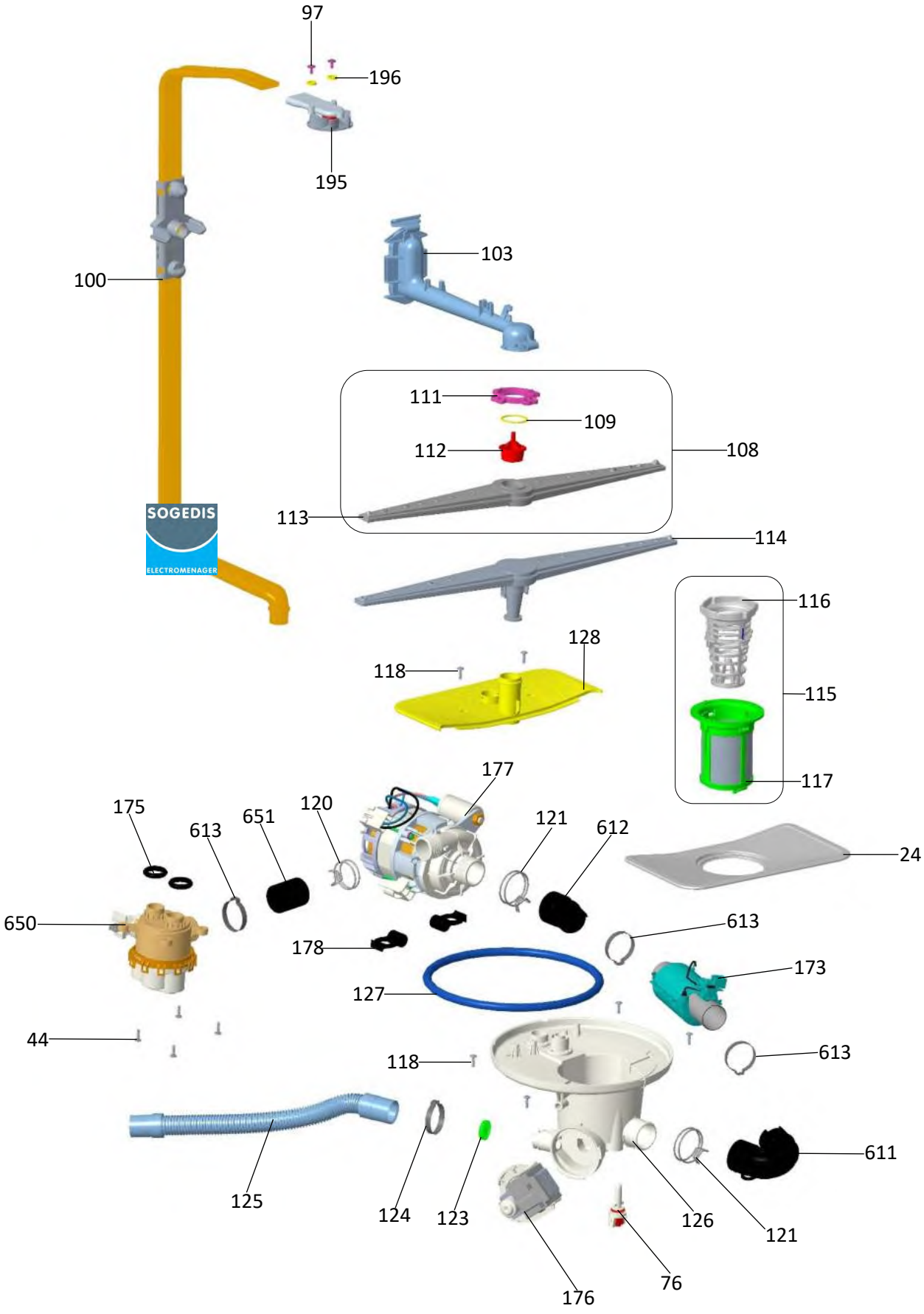
97
196
195
100
103
111
109
112
108
113
114
116
128
118
115
117
177
175
120
651
613
121
612
24
650
613
178
173
127
44
118
613
611
125
124
123
126
121
76
176

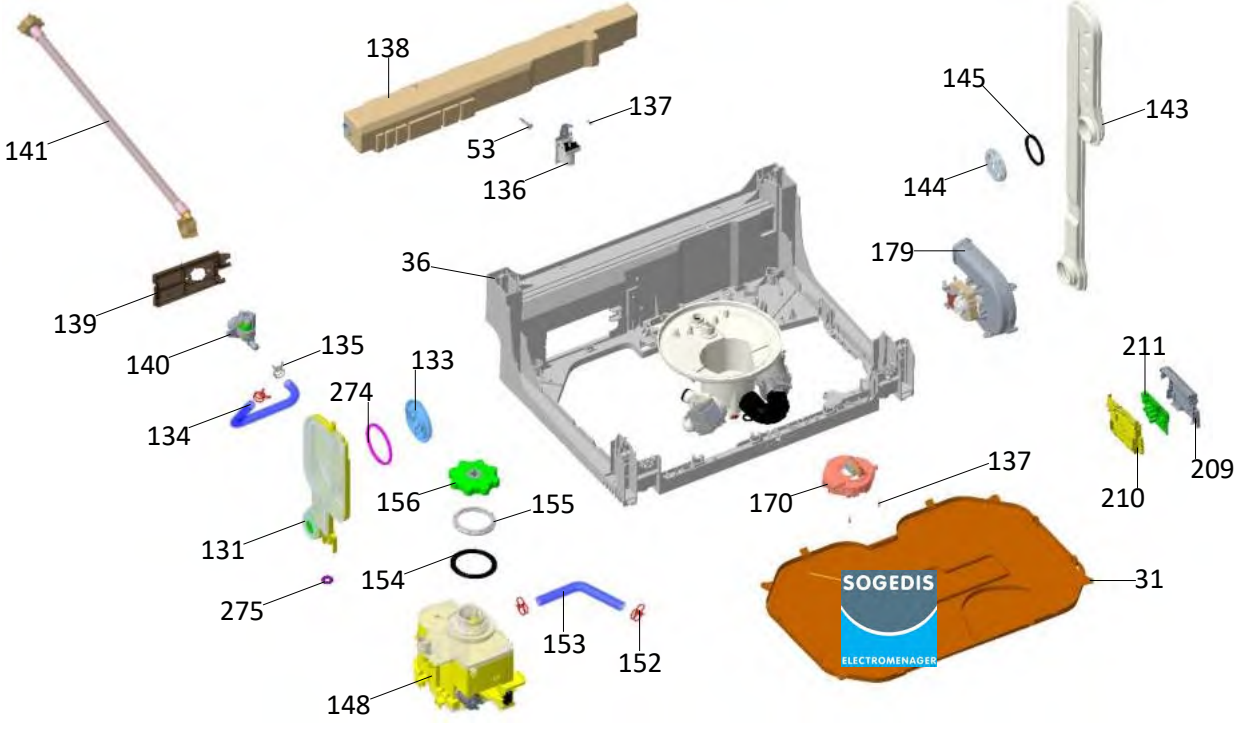
138
137
53
136
141
145
143
144
179
36
139
140
135
133
274
134
211
209
210
137
170
156
155
131
154
275
31
153
152
148
SOGEDIS
ELECTROMENAGER

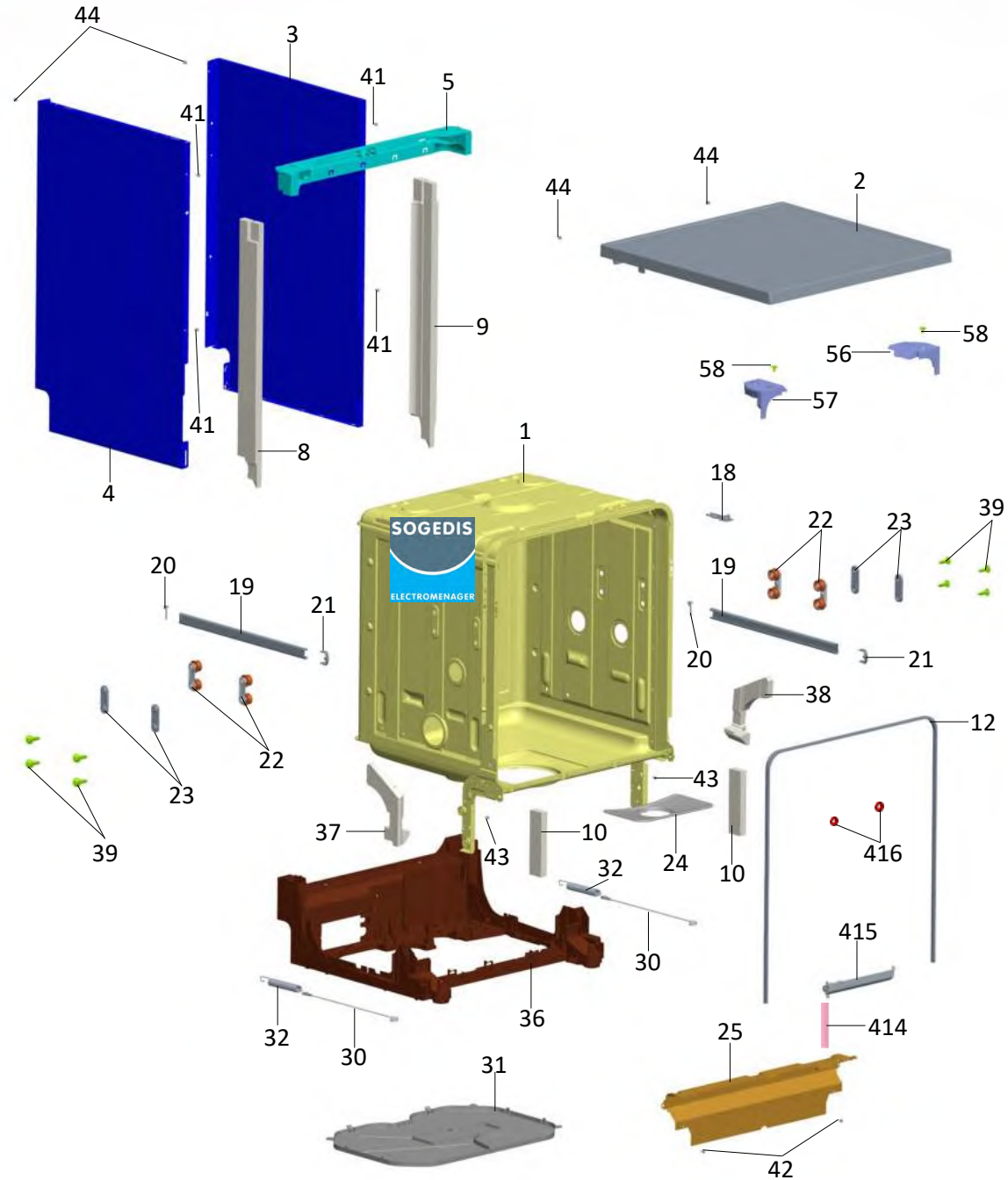
44
3
41
5
41
44
44
2
9
41
58
56
58
57
41
1
8
4
18
22
23
39
20
19
21
19
20
21
38
12
22
23
43
39
37
10
43
24
10
416
32
30
415
36
32
30
414
25
31
42

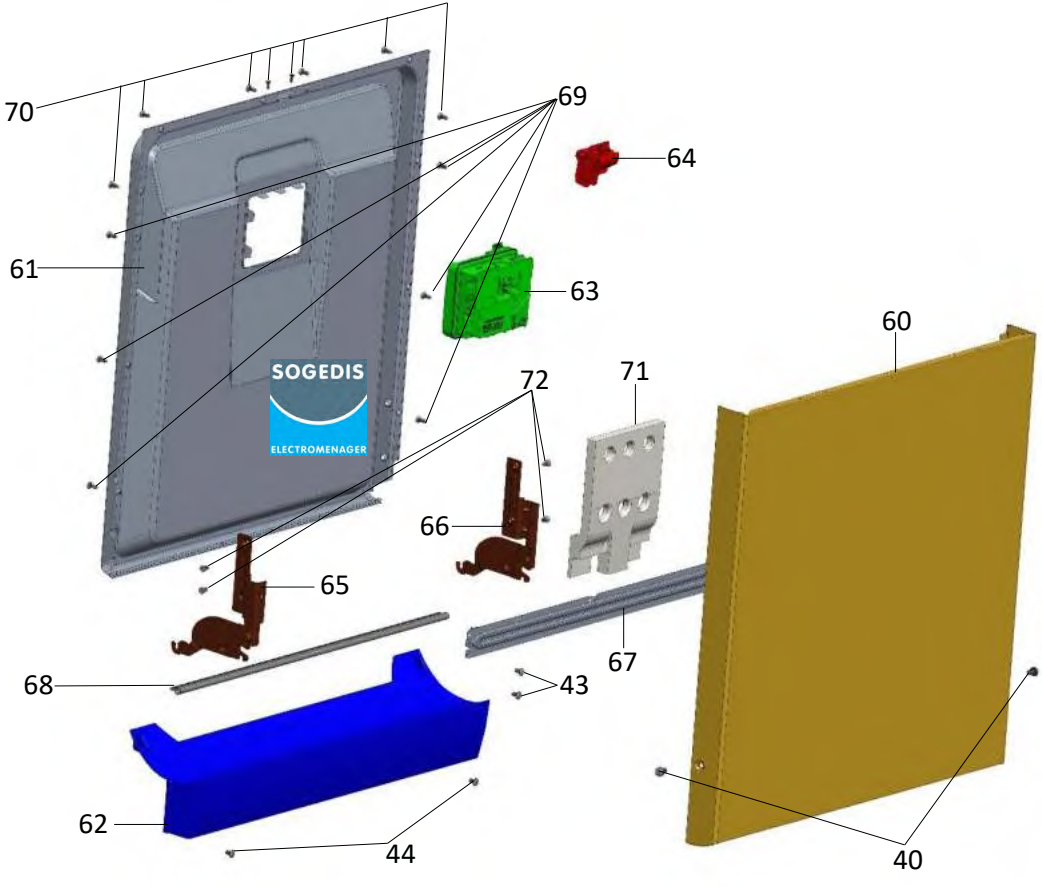
70
69
64
61
63
60
71
72
66
65
67
68
43
62
44
40
SOGEDIS
ELECTROMENAGER

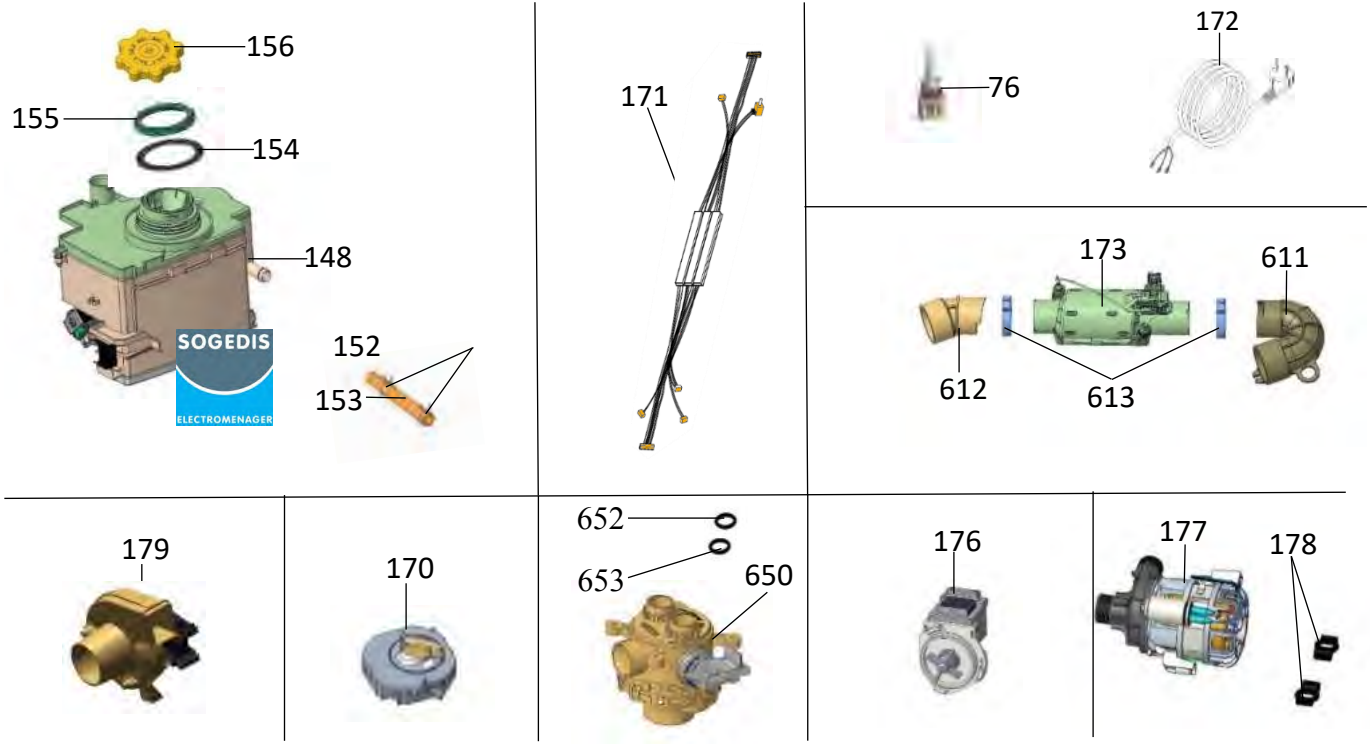
156
155
154
148
152
153
SOGEDIS
ELECTROMENAGER
171
76
172
173
611
612
613
179
170
652
653
650
176
177
178

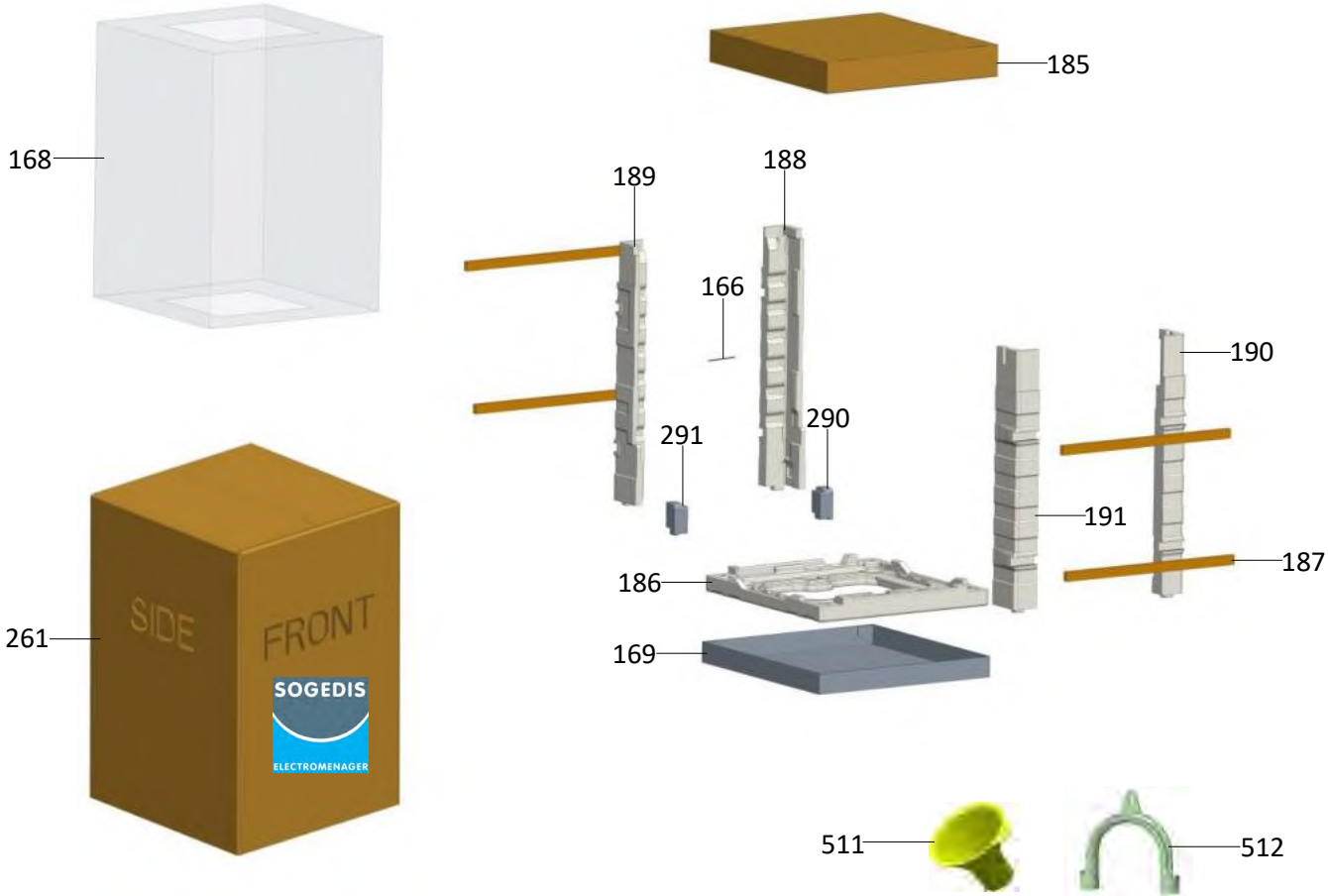
168
185
189
188
166
190
291
290
191
186
187
169
261
SIDE
FRONT
SOGEDIS
ELECTROMENAGER
511
512