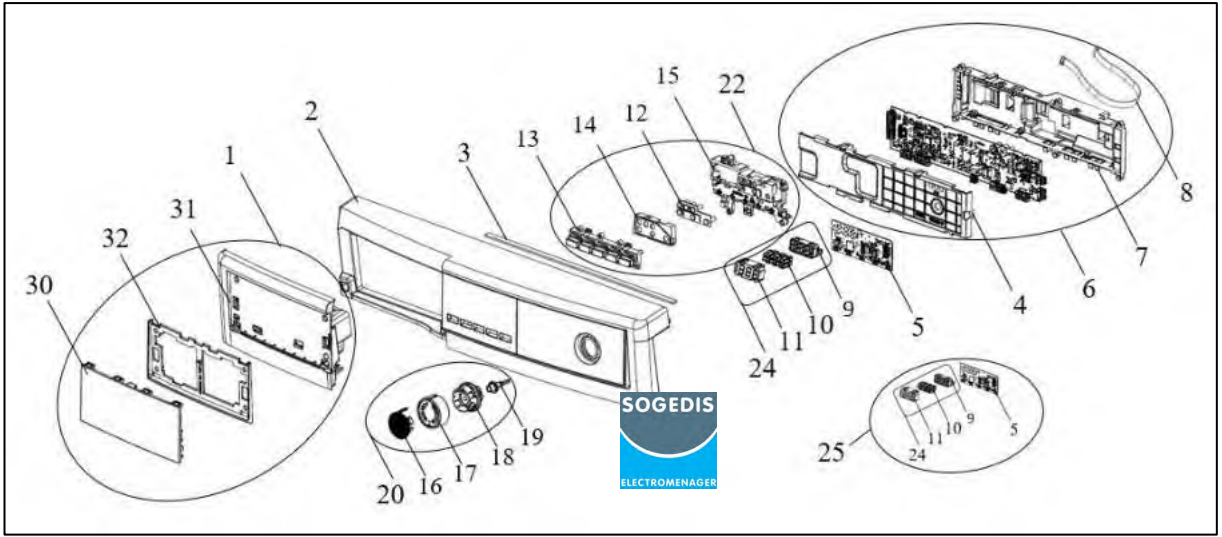
1
2
3
4
5
6
7
8
9
10
11
12
13
14
15
16
17
18
19
20
22
24
25
30
31
32
SOGEDIS
ELECTROMENAGER

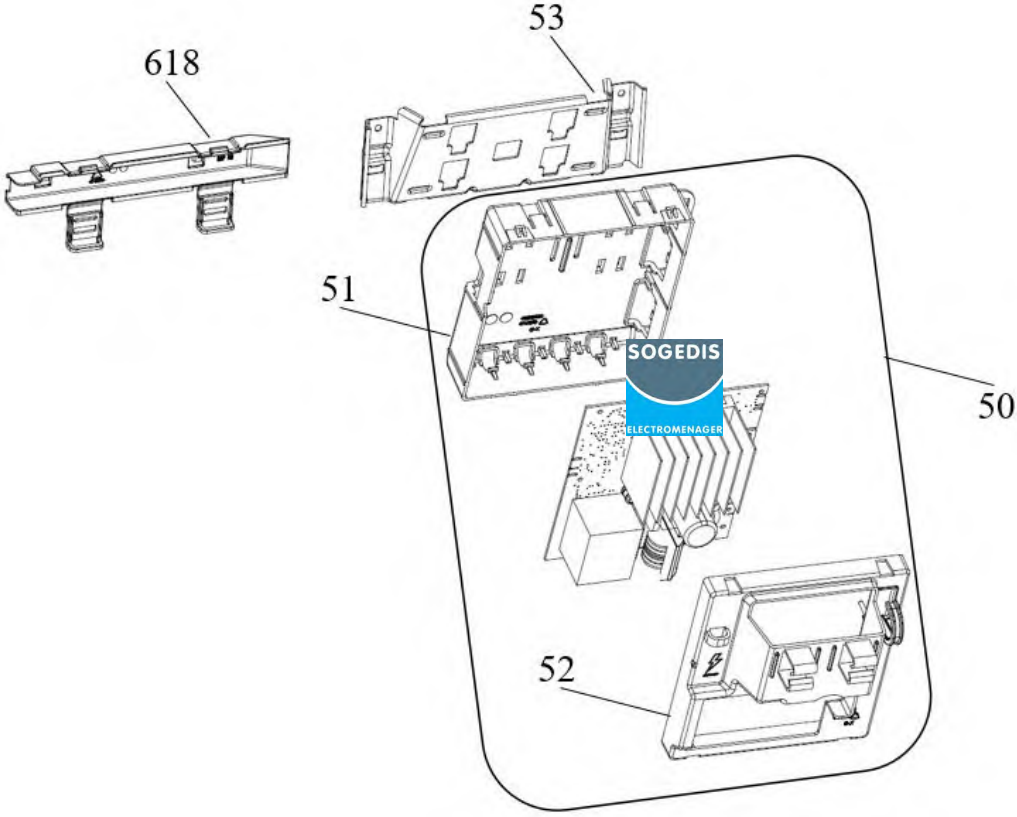

SOGEDIS
ELECTROMENAGER

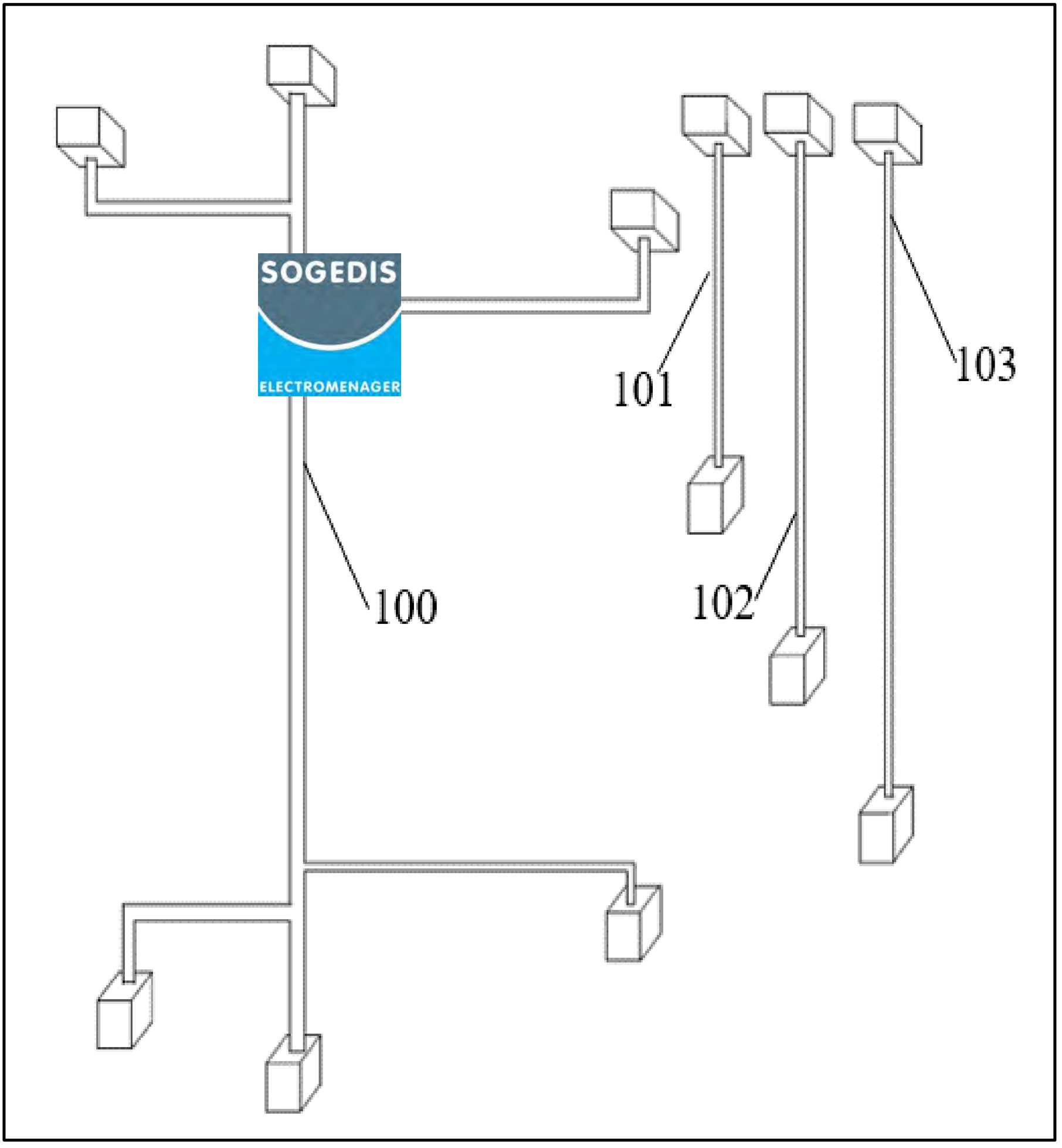
SOGEDIS
ELECTROMENAGER
100
101
102
103

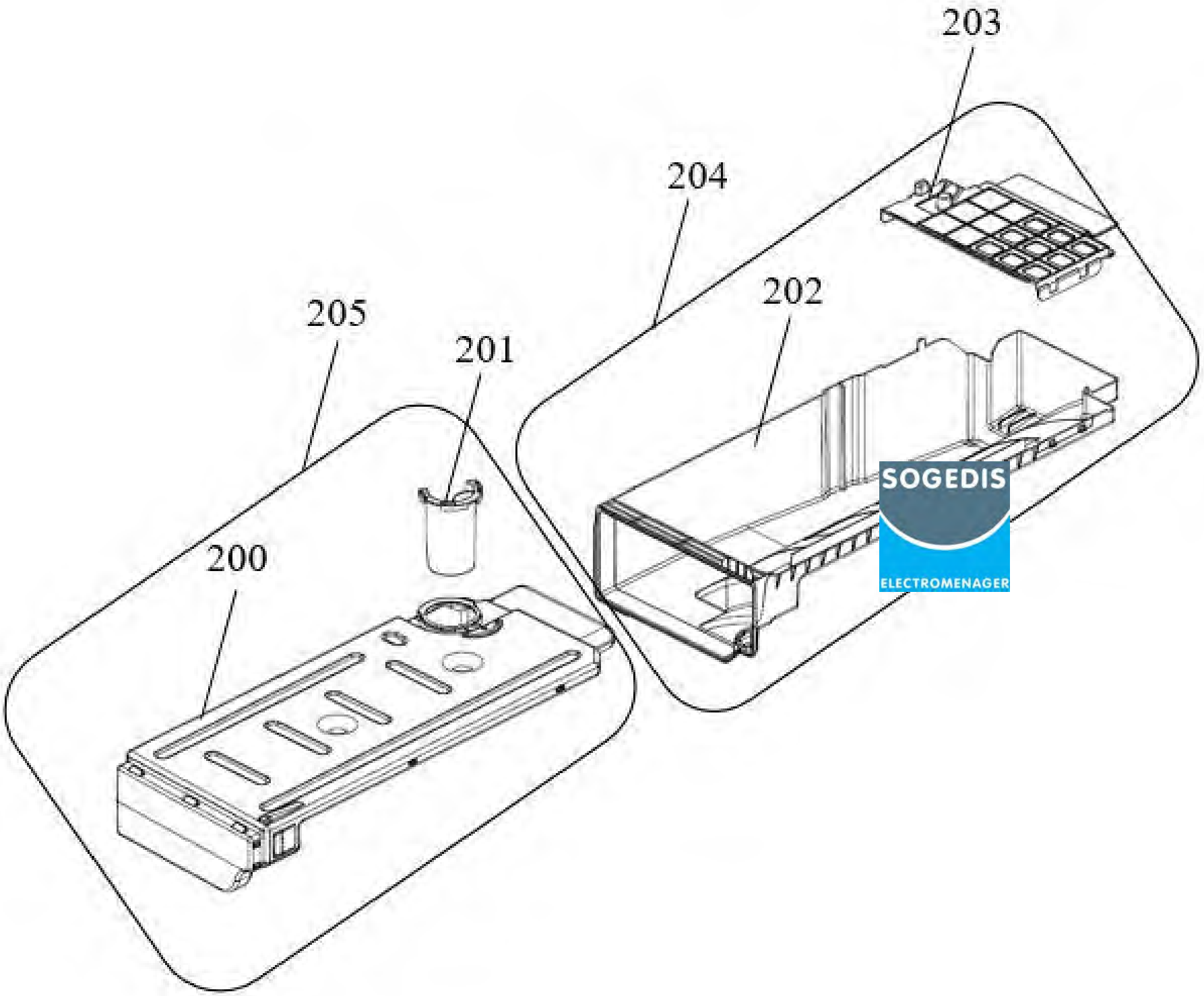
203
204
202
205
201
200

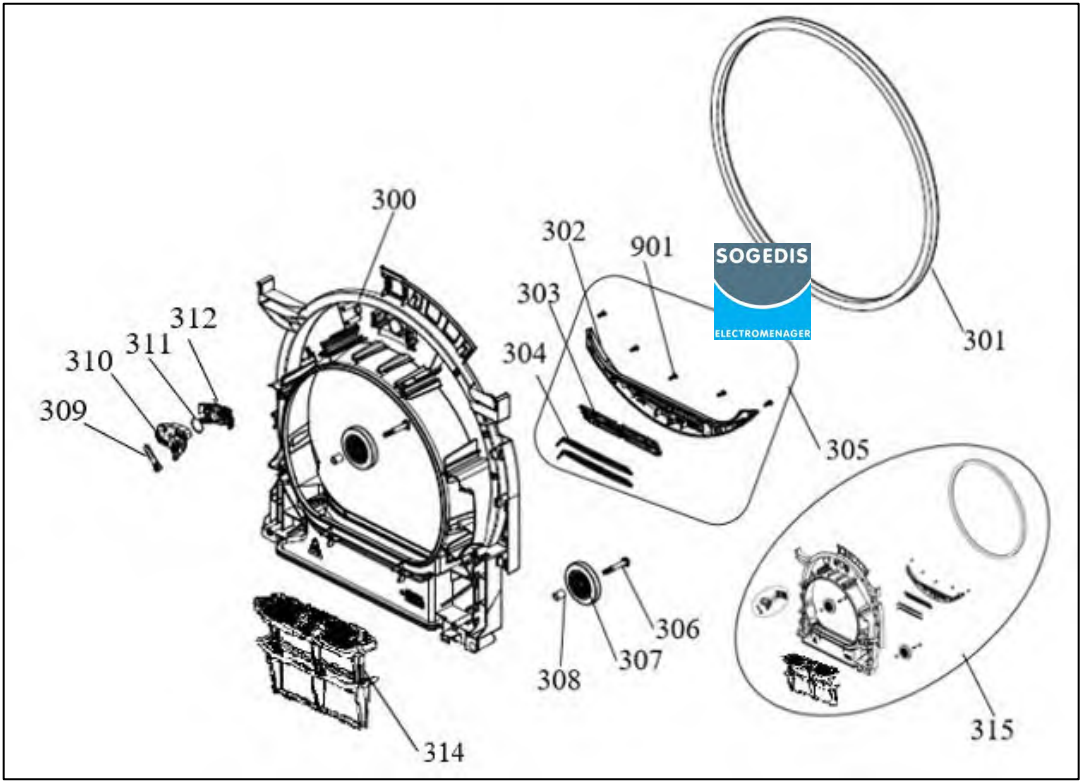
300
302
901
303
304
301
305
312
311
310
309
306
307
308
314
315
SOGEDIS
ELECTROMENAGER

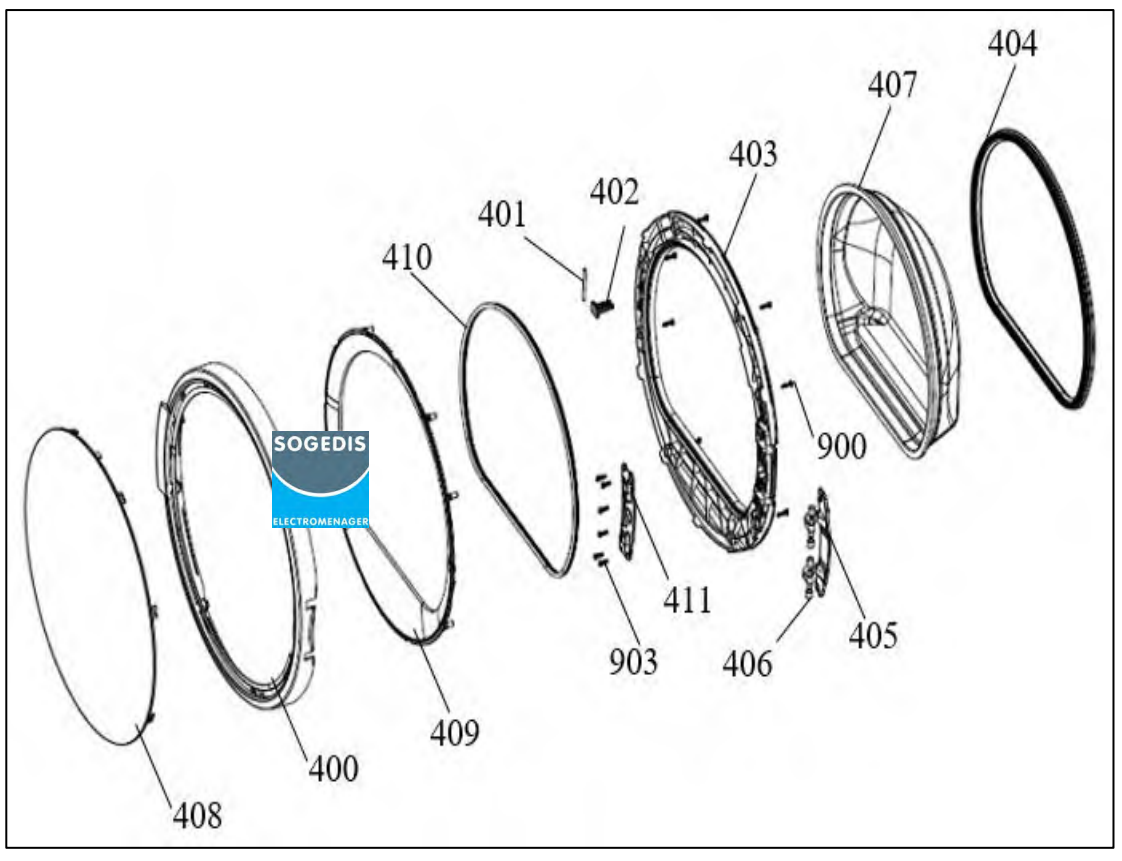

SOGEDIS
ELECTROMENAGER

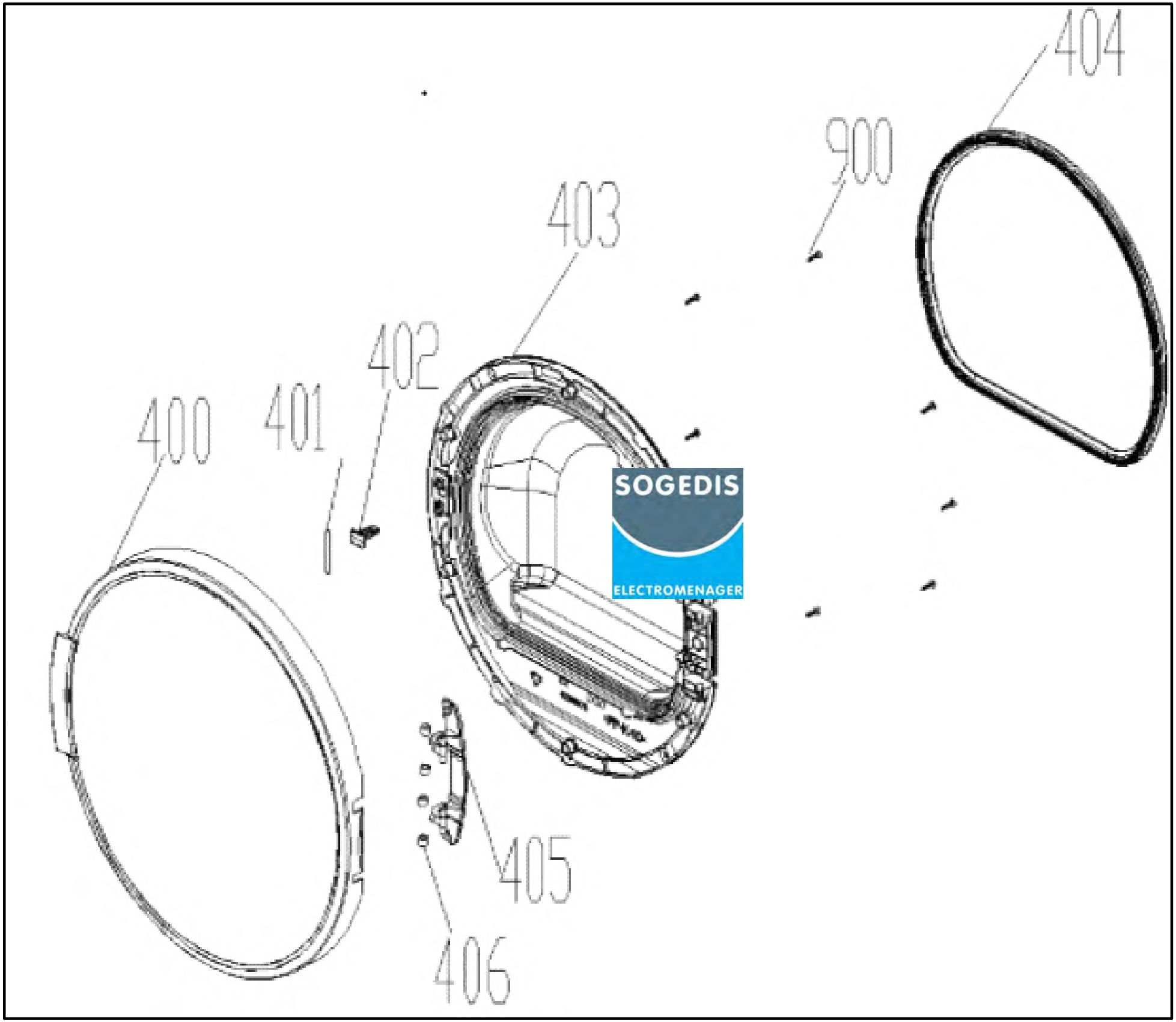
404
900
403
402
401
400
405
406

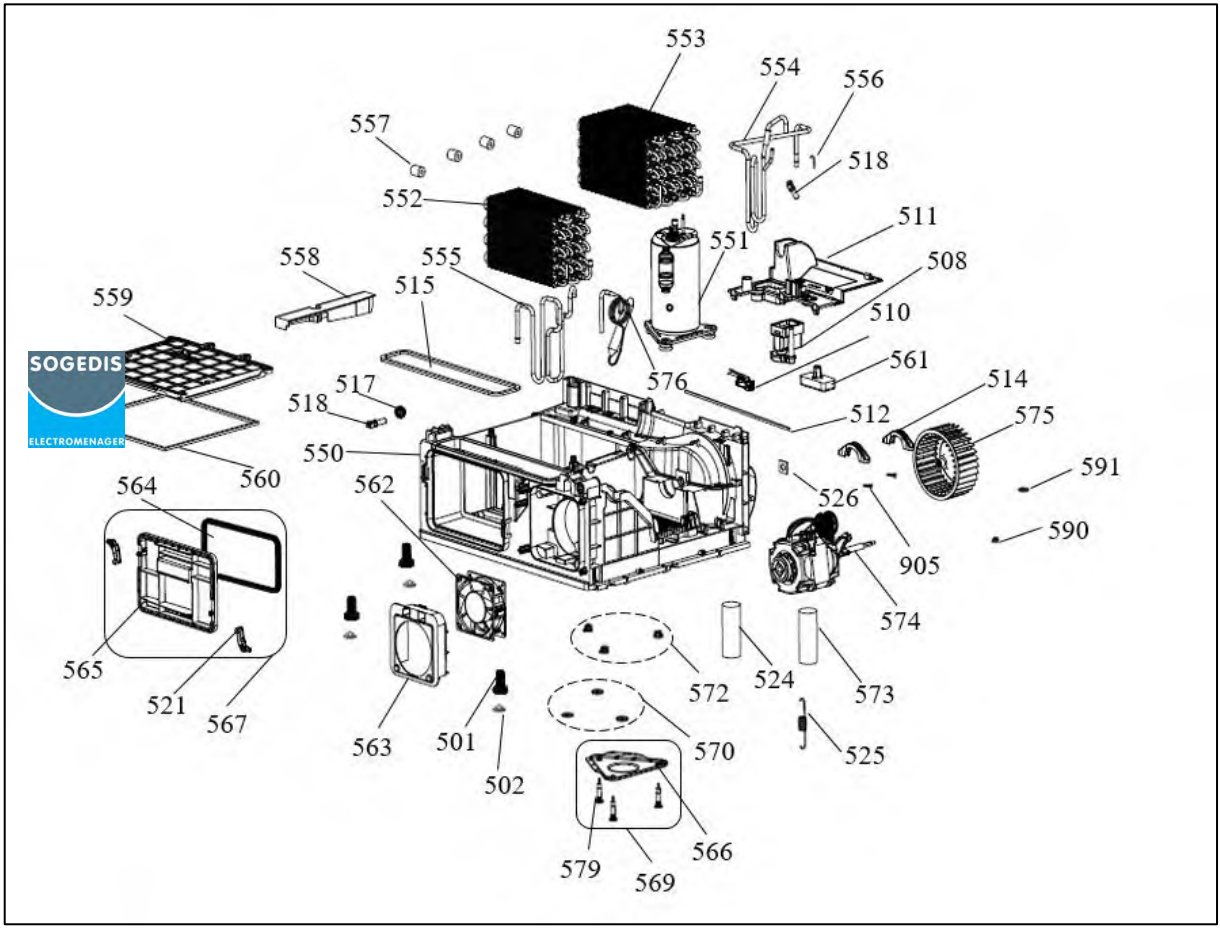
553
554
556
557
518
552
511
551
508
558
555
515
559
510
561
576
517
514
518
512
575
550
591
560
526
564
562
905
590
574
565
572
524
573
521
567
563
501
570
525
502
566
579
569

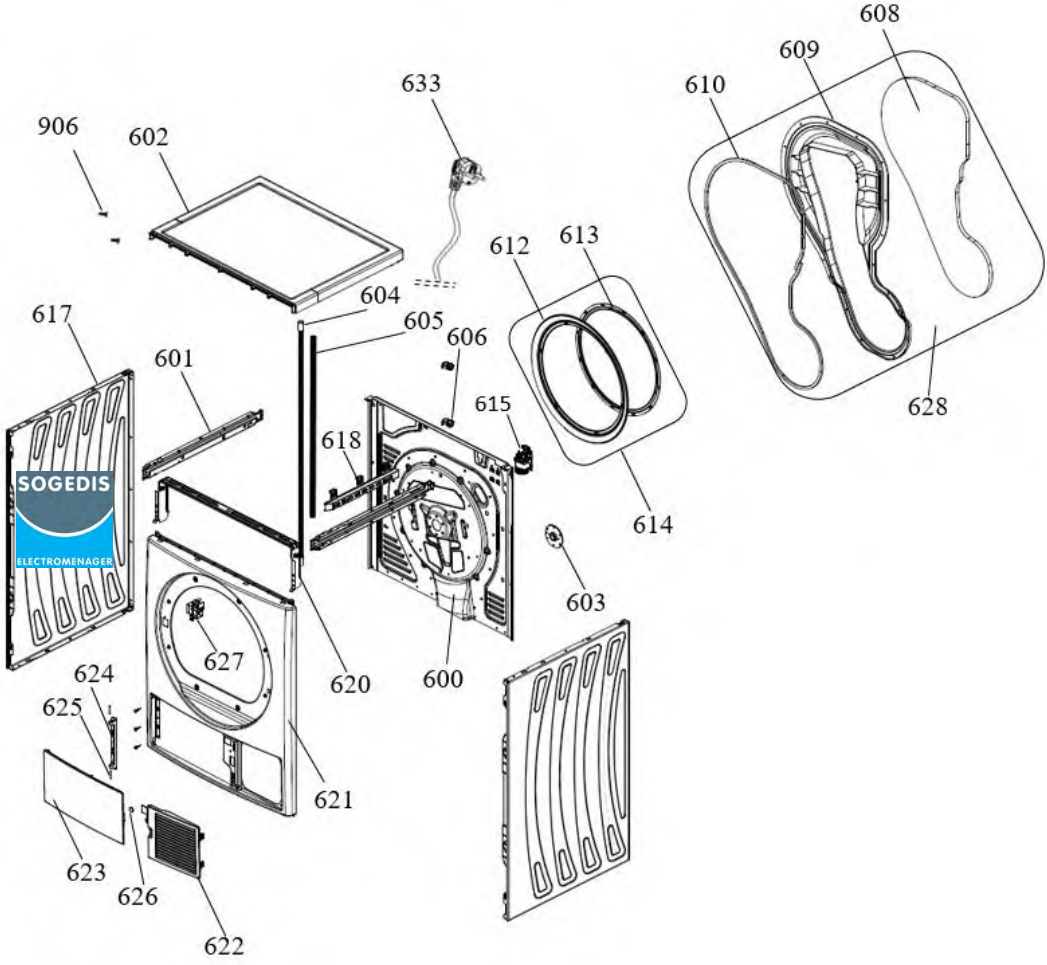
608
609
610
633
906
602
612
613
604
605
606
617
601
615
618
628
614
603
627
620
600
624
625
621
623
626
622
SOGEDIS
ELECTROMENAGER

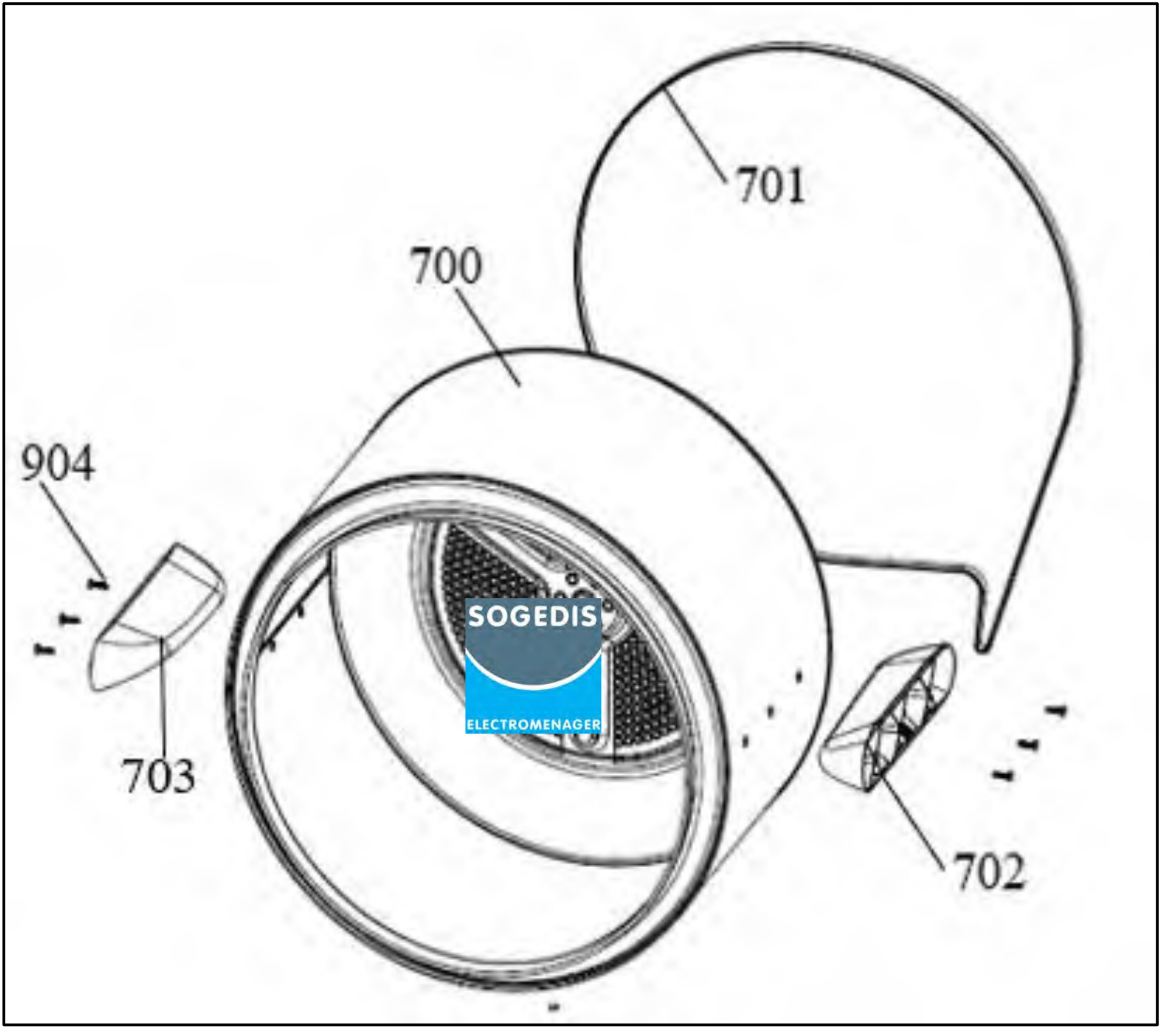

SOGEDIS
ELECTROMENAGER