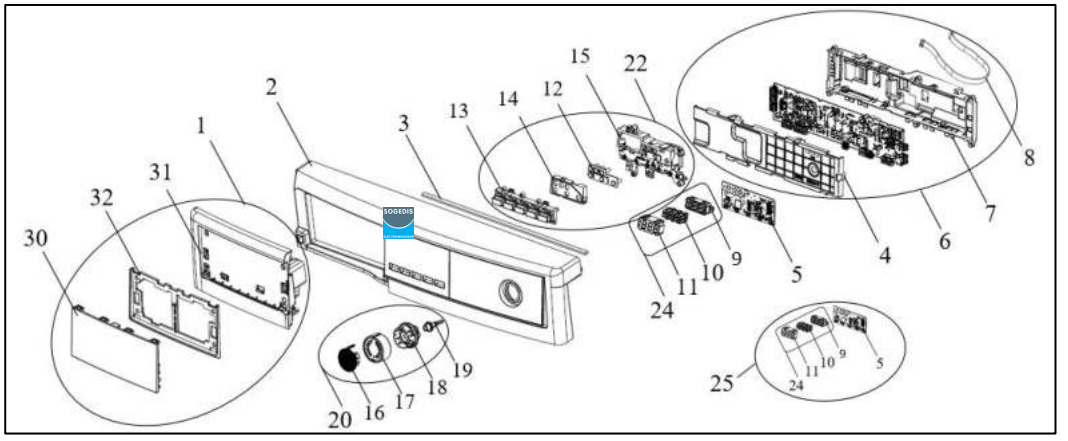
1
2
3
4
5
6
7
8
9
10
11
12
13
14
15
16
17
18
19
20
22
24
25
30
31
32
SOGEDIS

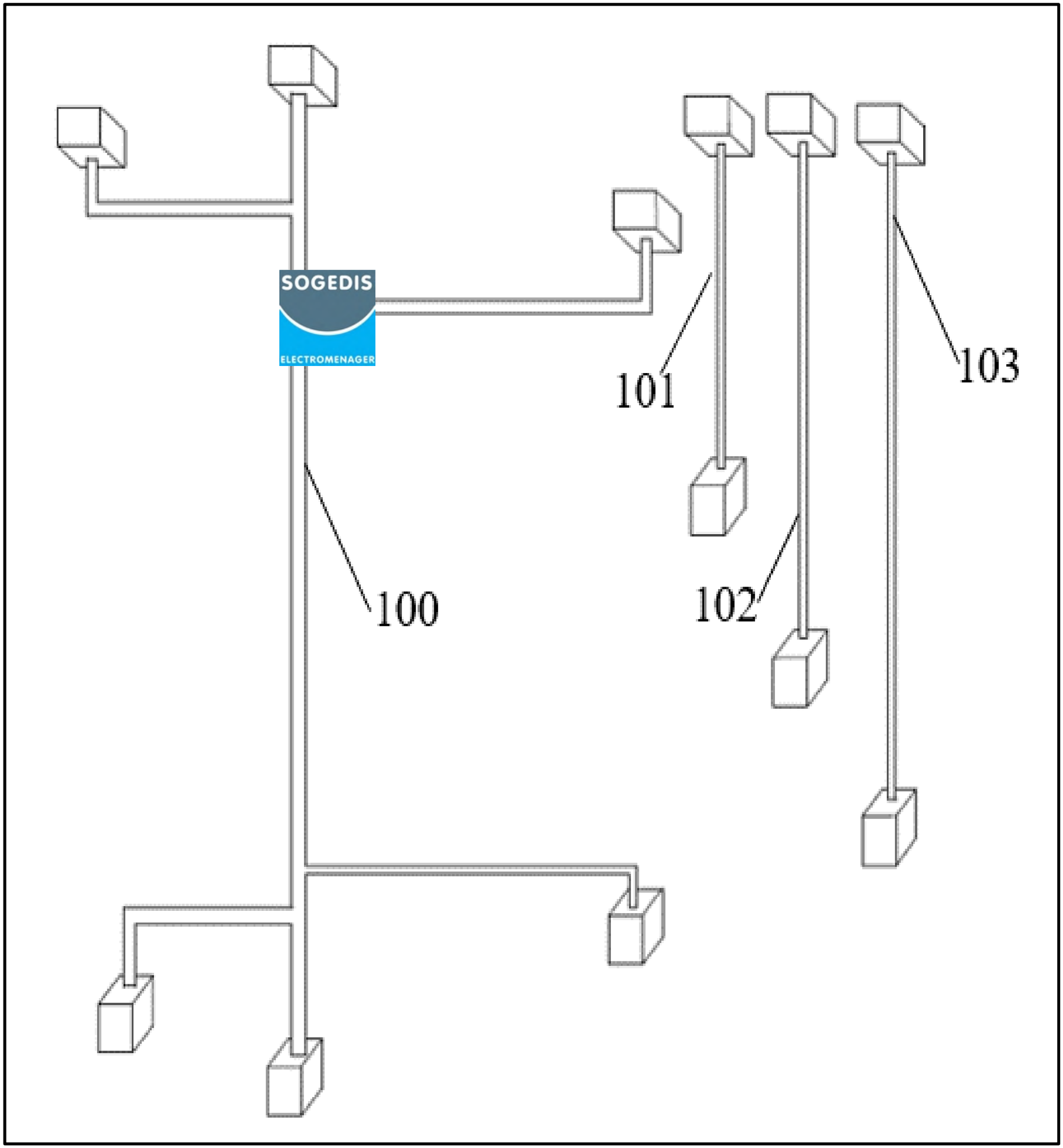
SOGEDIS
ELECTROMENAGER
100
101
102
103

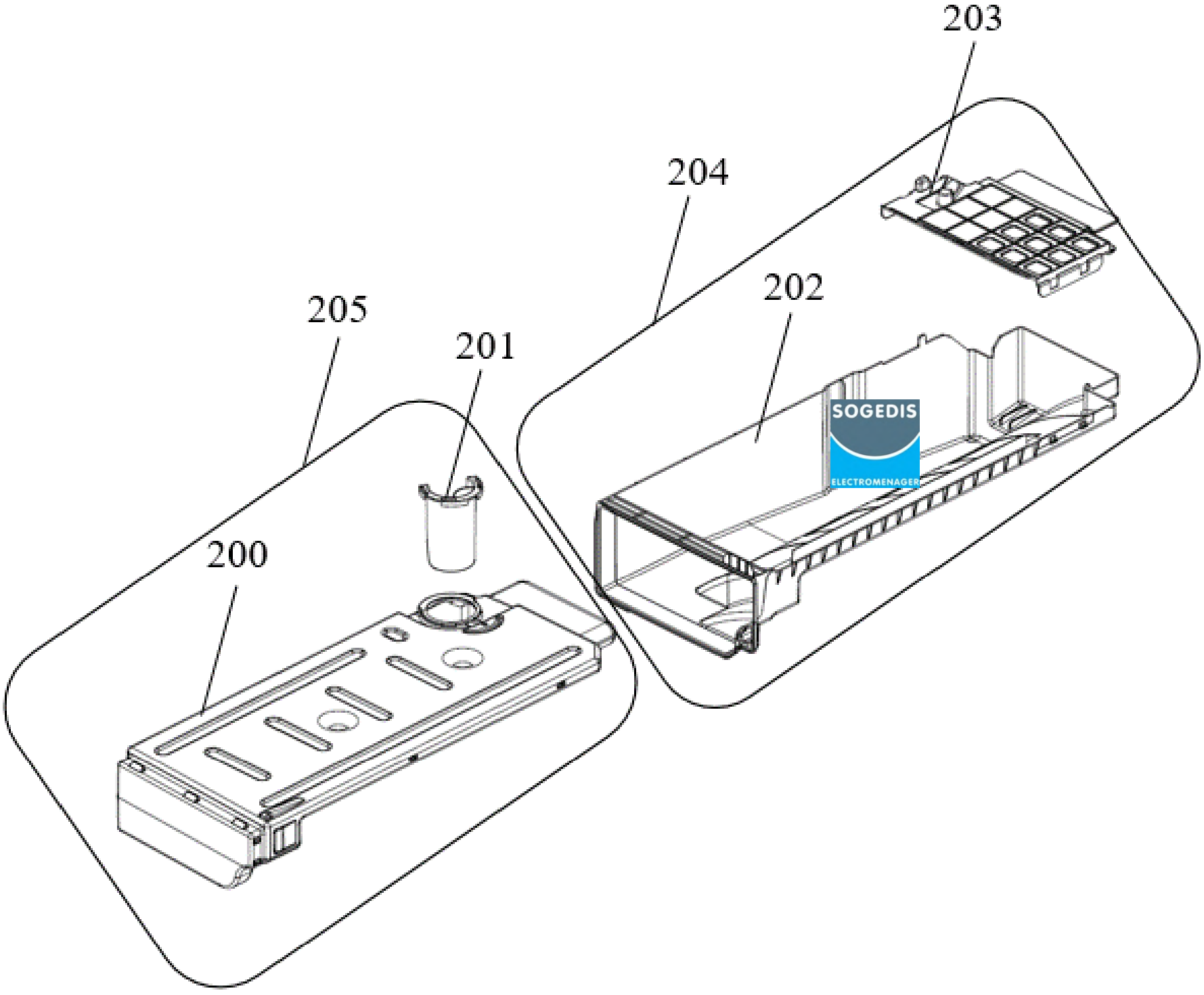
203
204
202
205
201
200
SOGEDIS
ELECTROMENAGER

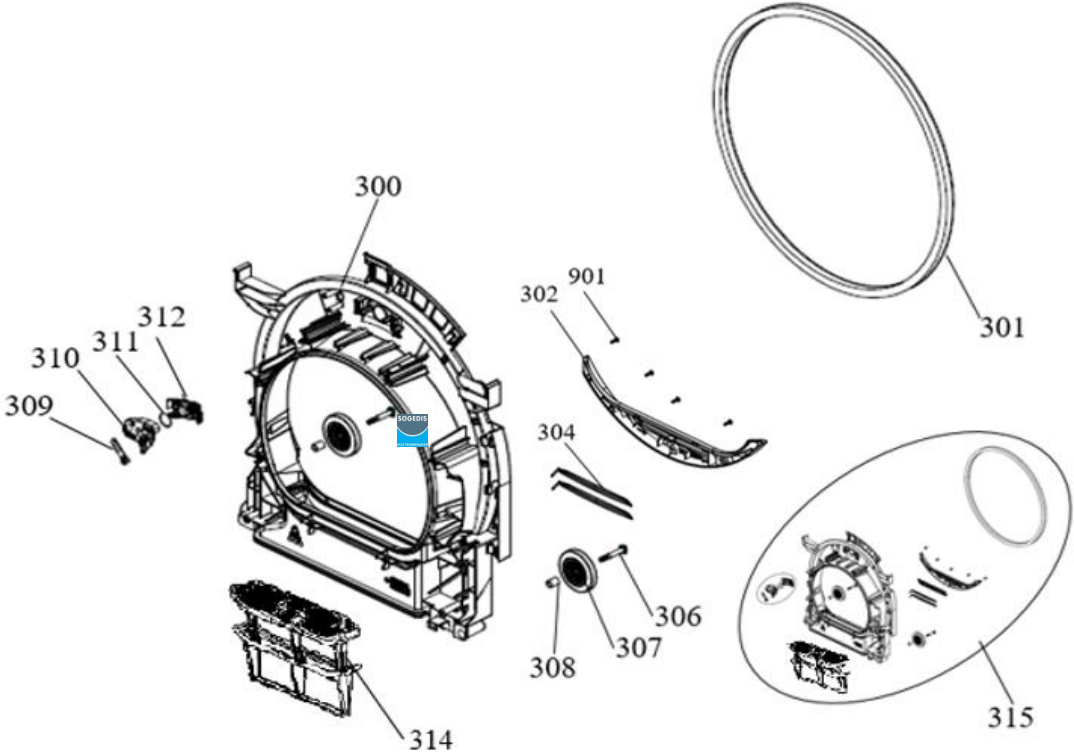
300
301
302
901
304
306
307
308
309
310
311
312
314
315

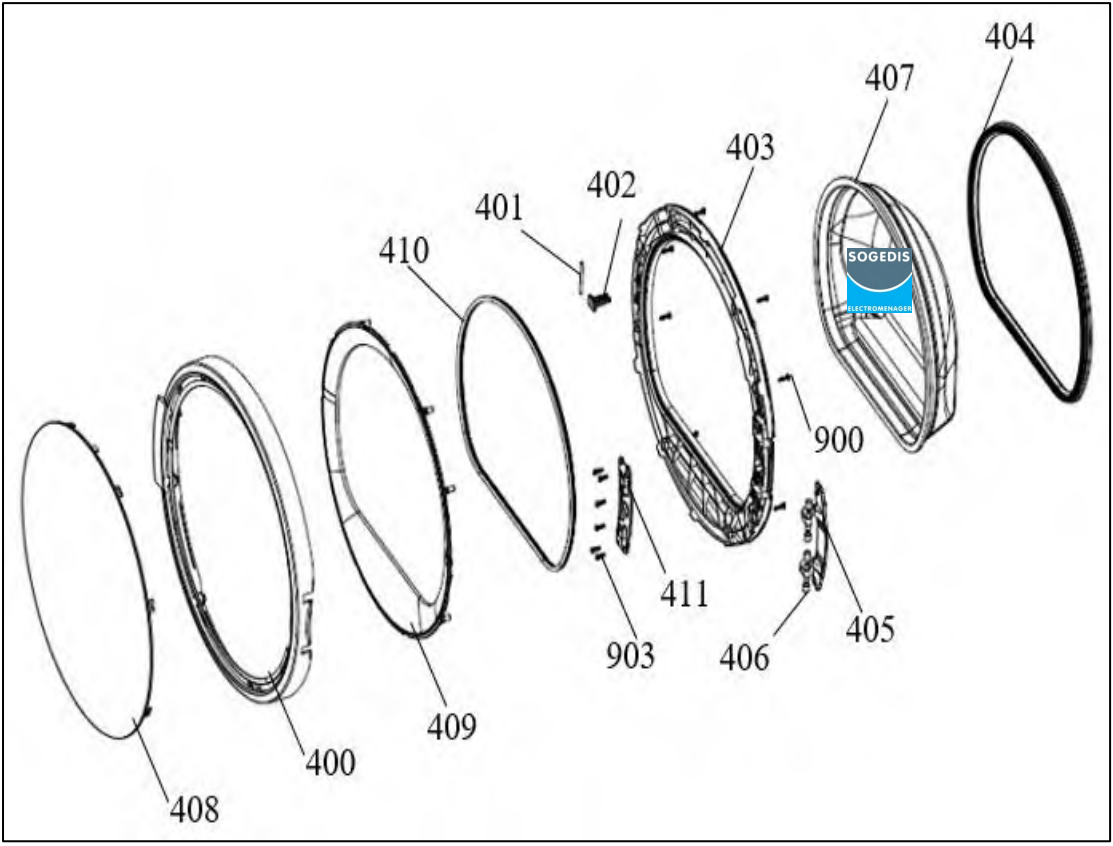
404
407
403
402
401
410
900
411
903
406
405
409
400
408

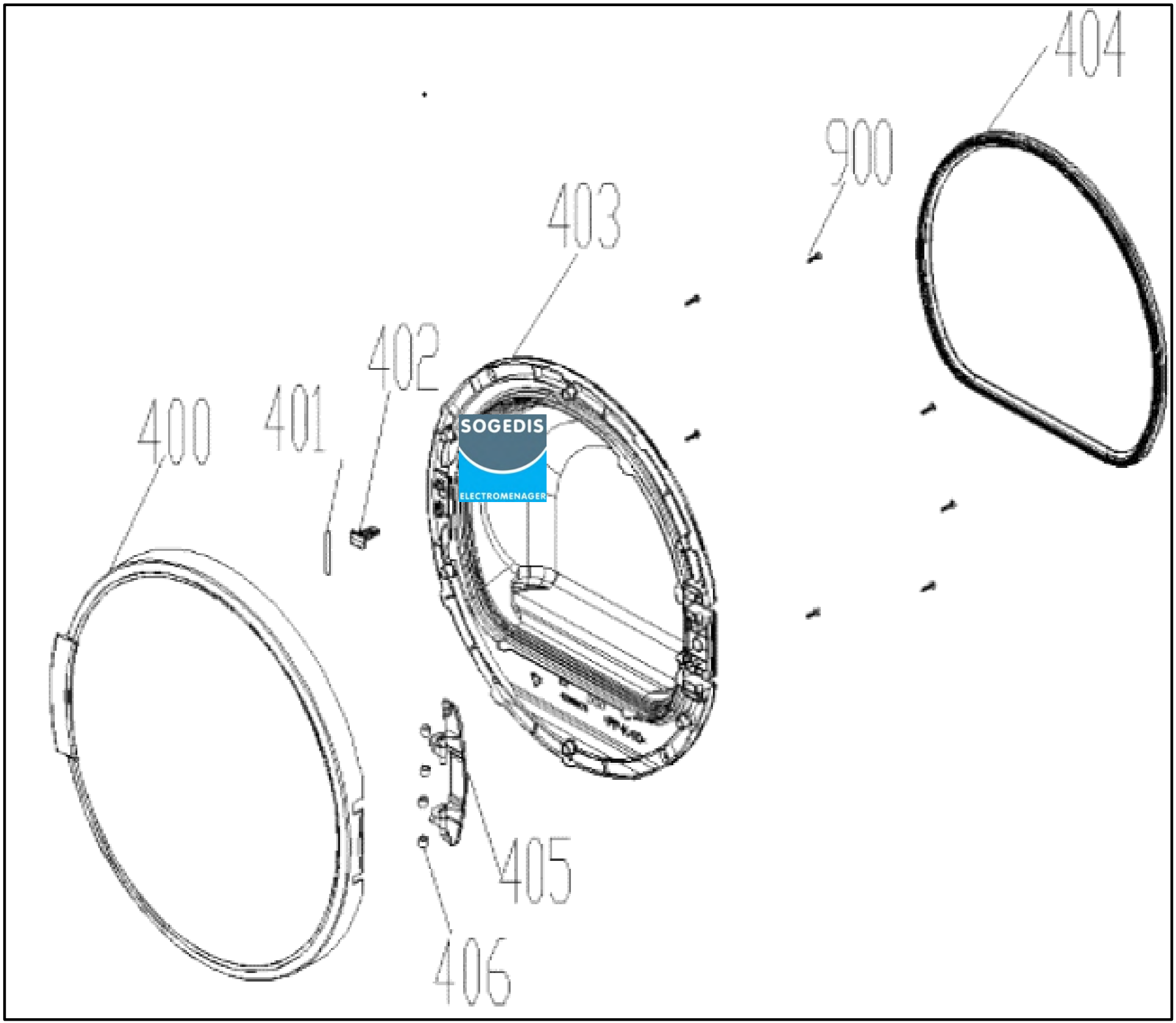
404
900
403
402
401
400
405
406

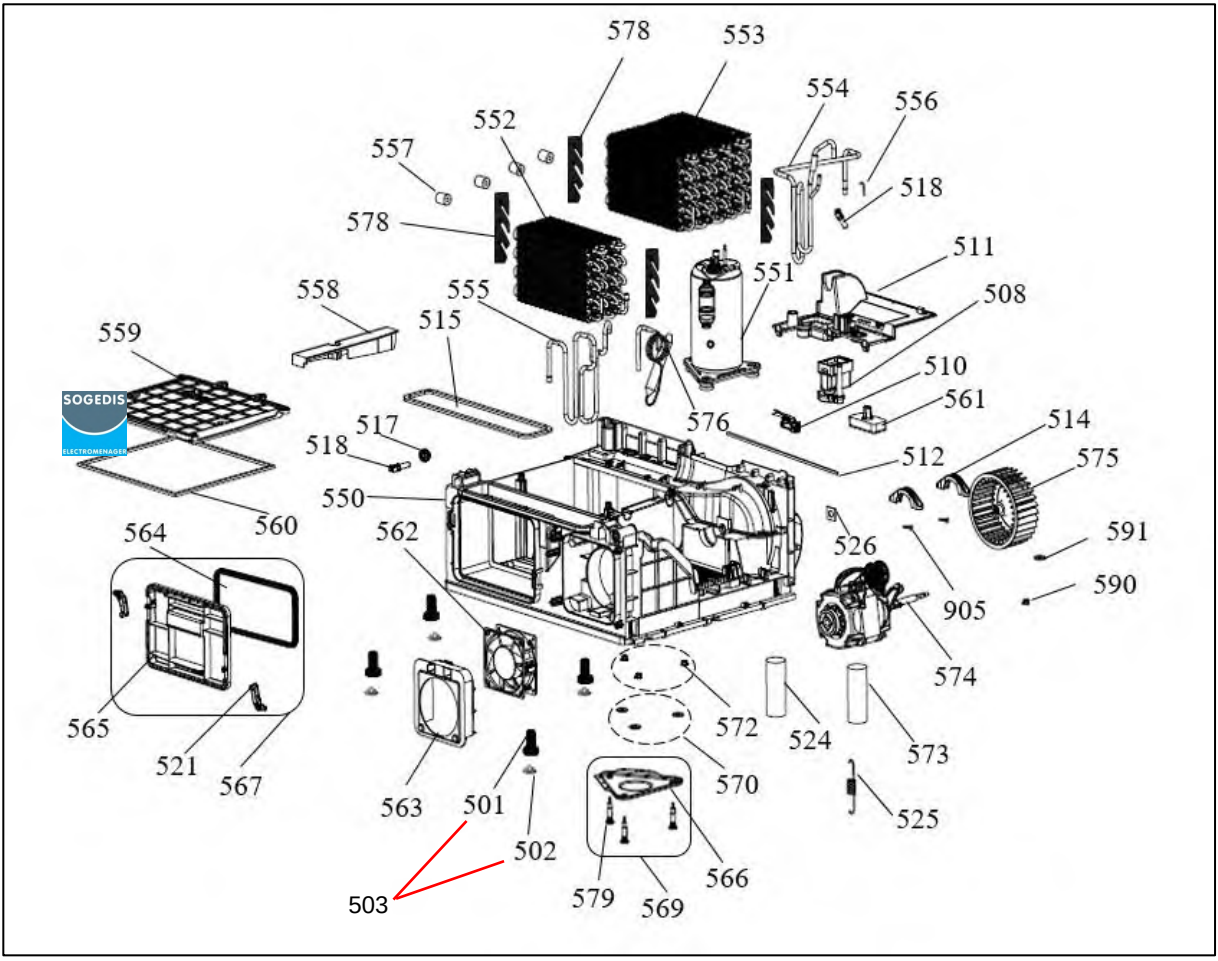
578
553
554
556
552
557
518
578
511
551
558
555
508
515
559
510
561
517
576
514
518
512
575
550
560
526
591
564
562
905
590
574
565
572
524
573
521
567
570
563
501
525
502
566
503
579
569

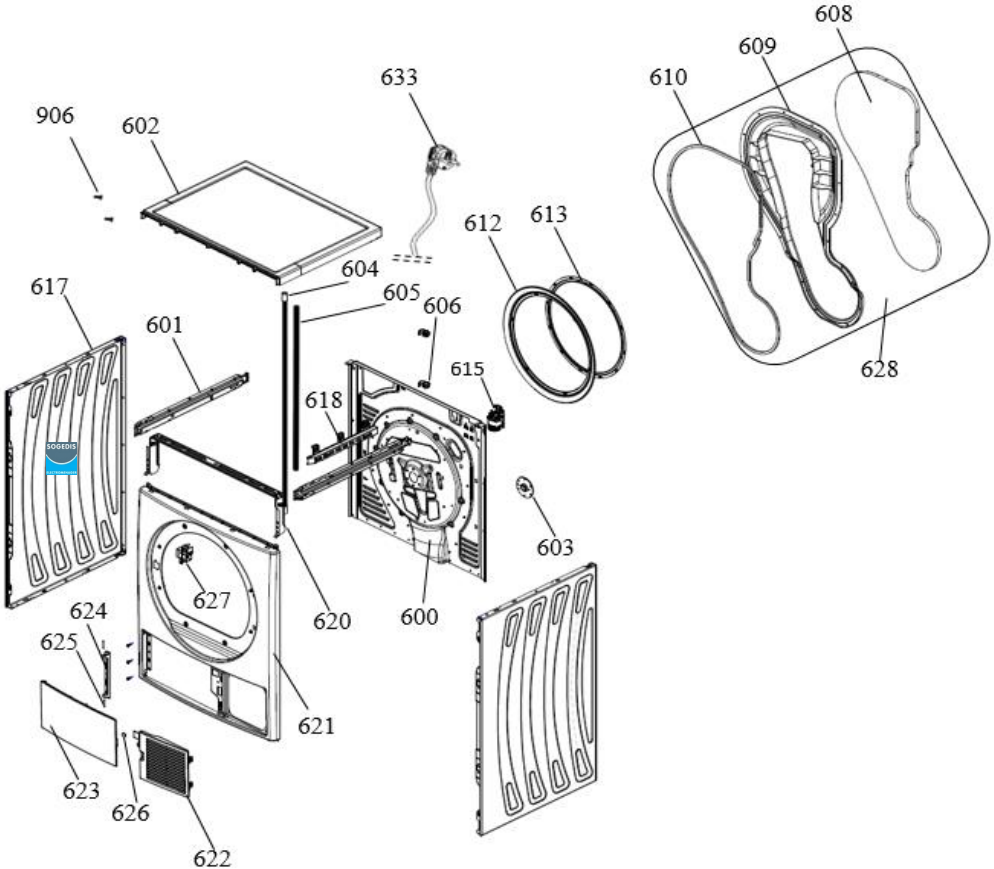
608
609
610
633
906
602
612
613
604
605
606
617
601
615
618
628
603
627
620
600
624
625
621
623
626
622

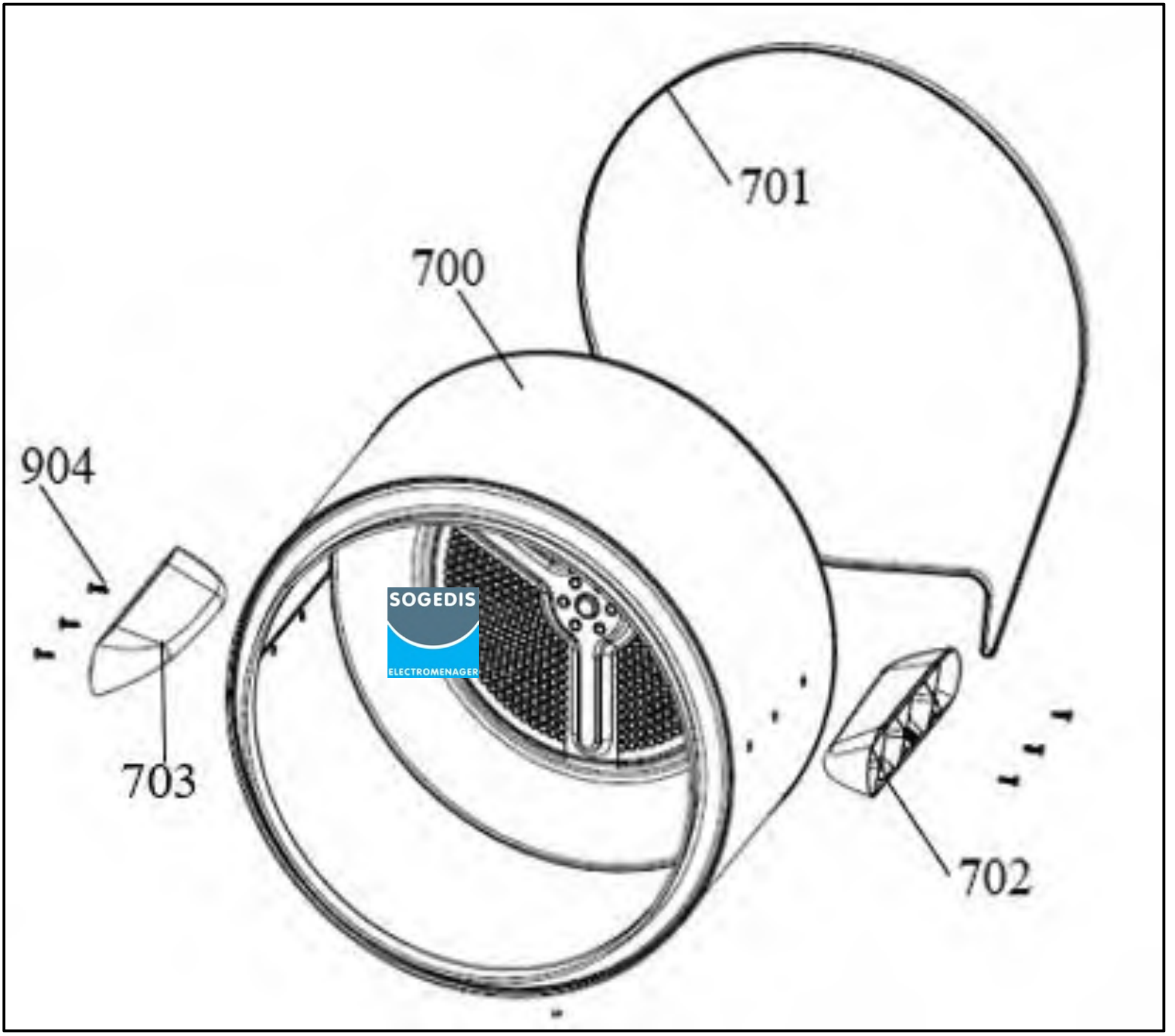
701
700
904
703
702