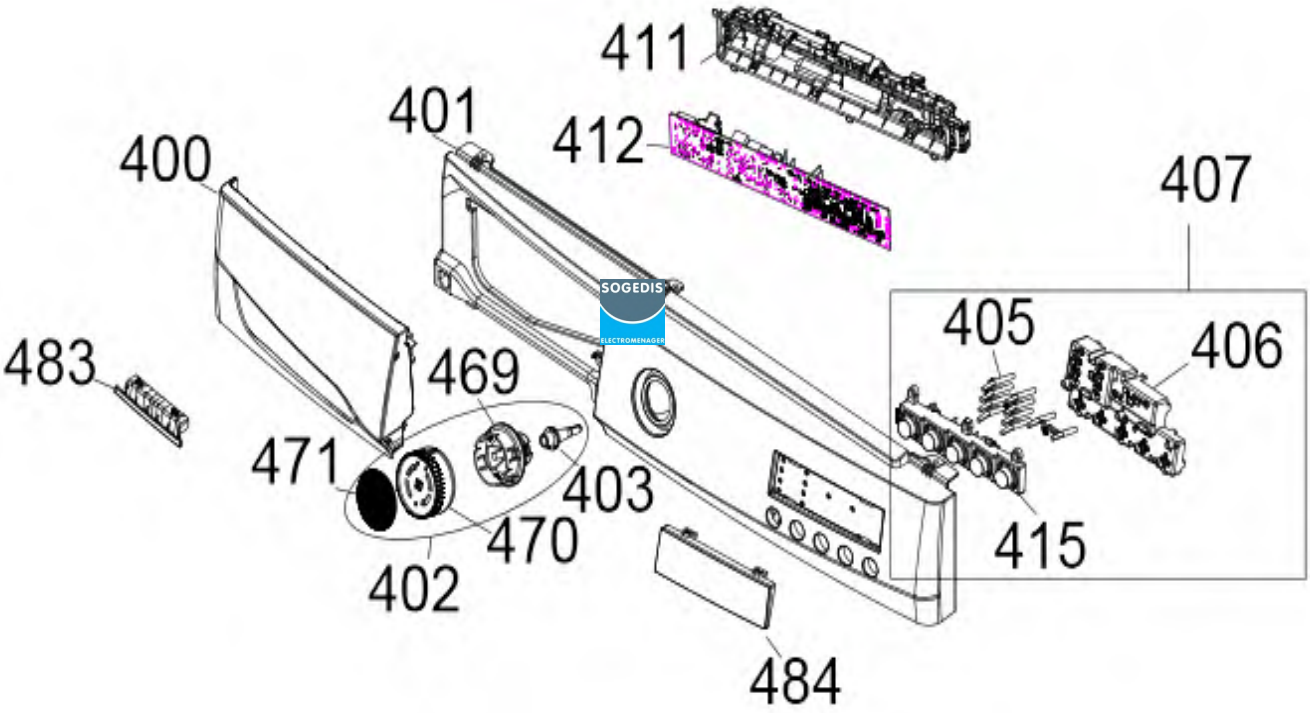
411
401
412
400
407
405
406
483
469
471
403
470
415
402
484

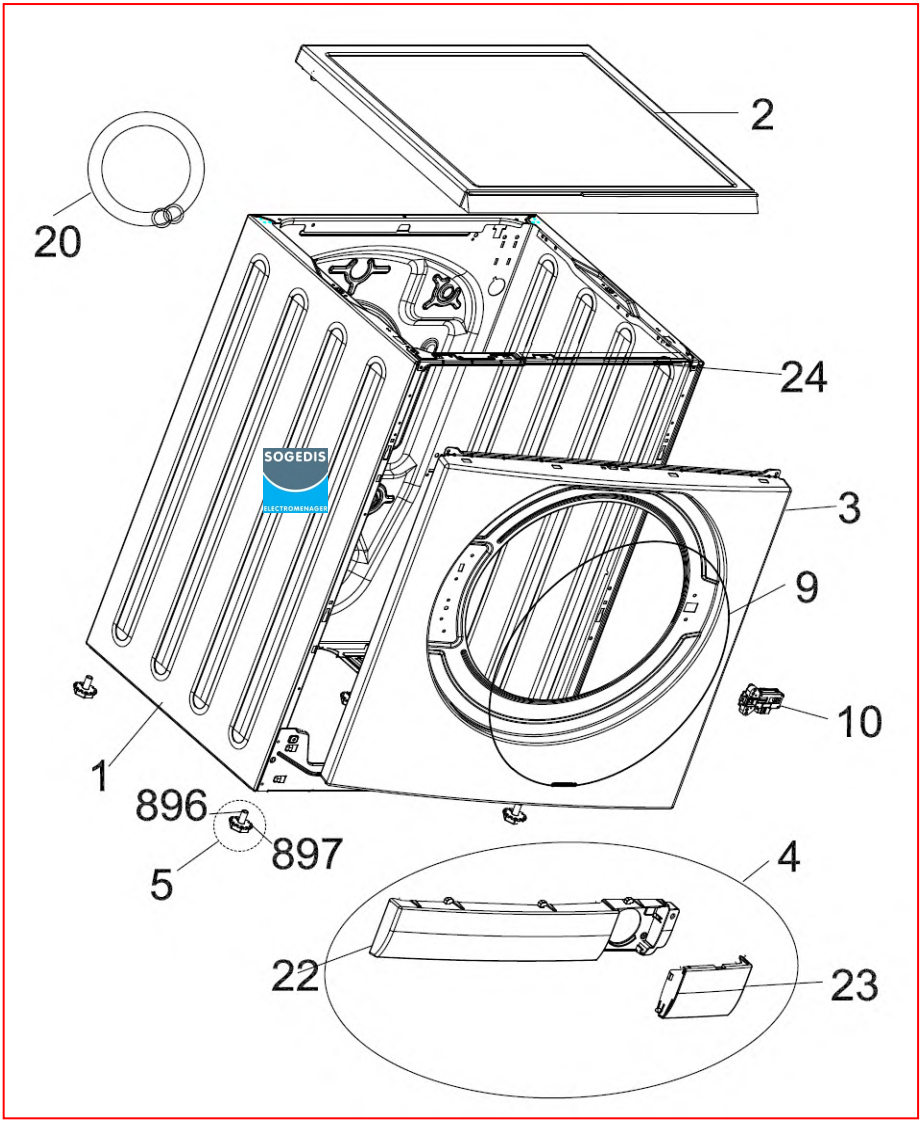
2
20
24
3
9
10
1
896
897
5
4
22
23

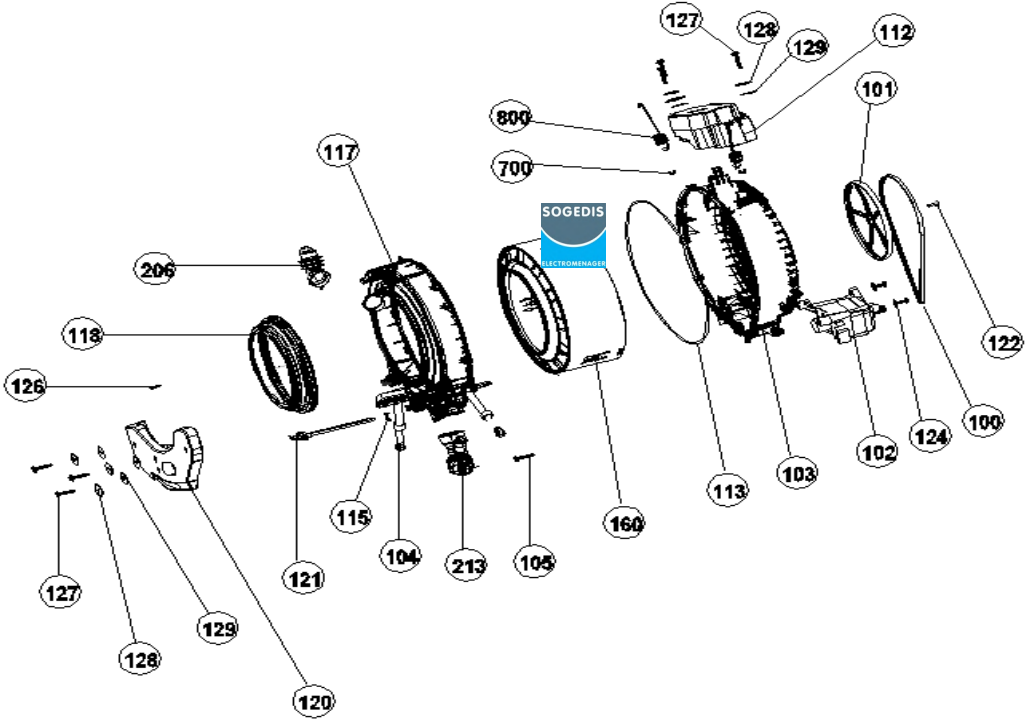
127
128
129
112
101
800
700
117
206
118
126
122
100
124
102
103
113
160
105
213
104
115
121
127
128
129
120

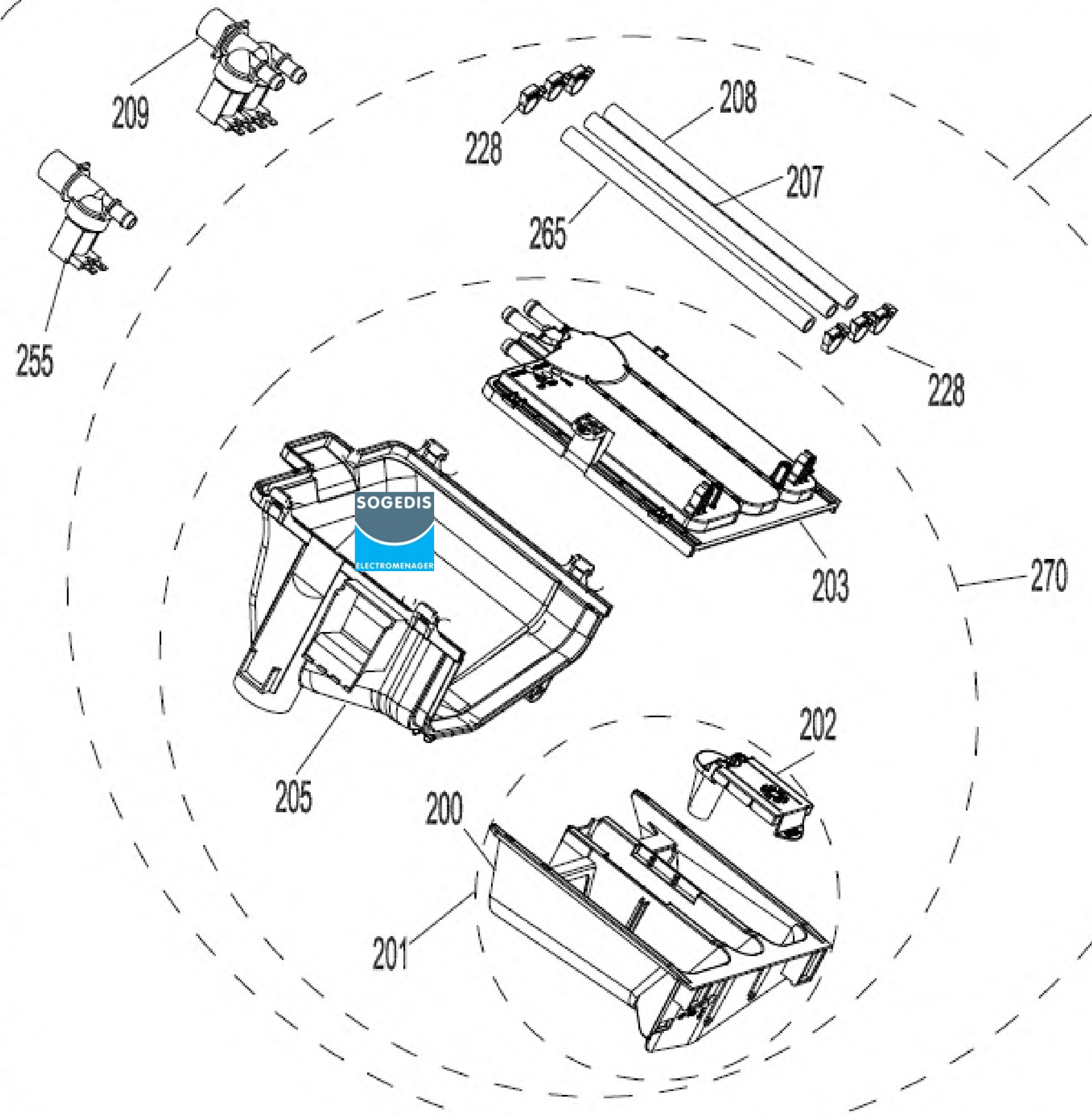

SOGEDIS
ELECTROMENAGER

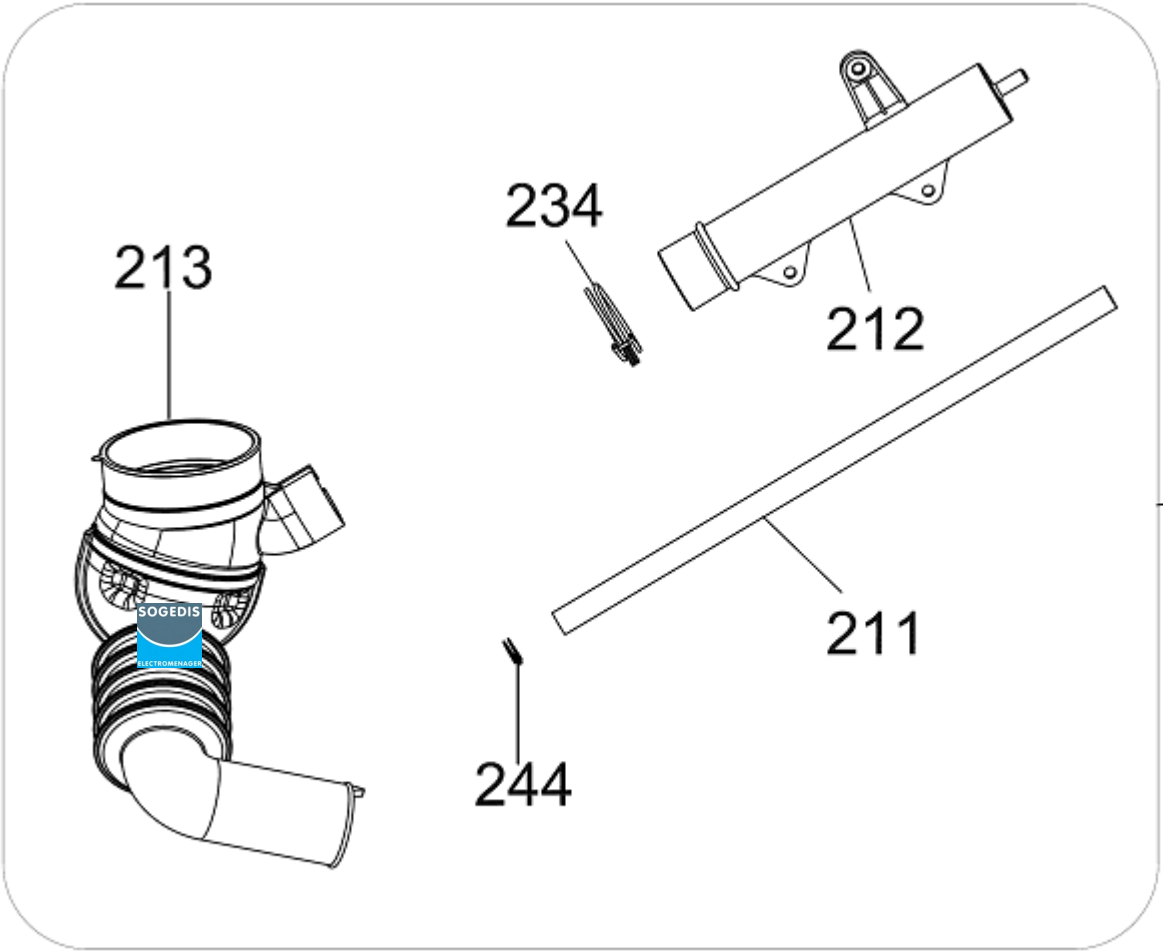
234
213
212
295
211
244

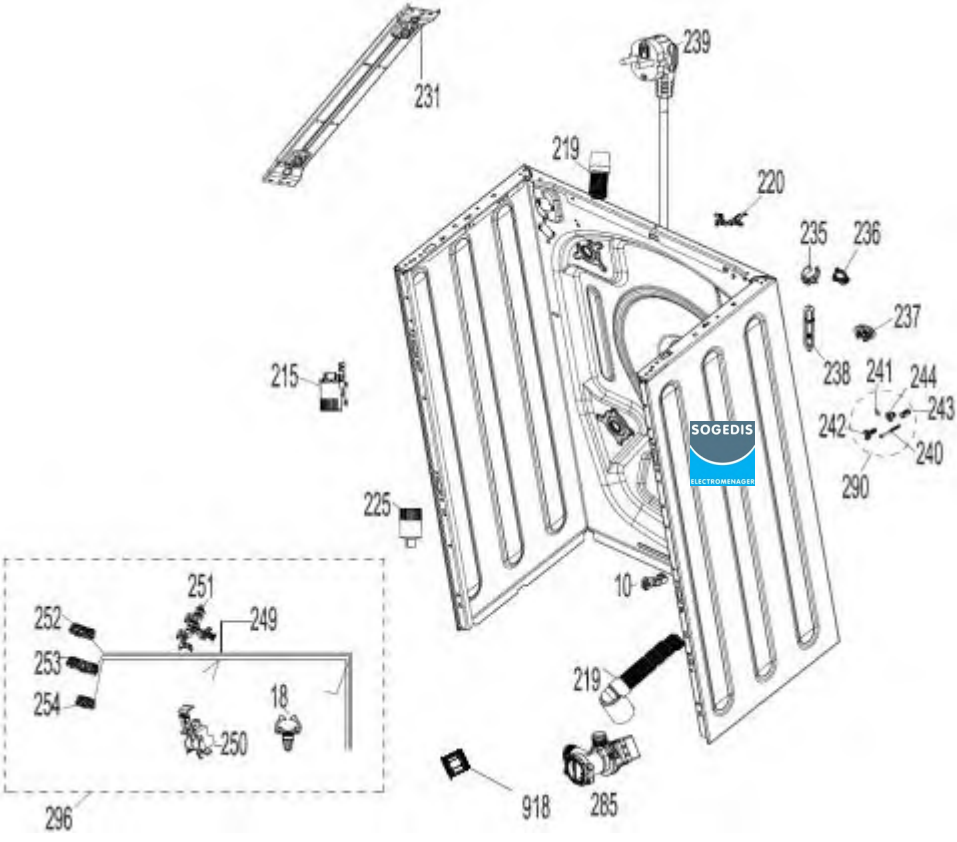
231
239
219
220
235
236
237
238
241
244
243
242
240
290
215
225
10
251
252
249
253
254
18
250
296
219
918
285

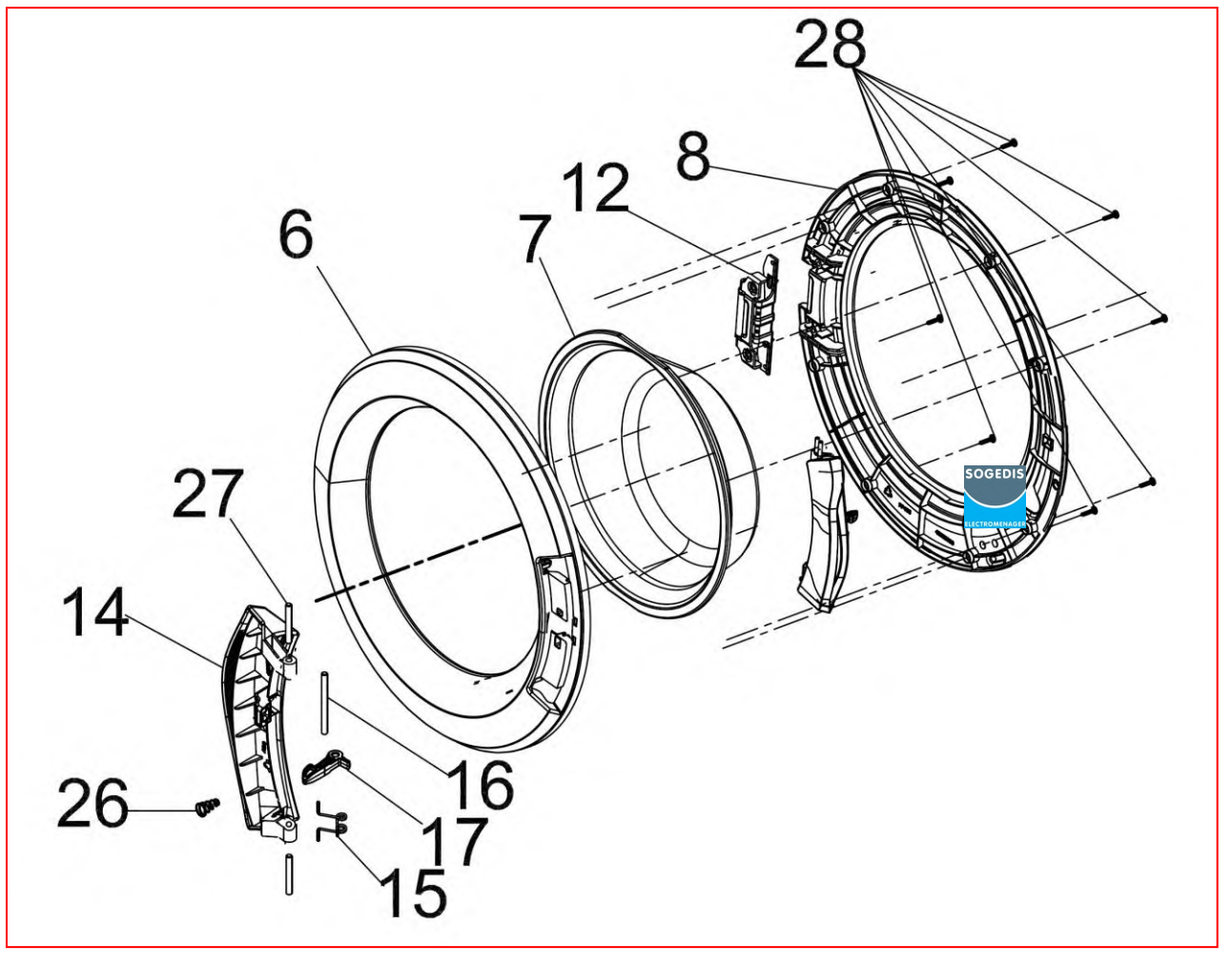
28
8
12
6
7
27
14
16
26
17
15
SOGEDIS
ELECTROMENAGER

995

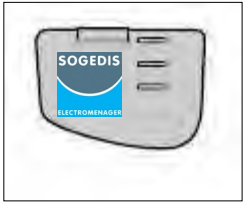

996

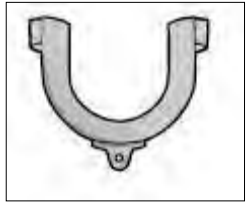

997

998