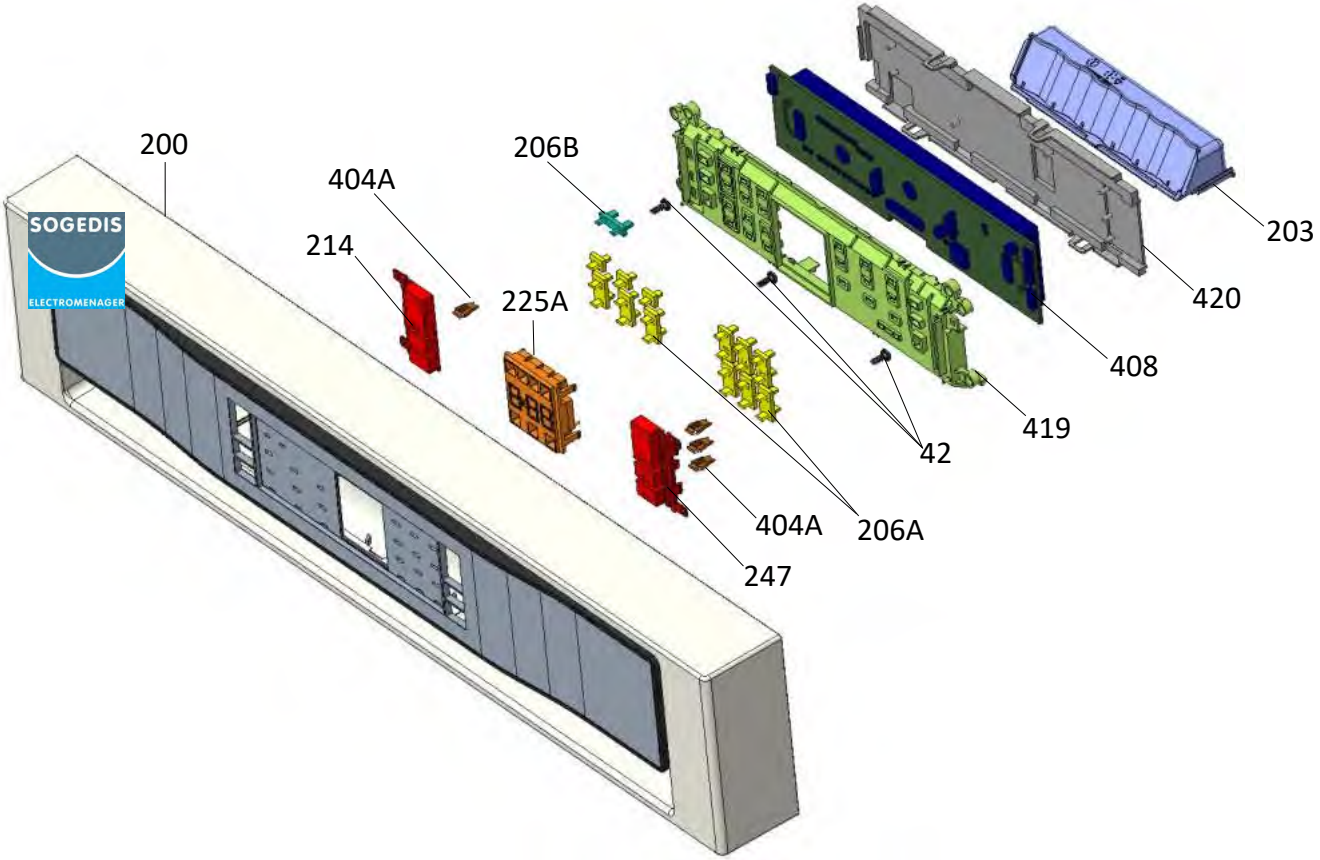
200
404A
214
206B
225A
203
420
408
419
42
206A
404A
247

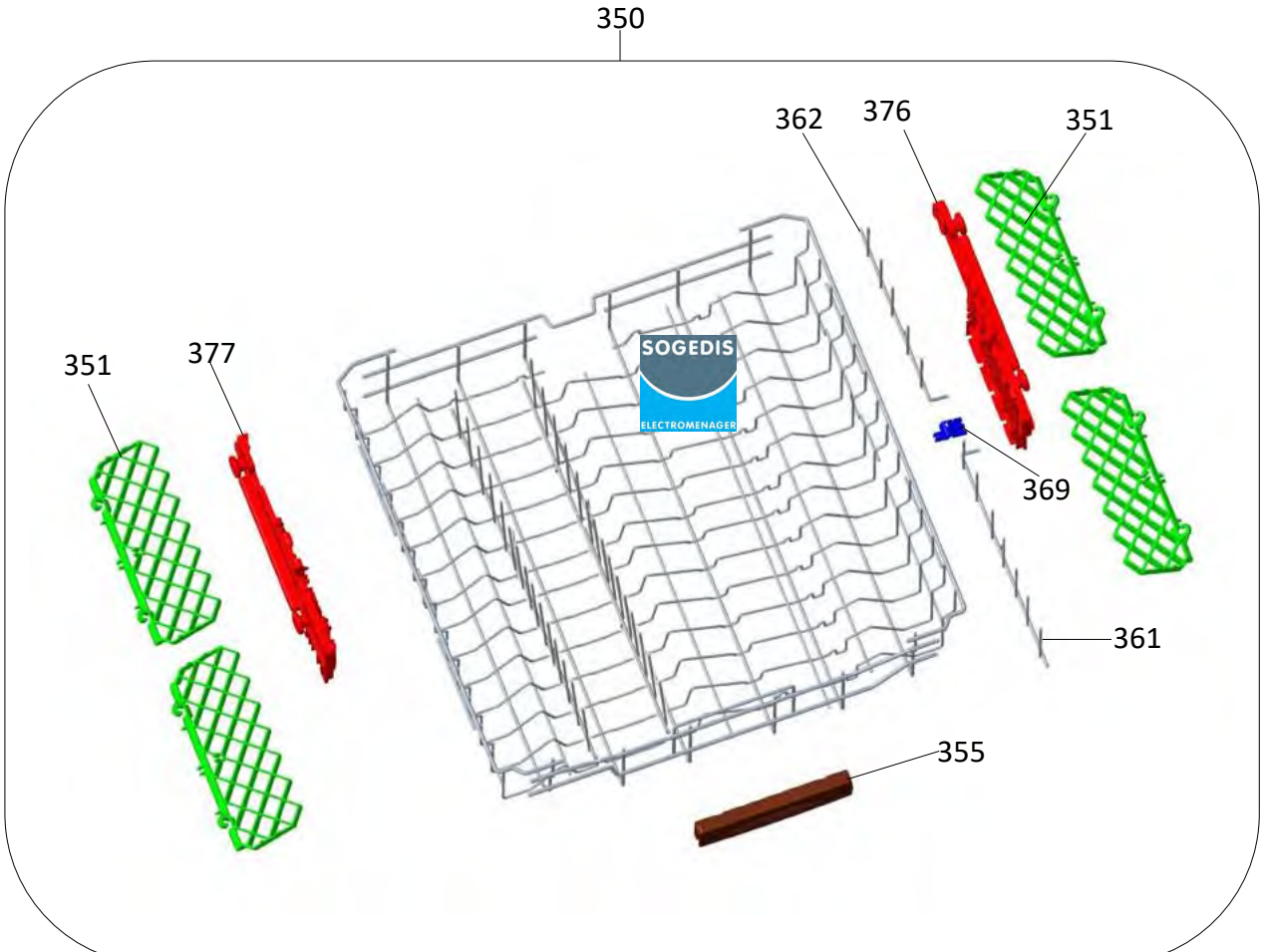
350
362
376
351
351
377
369
361
355
SOGEDIS
ELECTROMENAGER

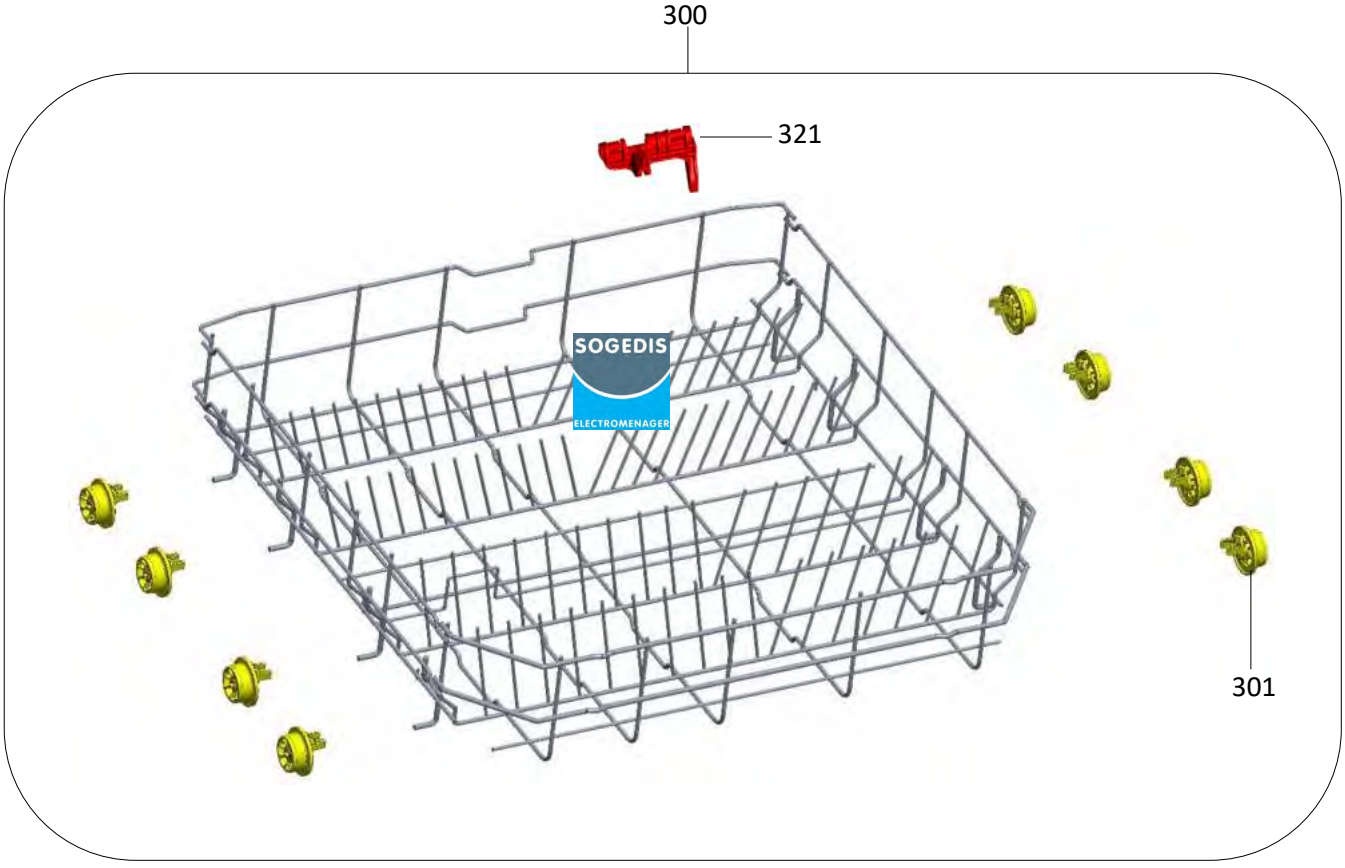
300
321
301

325

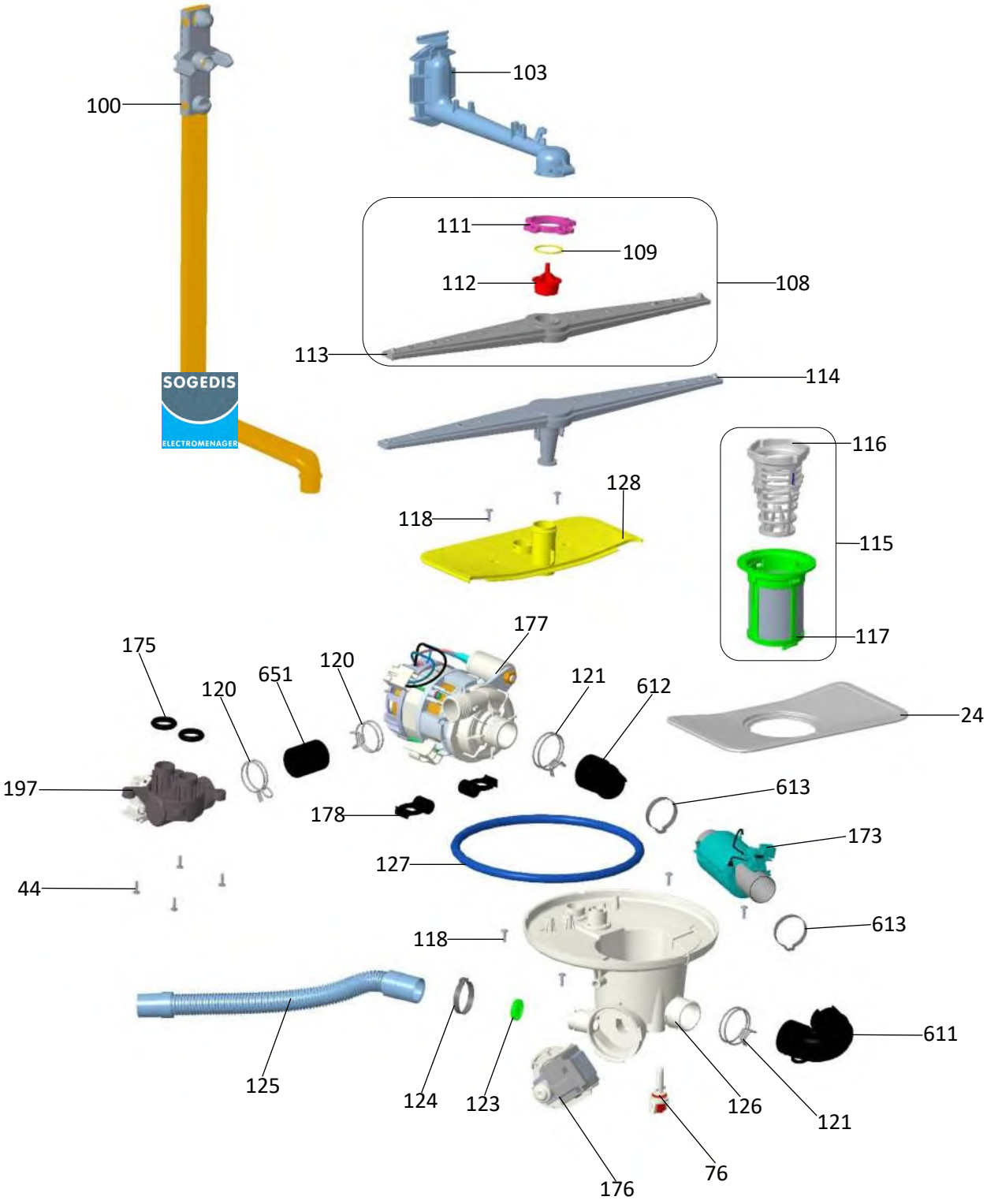
100
103
111
109
112
108
113
114
116
128
118
115
117
175
177
120
651
120
121
612
24
197
178
613
173
127
44
118
613
611
125
124
123
126
121
76
176

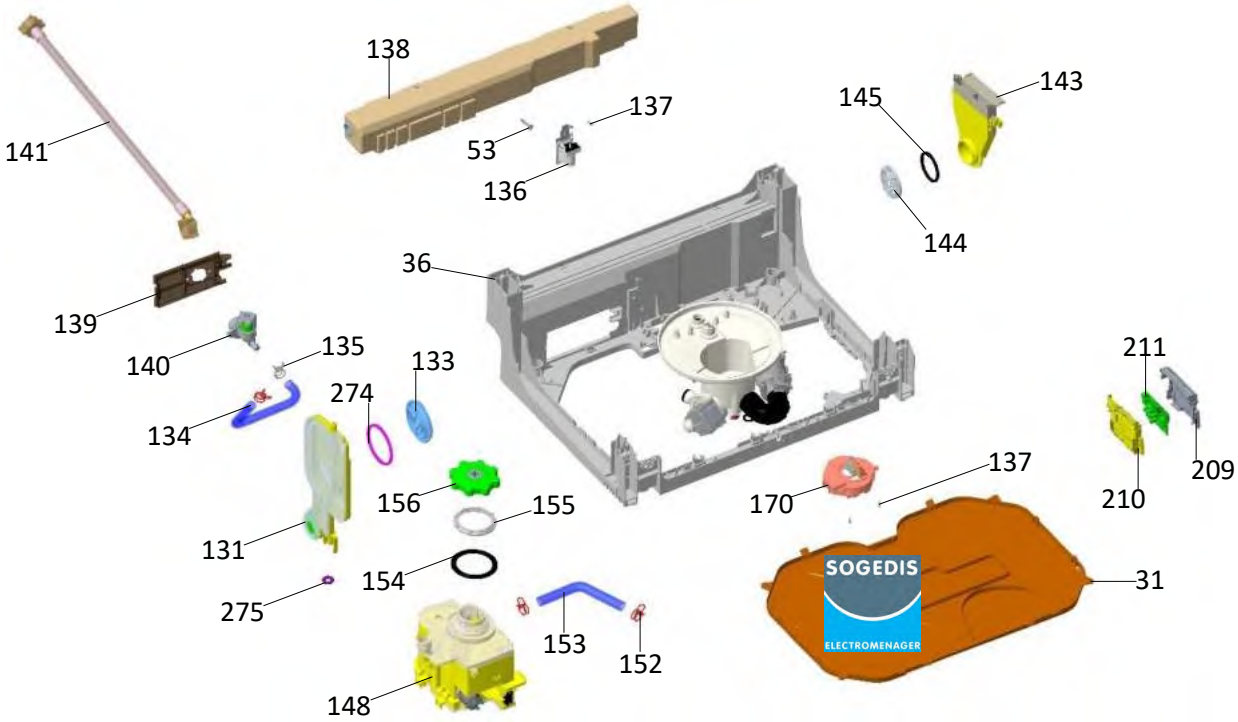
138
137
53
136
141
145
143
144
36
139
140
135
133
274
134
211
209
210
137
170
156
155
131
154
31
275
153
152
148
SOGEDIS
ELECTROMENAGER

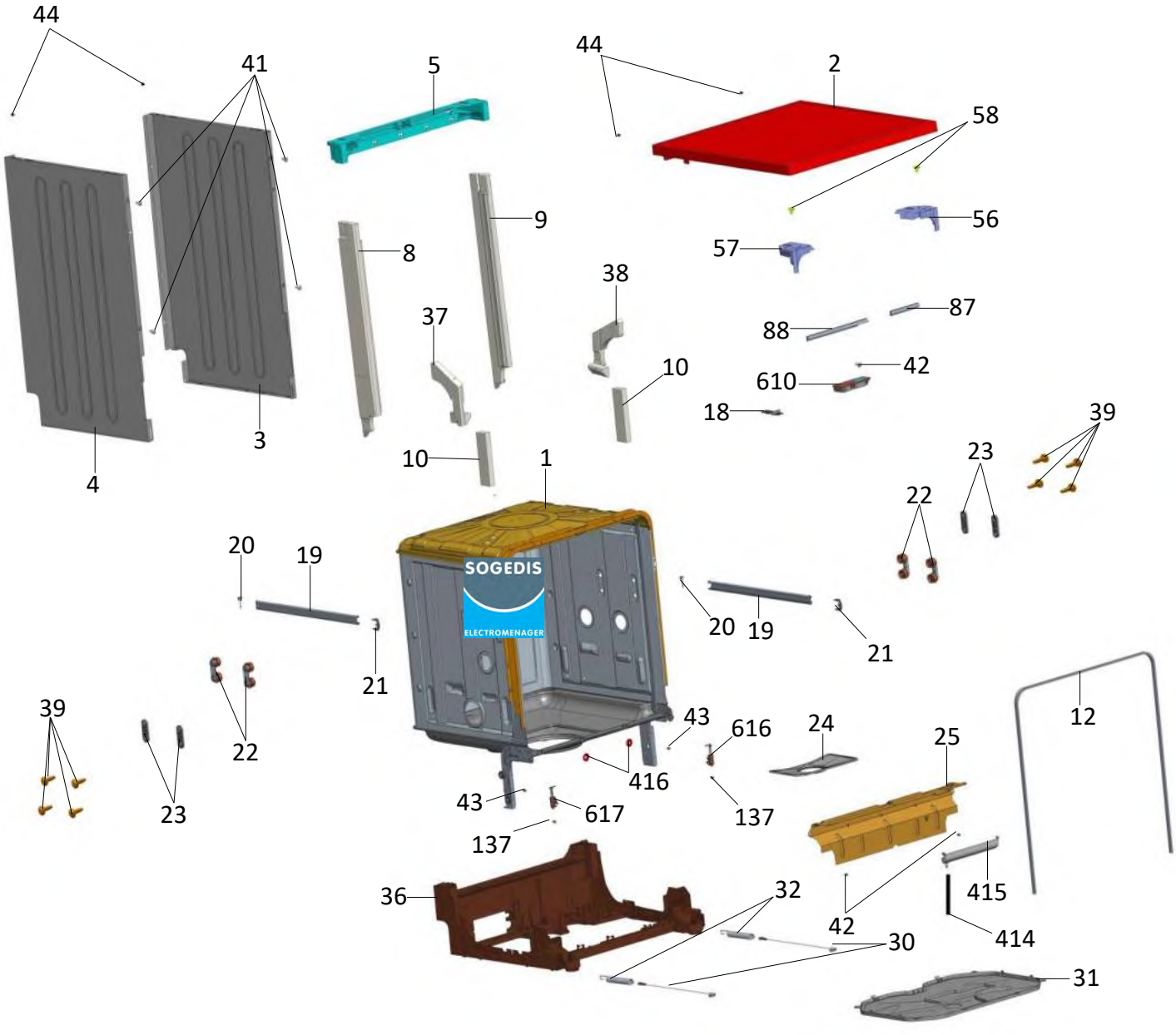
44
41
5
44
2
58
9
56
8
57
38
87
37
88
42
10
610
18
39
3
23
10
1
22
4
20
19
20
19
21
21
39
22
43
616
24
12
25
416
43
617
137
137
23
36
32
415
42
30
414
31

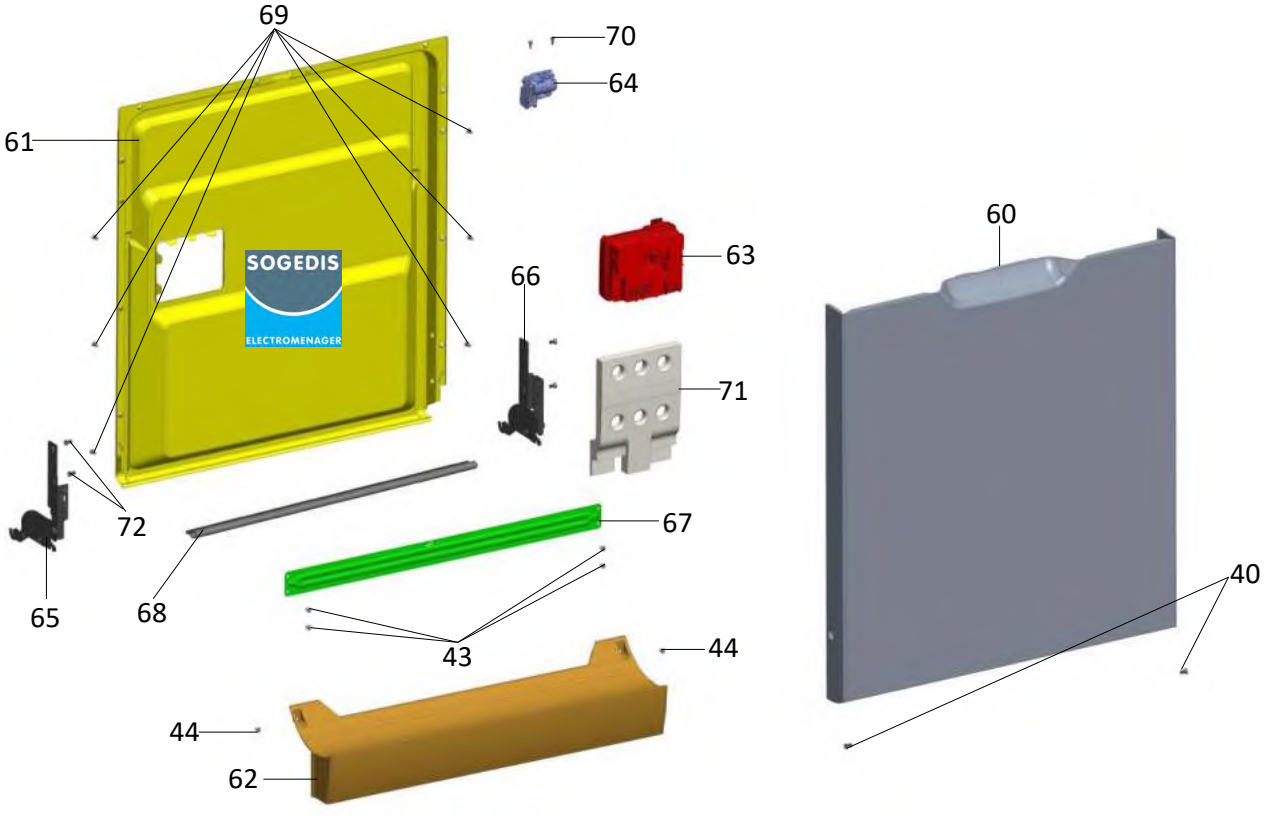
69
70
64
61
60
63
66
71
72
67
40
65
68
43
44
44
62

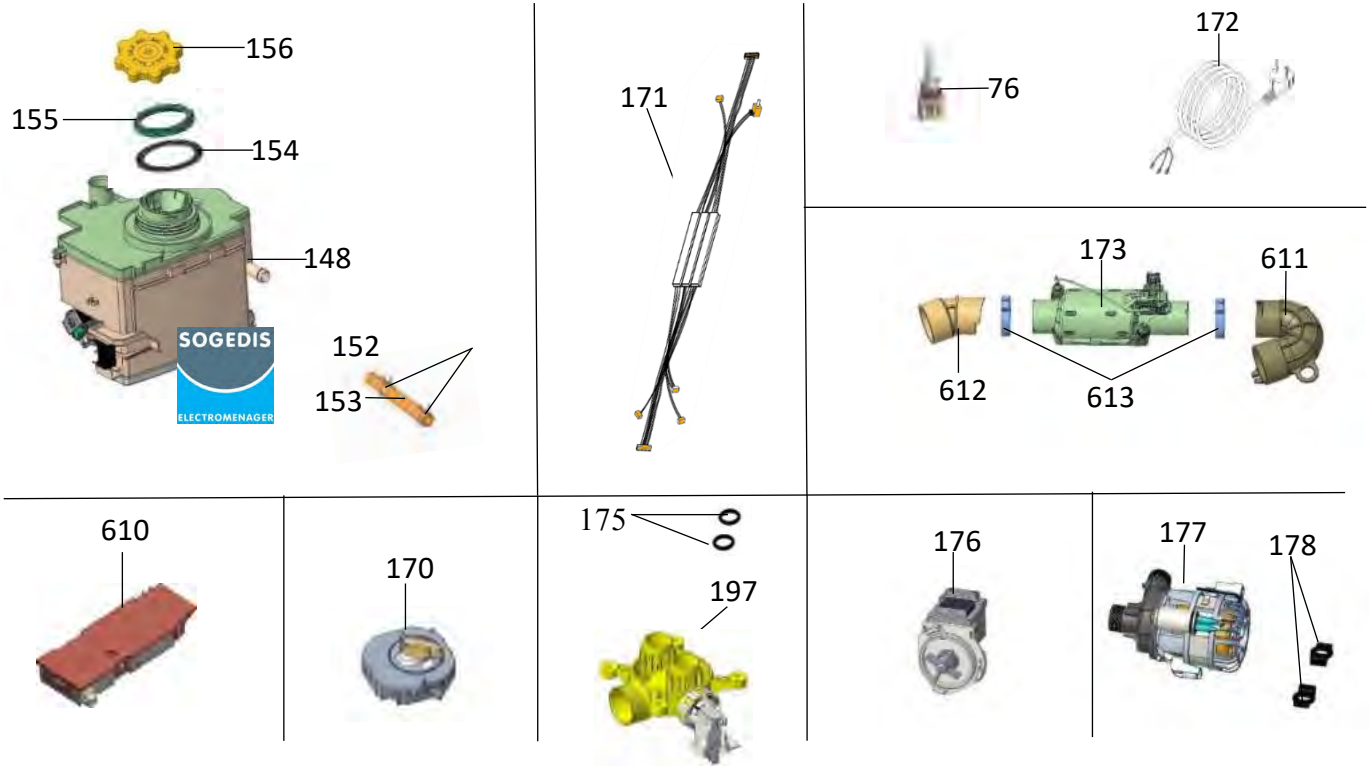
156
155
154
148
152
153
171
76
172
173
611
612
613
610
170
175
197
176
177
178

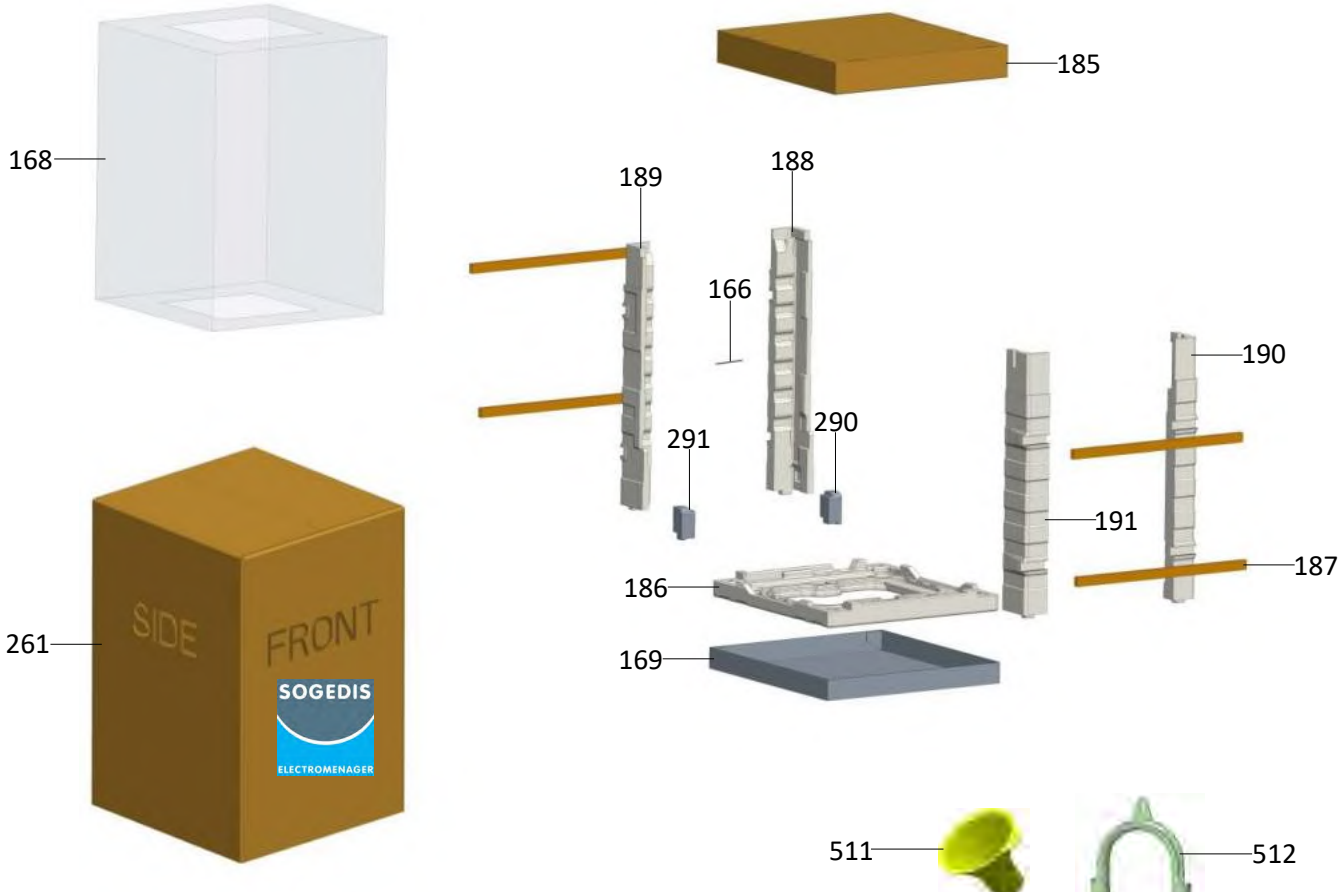
168
185
189
188
166
190
291
290
191
187
186
169
261
SIDE
FRONT
SOGEDIS
ELECTROMENAGER
511
512