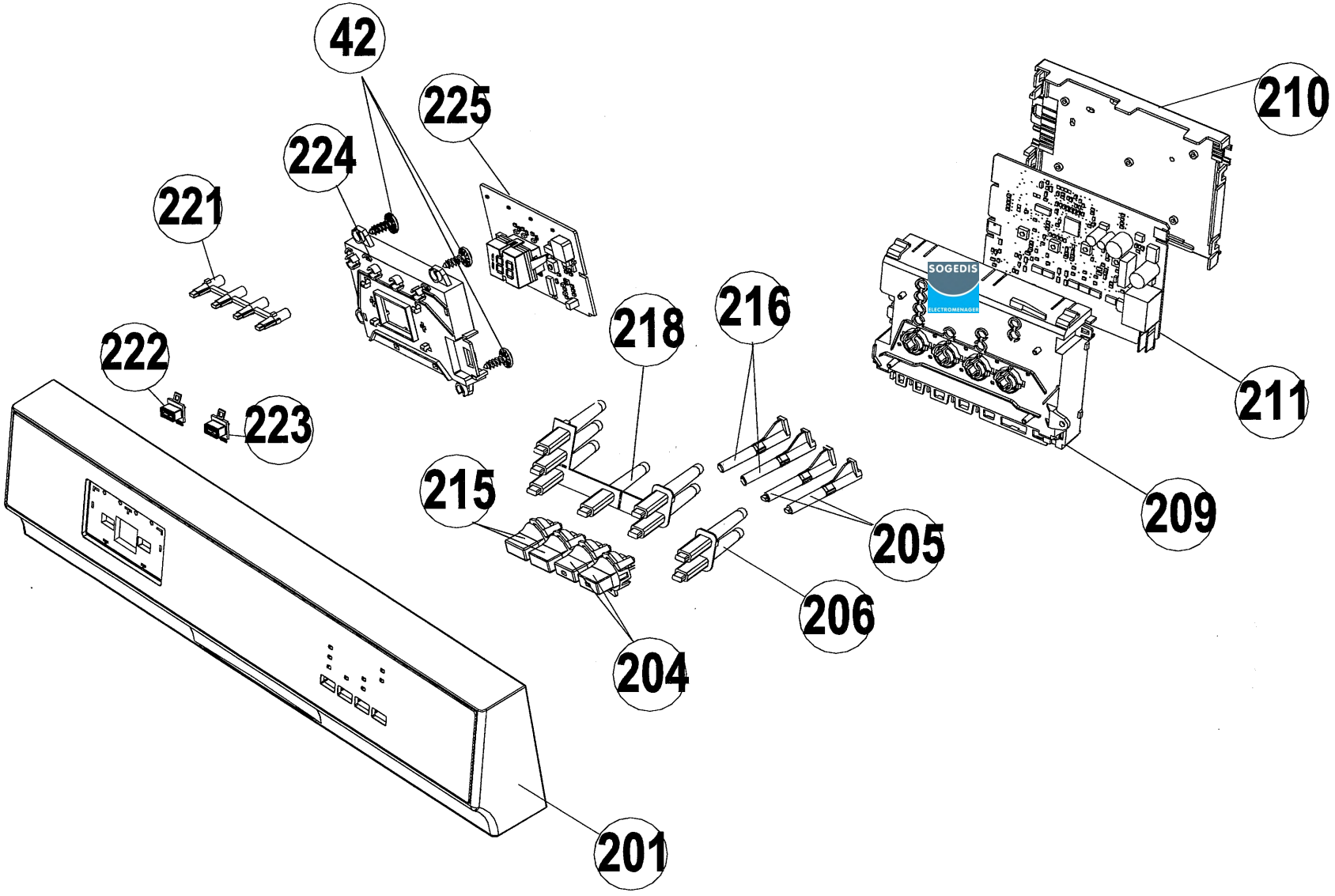
42
225
224
221
222
223
218
216
215
210
211
209
205
206
204
201
SOGEDIS
ELECTROMENAGER

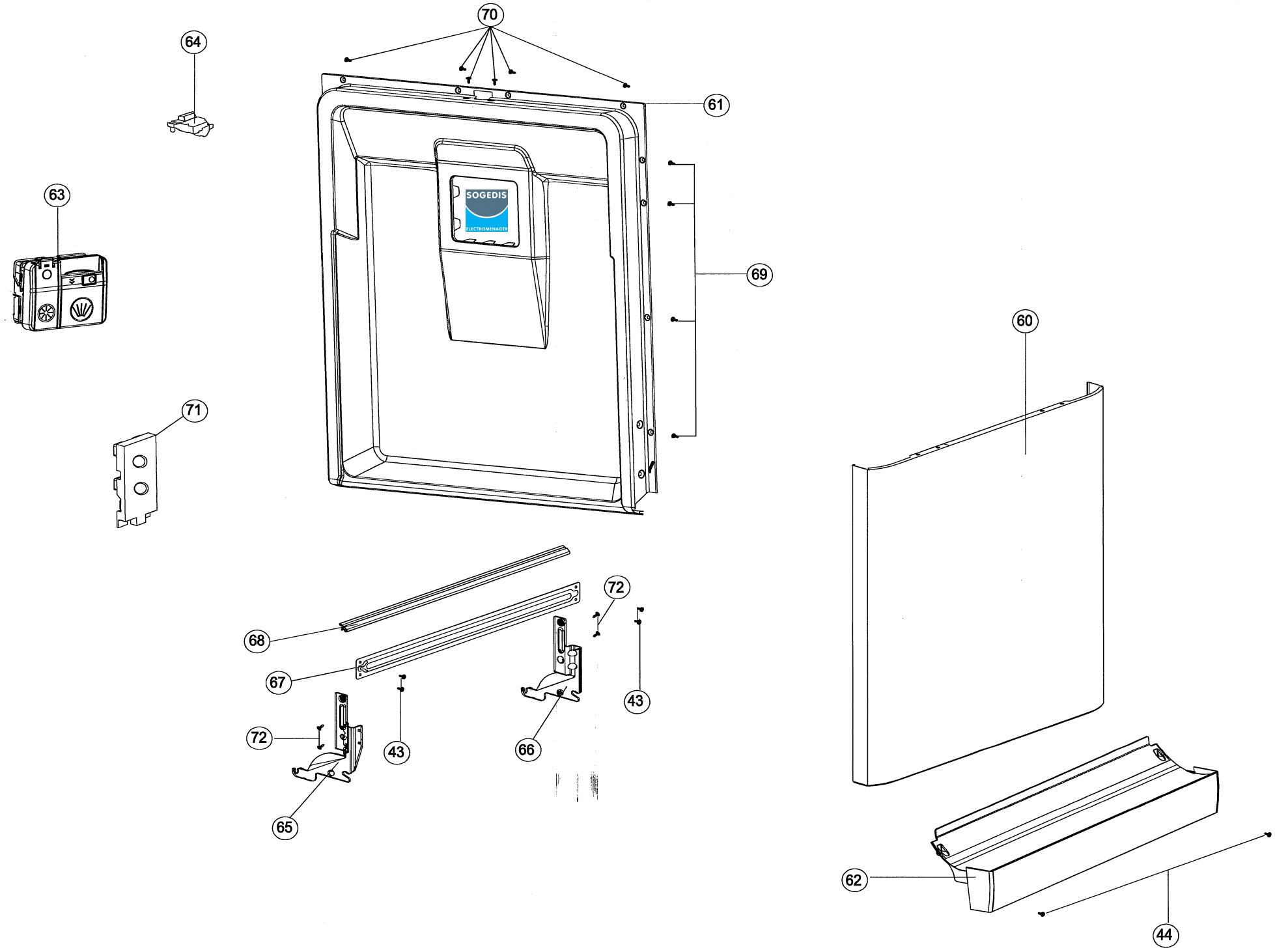
70
64
61
63
69
71
60
72
68
67
43
72
43
66
65
62
44

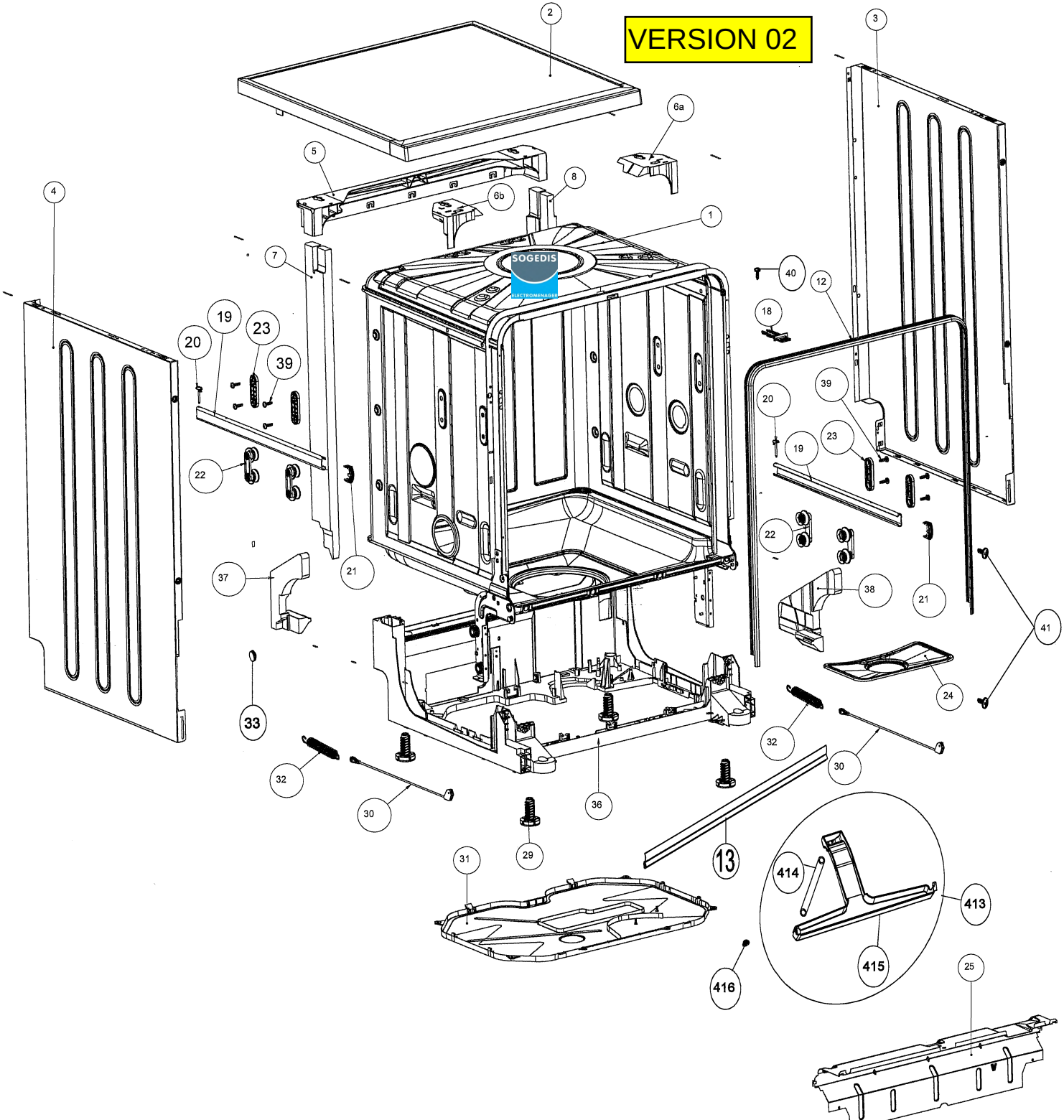
VERSION 02
SOGEDIS
ELECTROMENAGER
1
2
3
4
5
6a
6b
7
8
12
13
18
19
20
21
22
23
24
25
29
30
31
32
33
36
37
38
39
40
41
413
414
415
416

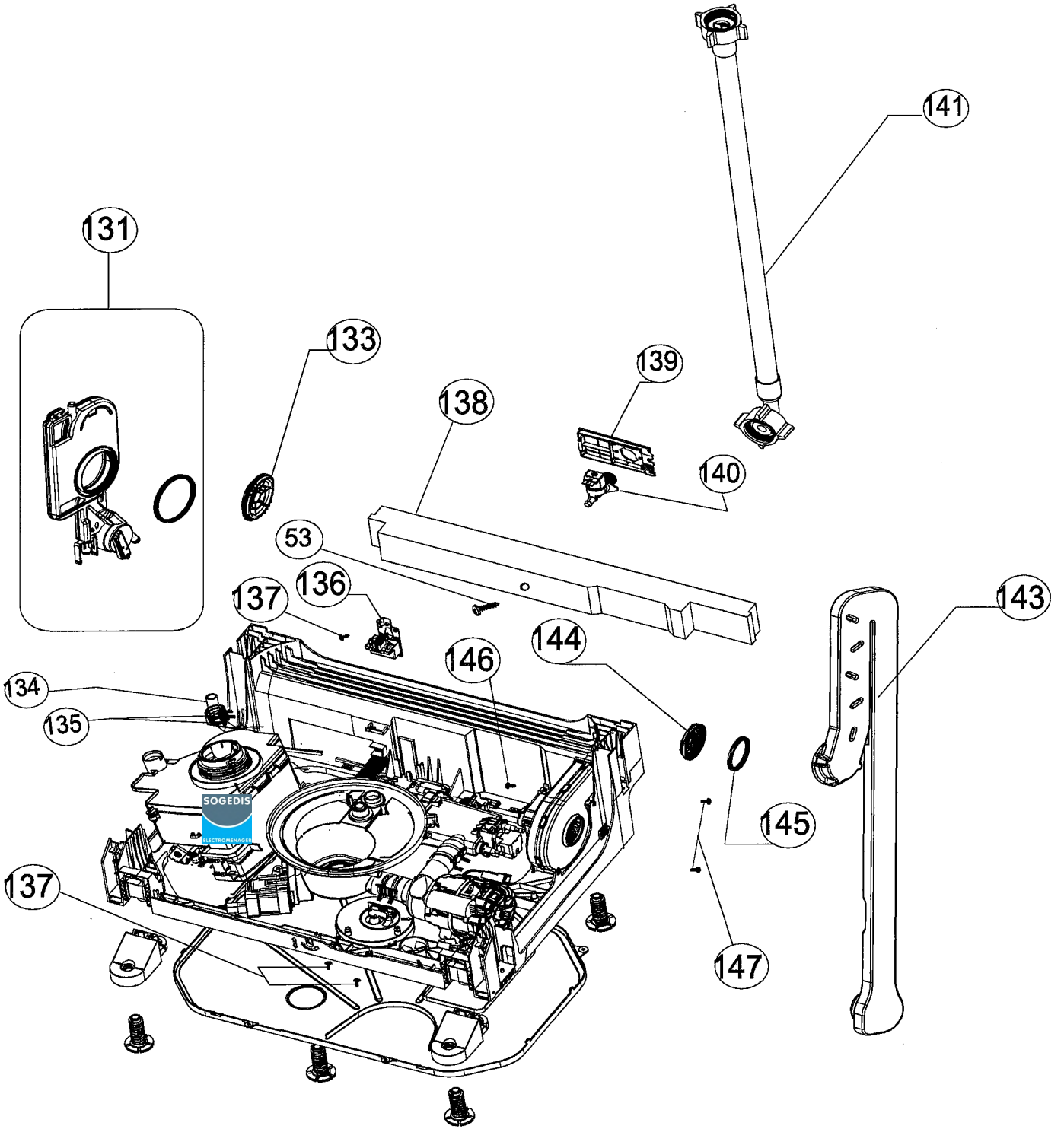
141
131
133
139
138
140
53
136
137
143
144
146
134
135
145
137
147

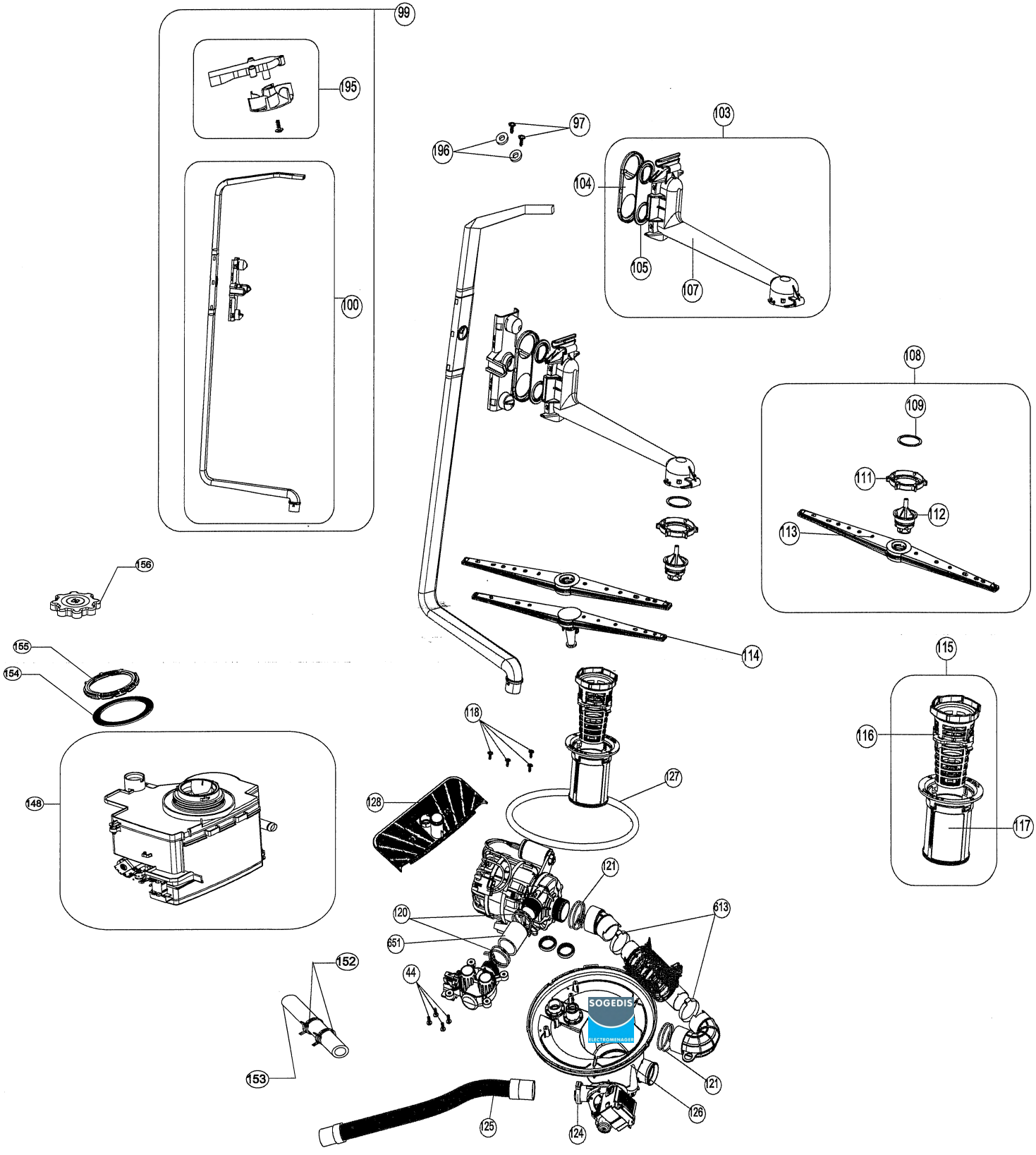
99
195
100
97
196
103
104
105
107
108
109
111
12
113
114
156
155
154
148
118
128
27
115
116
117
21
120
651
613
152
44
153
125
124
126
21
SOGEDIS
ELECTROMENAGER

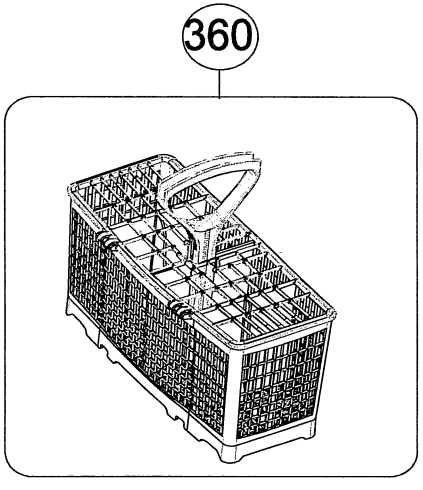
360

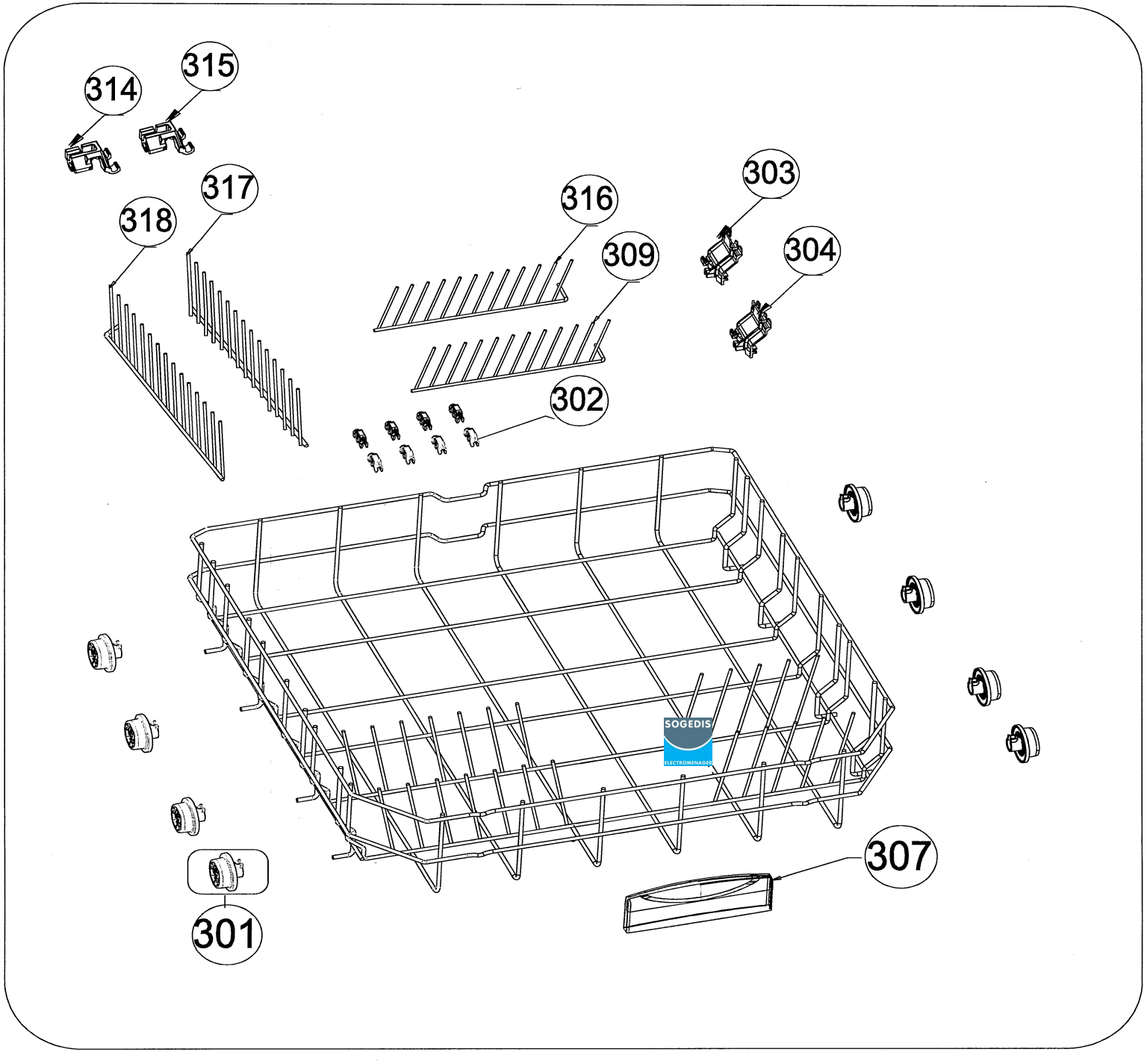
314
315
317
318
316
309
303
304
302
307
301
SOGEDIS
ELECTROMENAGER

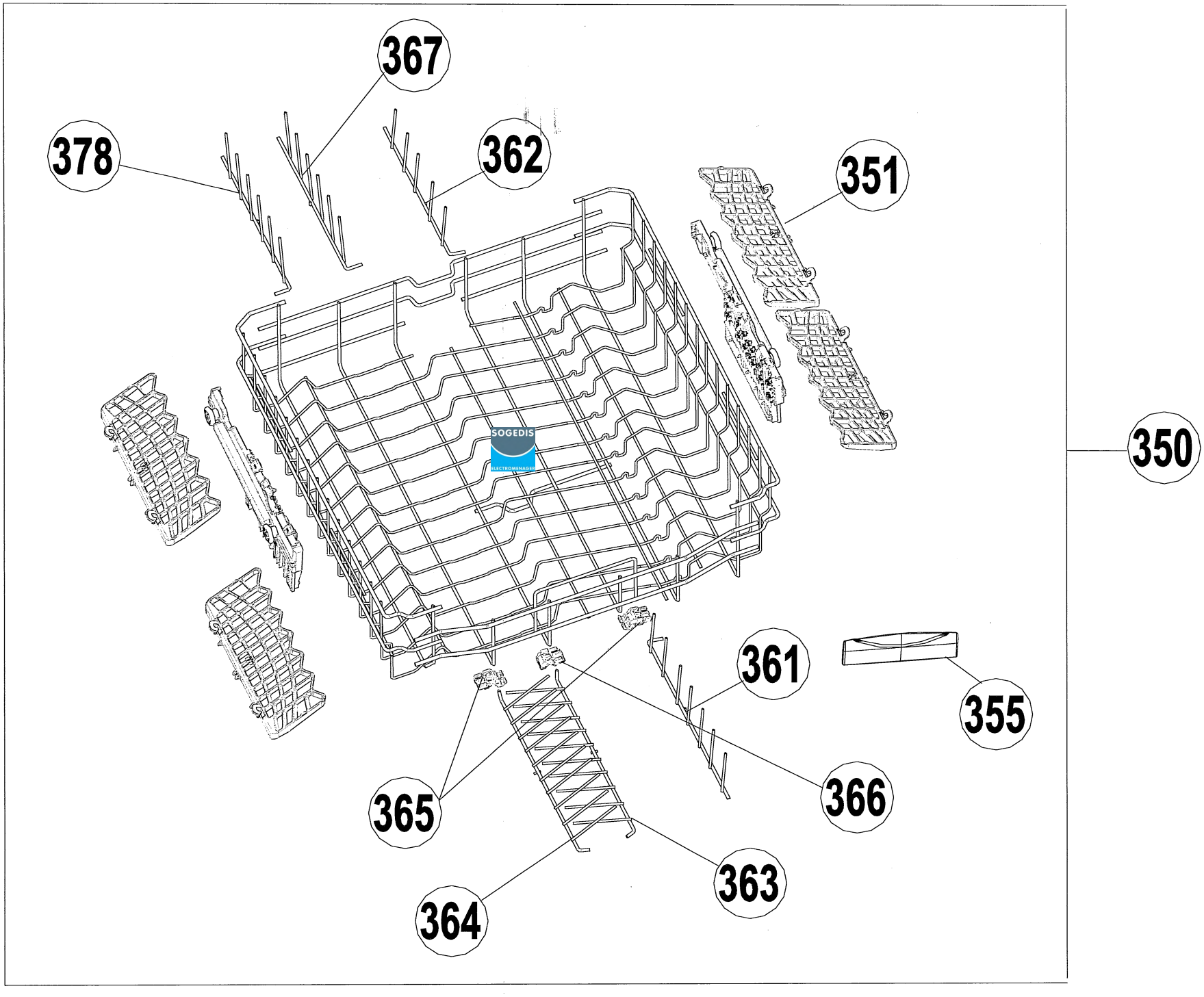
367
378
362
351
350
361
355
365
366
363
364