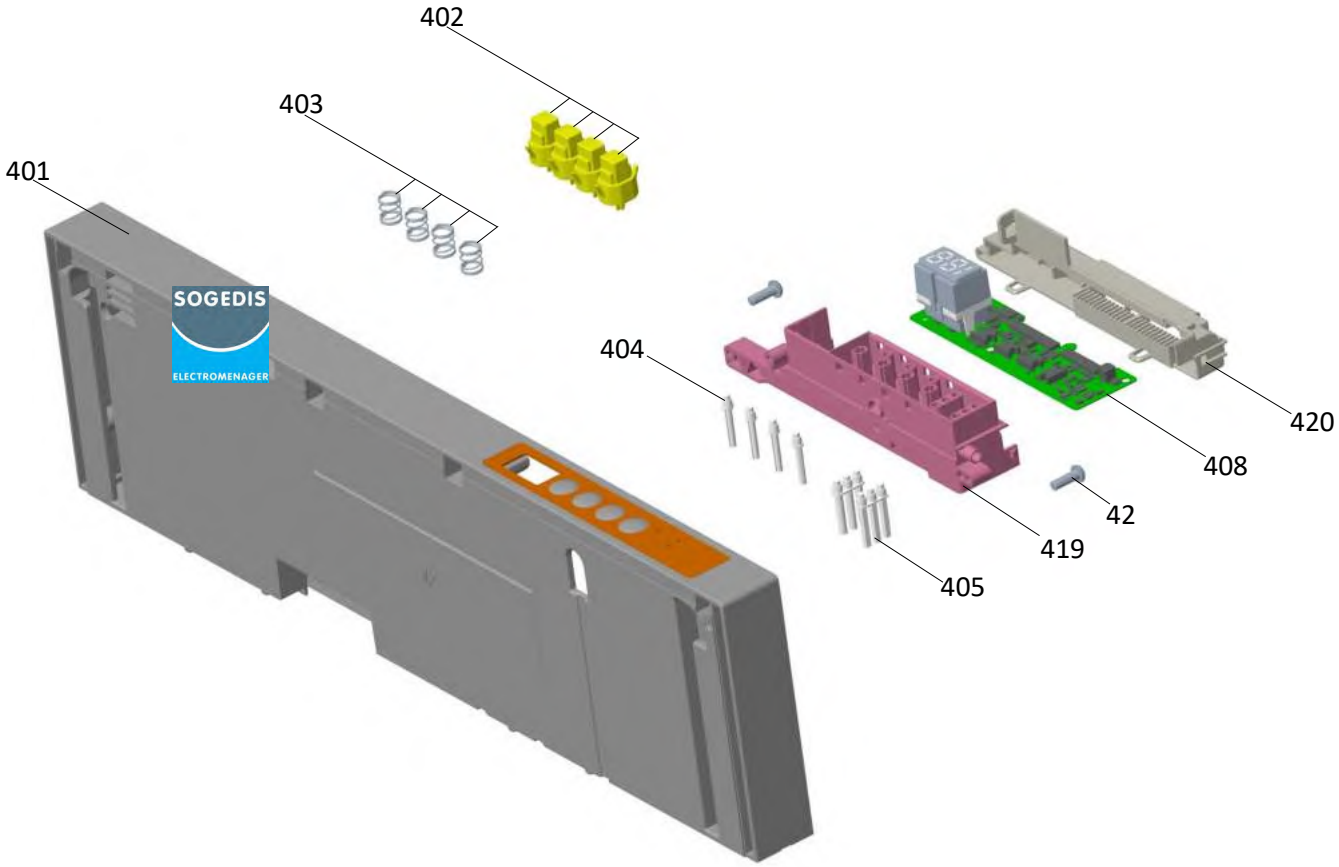
402
403
401
404
420
408
42
419
405
SOGEDIS
ELECTROMENAGER

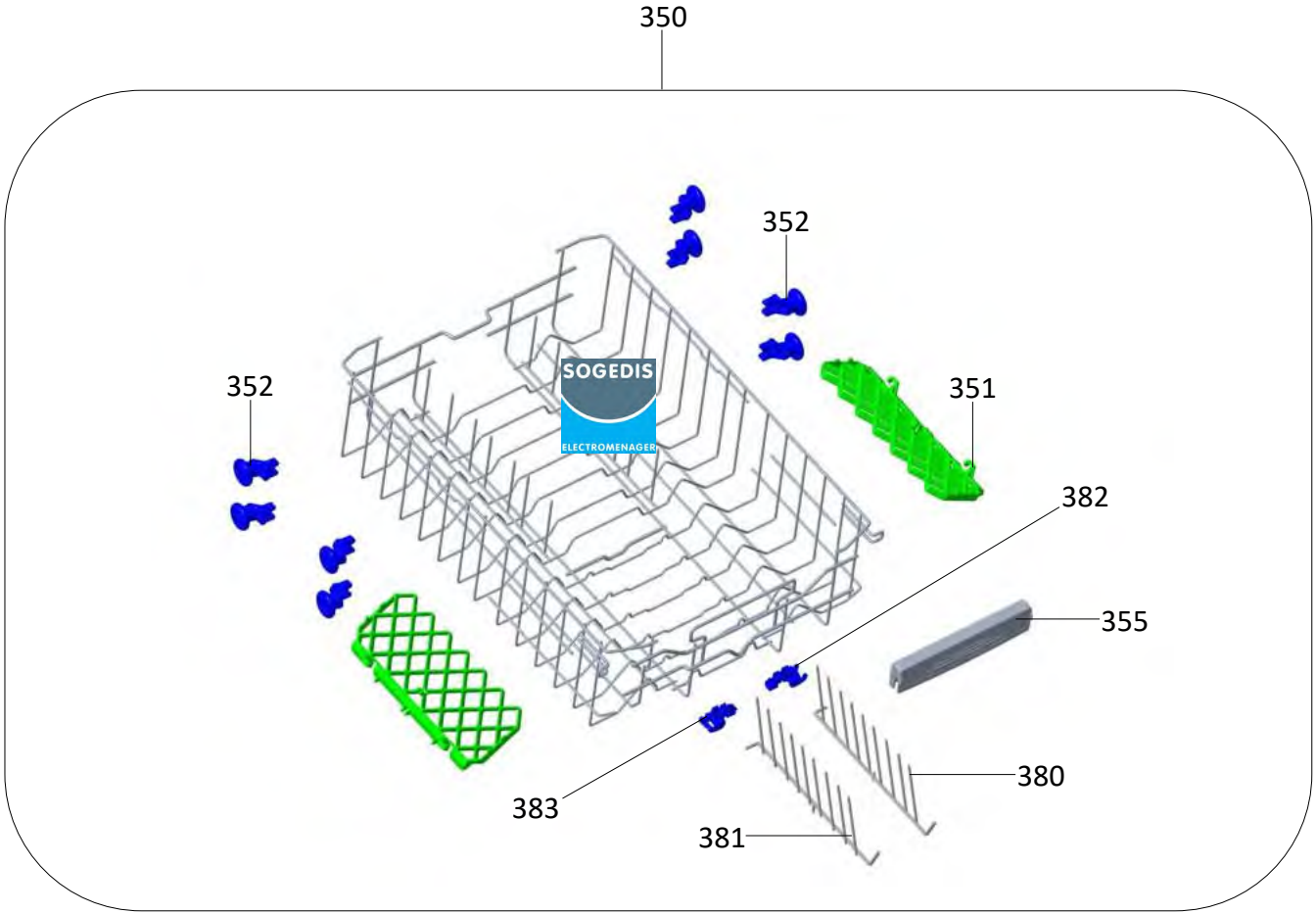
350
352
352
351
382
355
380
383
381
SOGEDIS
ELECTROMENAGER

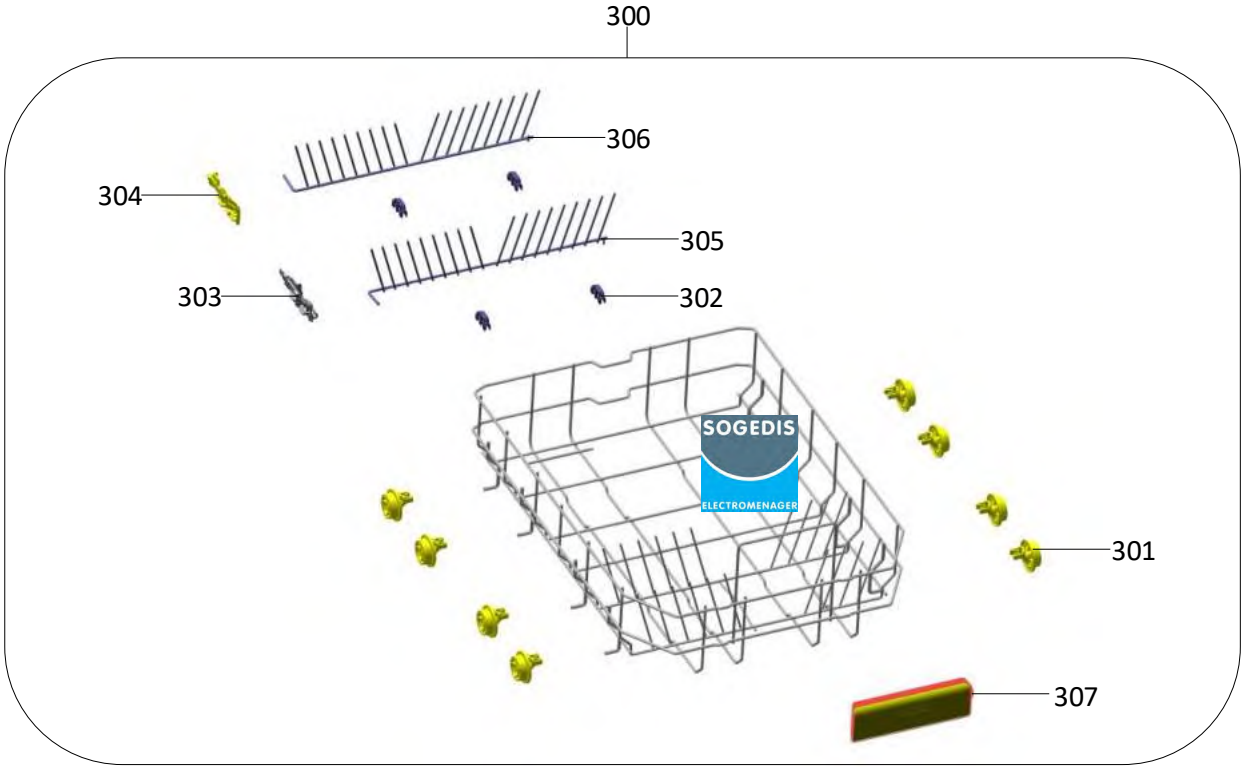
300
306
304
305
303
302
301
307

360

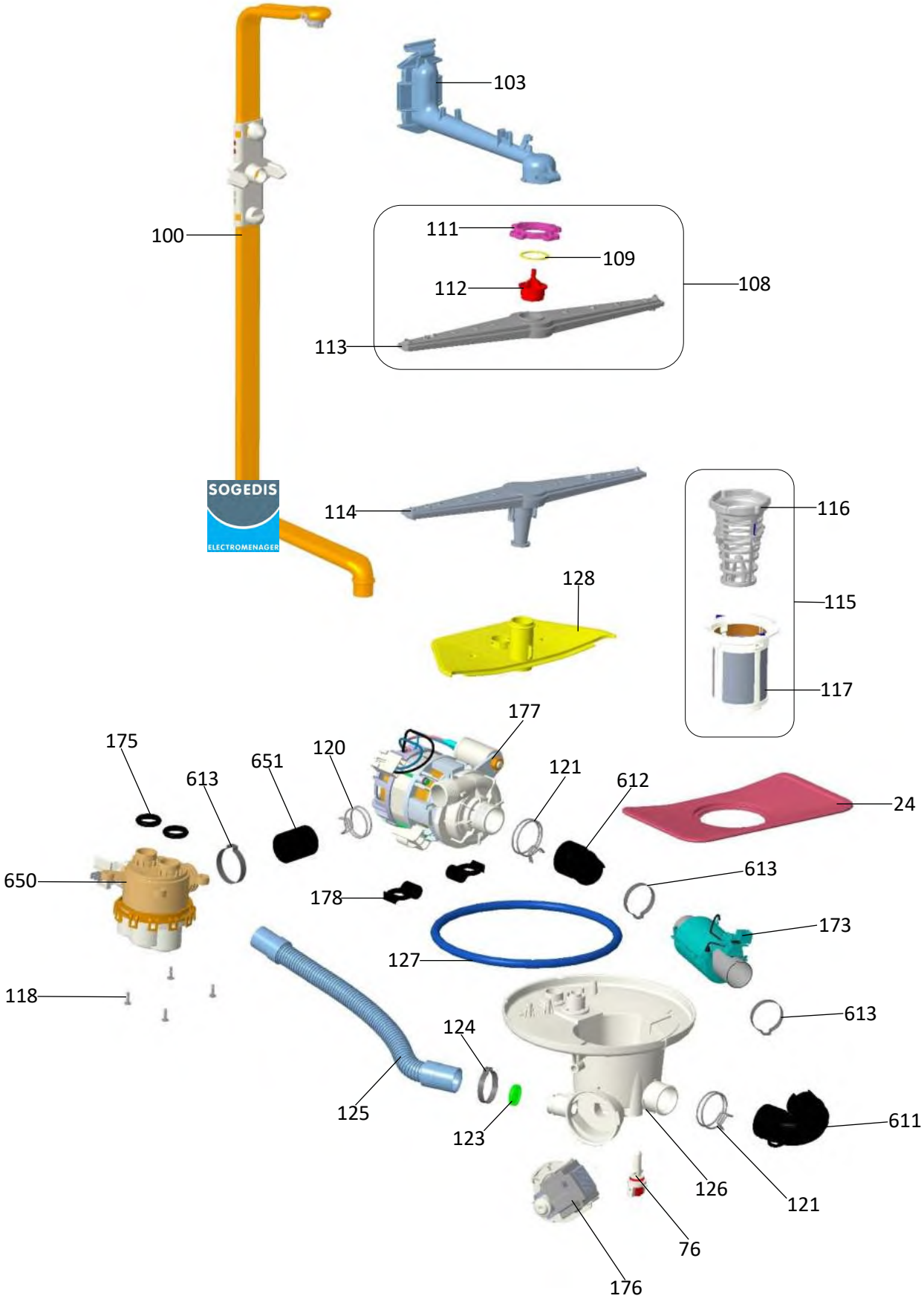
103
100
111
109
112
108
113
114
116
115
128
117
177
175
120
651
613
121
612
24
650
613
178
173
127
118
613
124
125
123
611
126
121
76
176

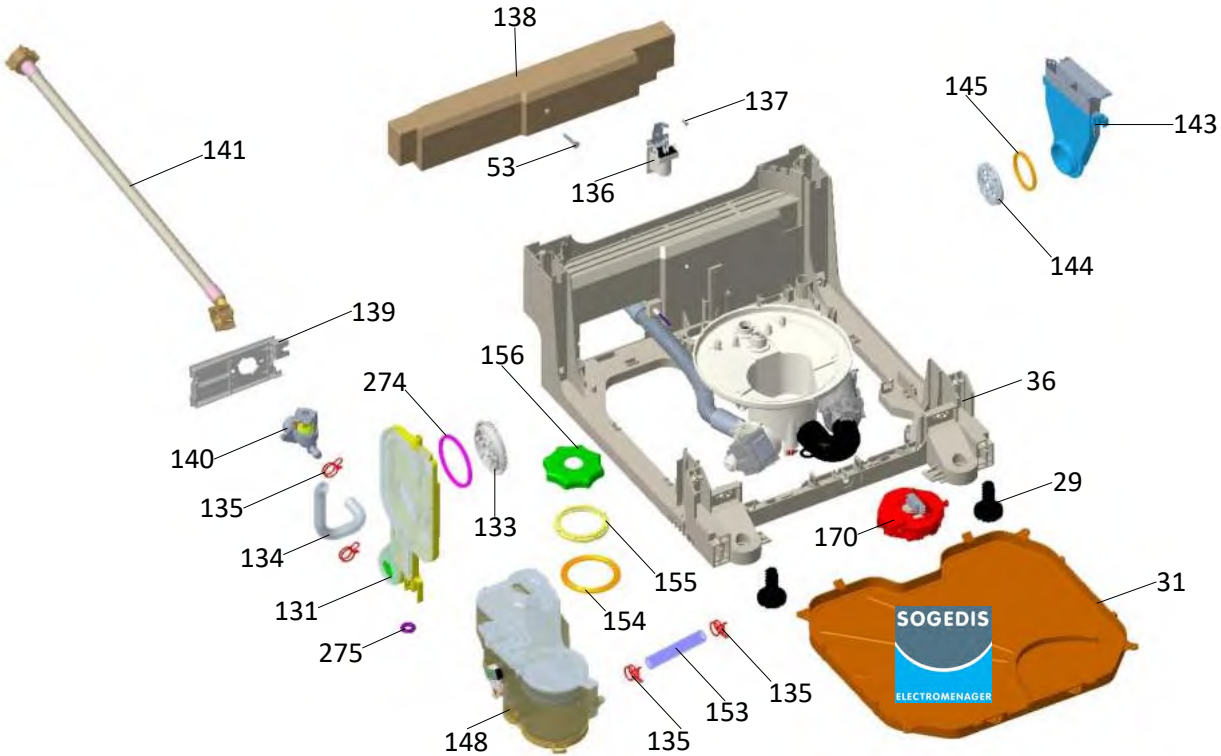
138
137
145
143
141
53
136
144
139
156
36
274
140
135
133
29
134
170
155
31
131
154
275
135
153
148
135
SOGEDIS
ELECTROMENAGER

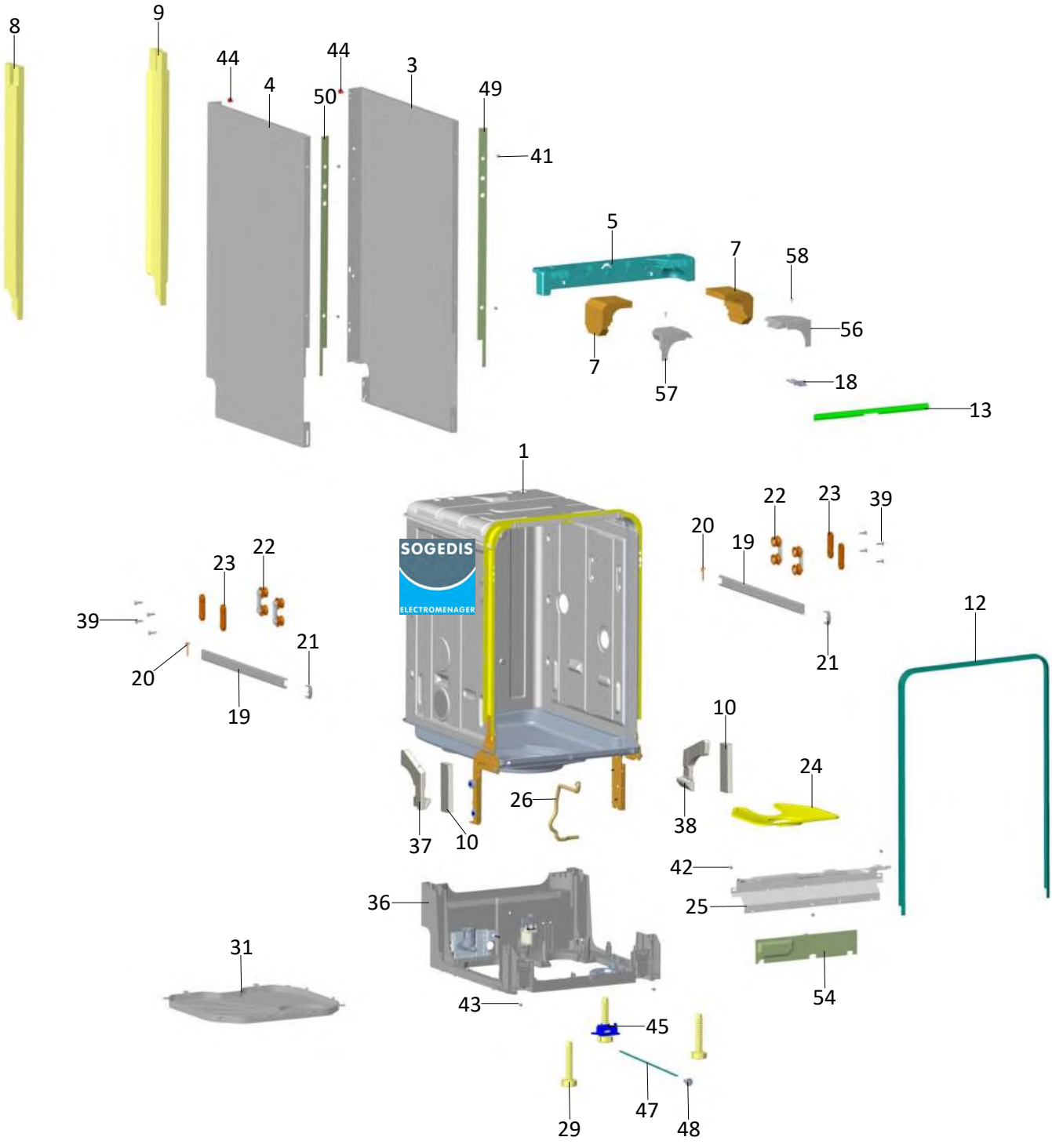
8
9
44
4
44
50
3
49
41
5
7
58
7
56
57
18
13
1
22
23
39
20
19
21
12
23
22
39
20
19
21
10
24
26
38
37
10
42
36
25
31
54
43
45
29
47
48

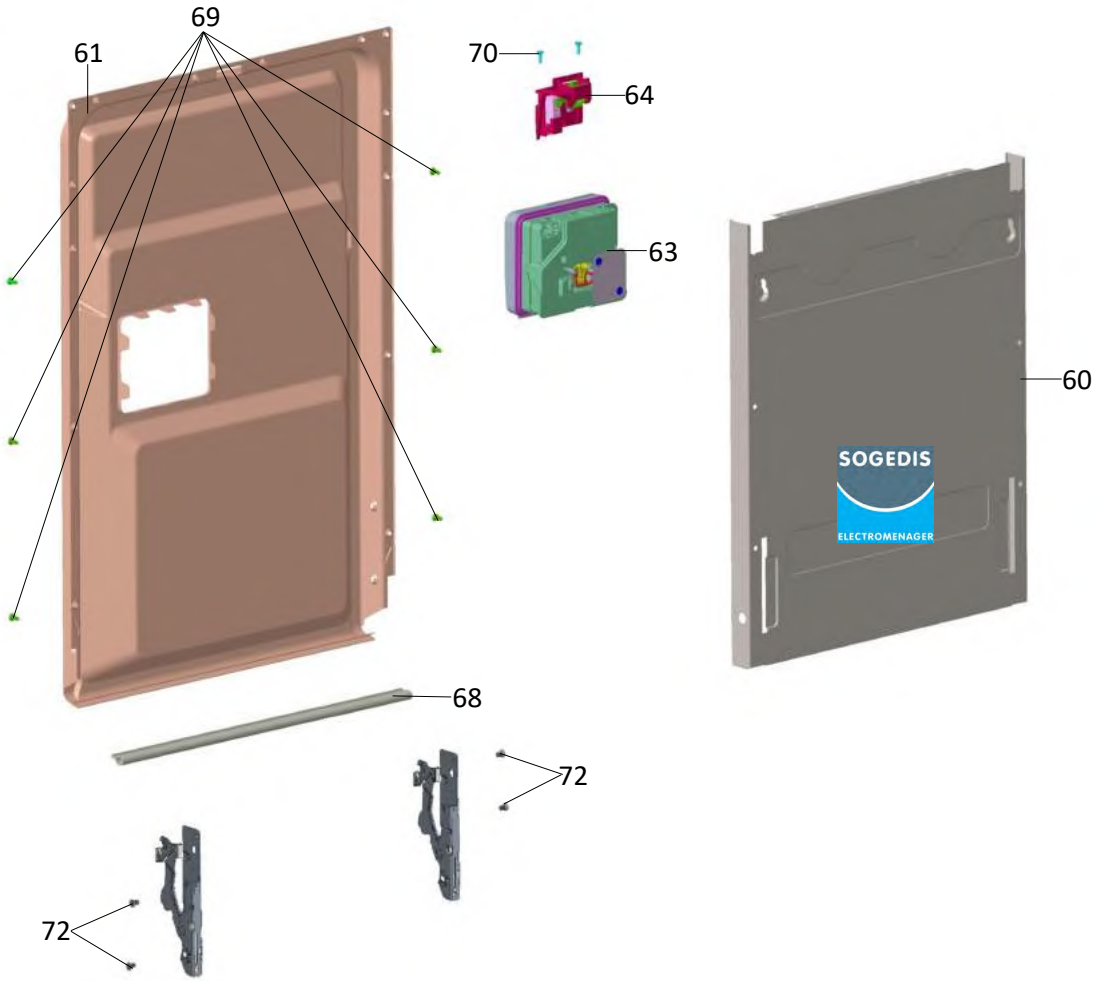
69
61
70
64
63
60
SOGEDIS
ELECTROMENAGER
68
72
72

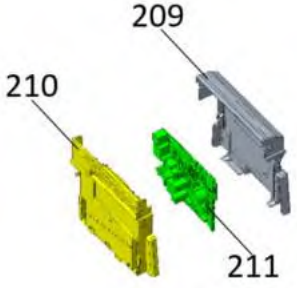
209
210
211

171

76

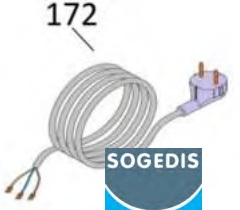
172

170

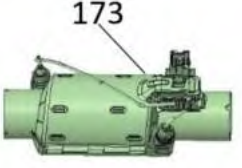
173

176

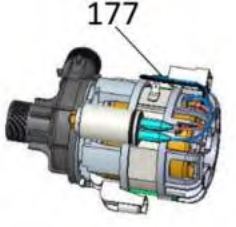
177

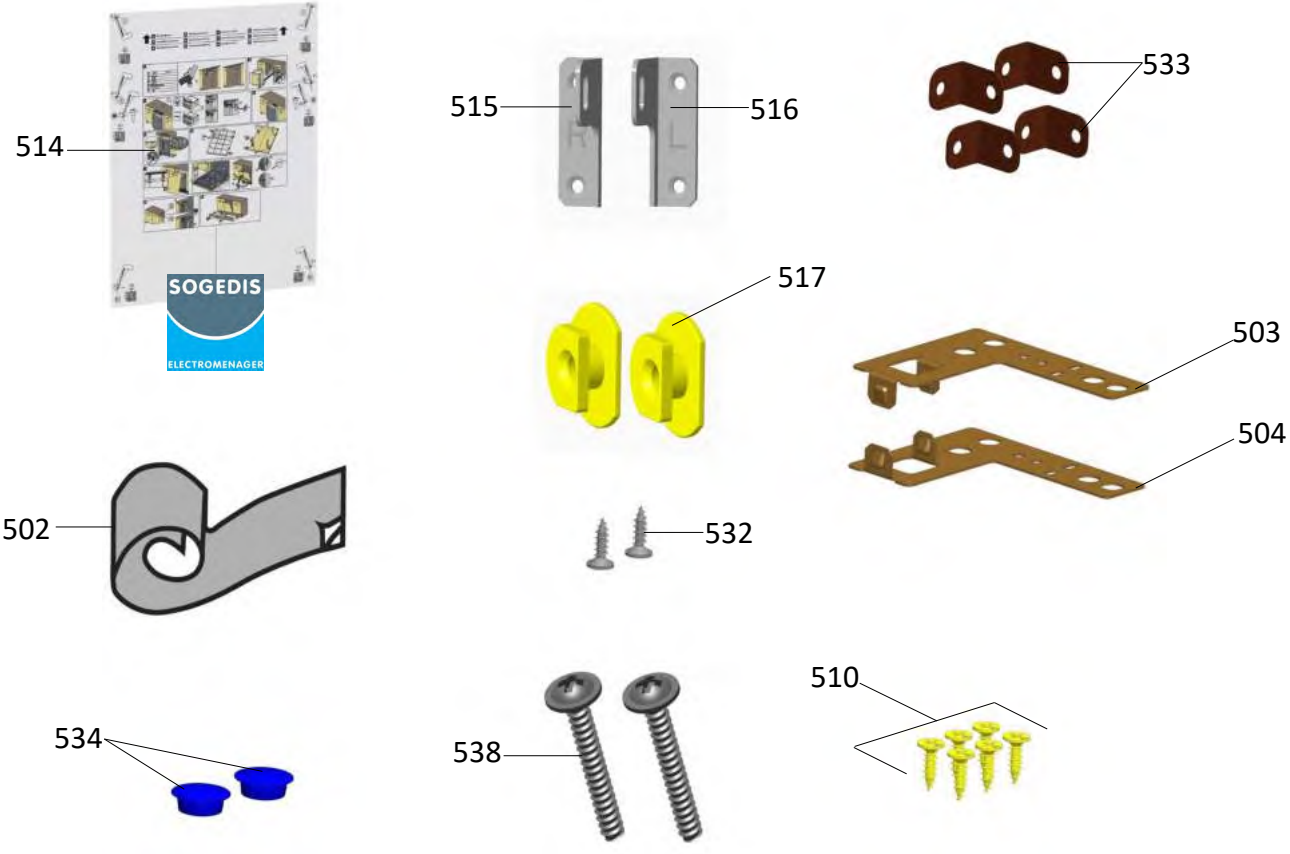
514
SOGEDIS
ELECTROMENAGER
515
516
533
517
503
504
502
532
534
538
510

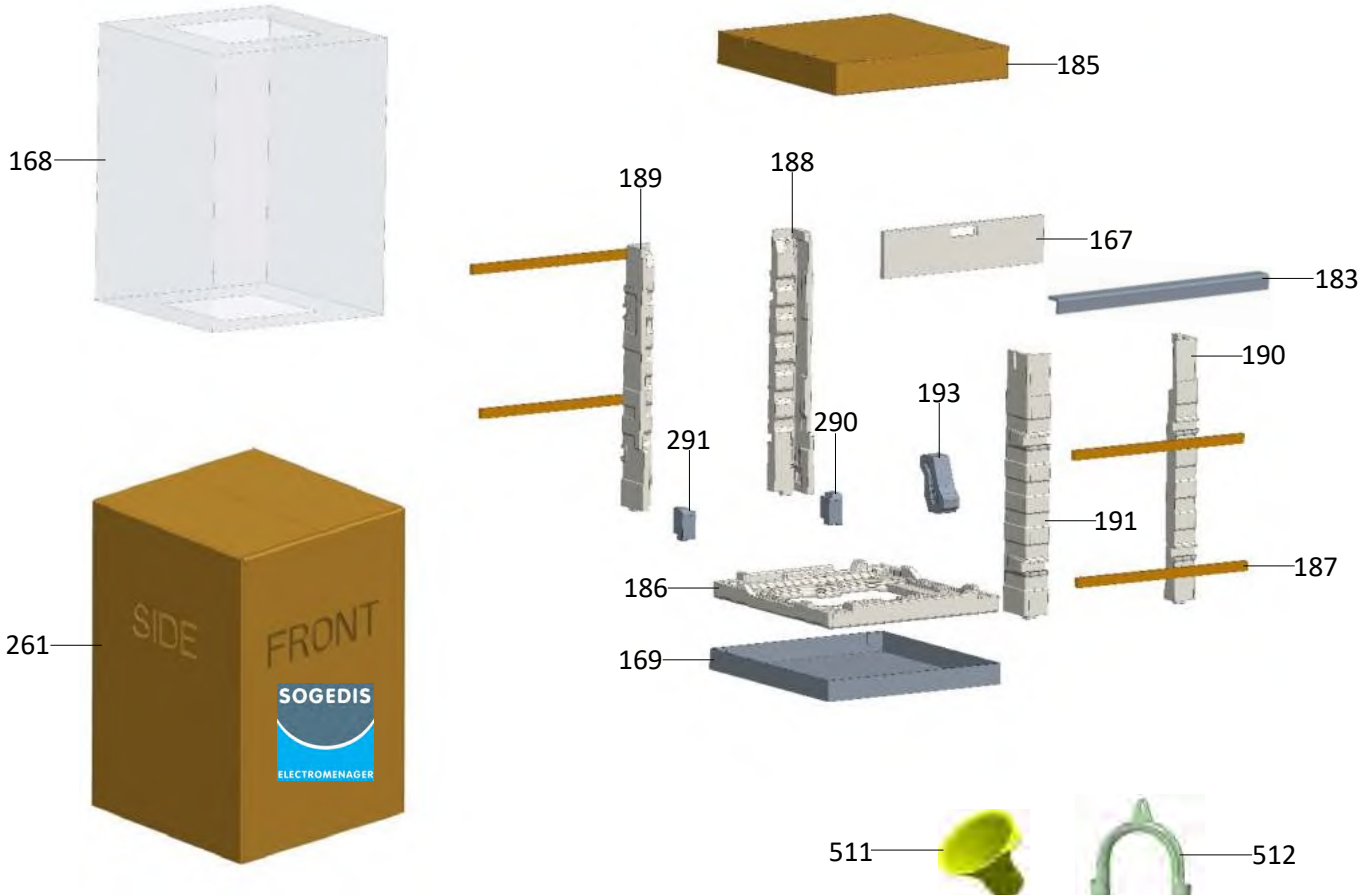
168
185
189
188
167
183
190
193
290
291
191
187
186
169
261
SIDE
FRONT
SOGEDIS
ELECTROMENAGER
511
512