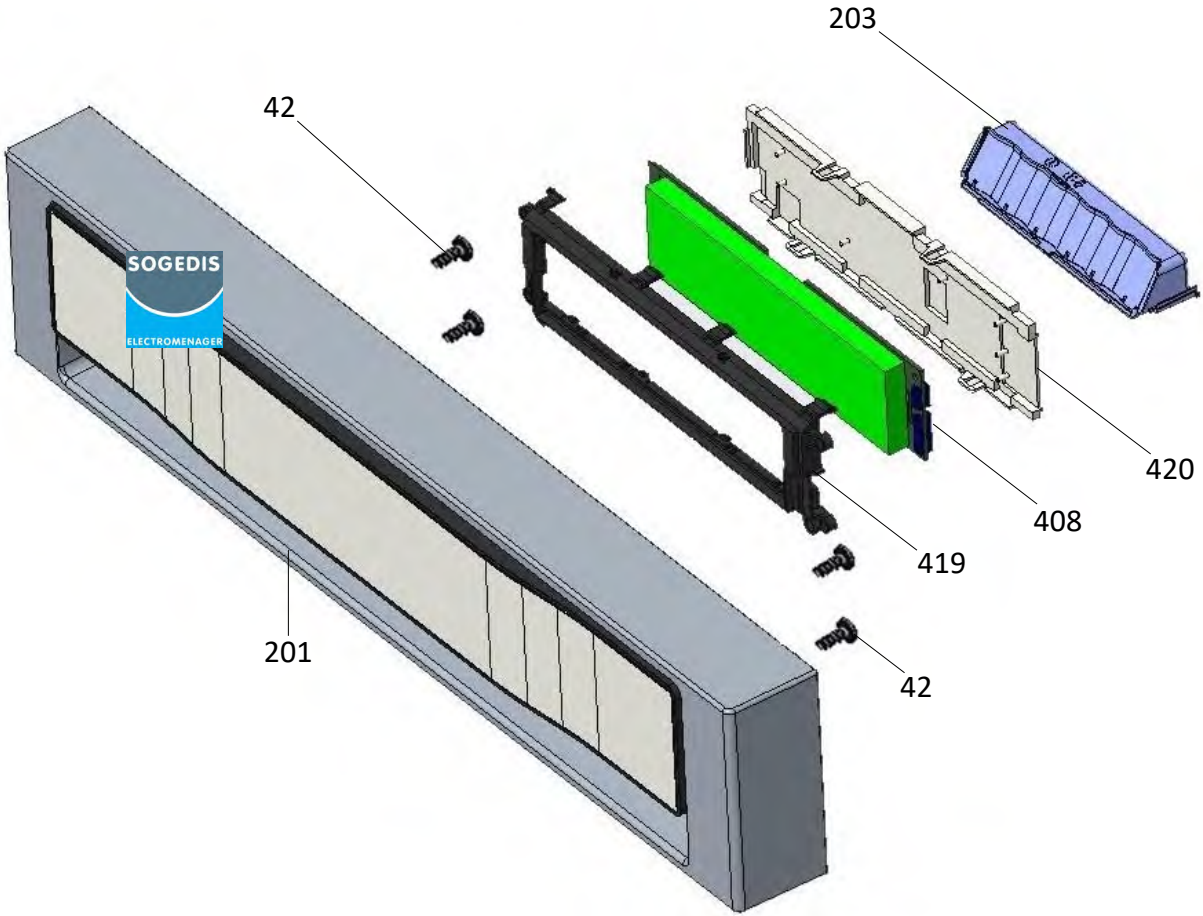
203
42
420
408
419
42
201
SOGEDIS
ELECTROMENAGER

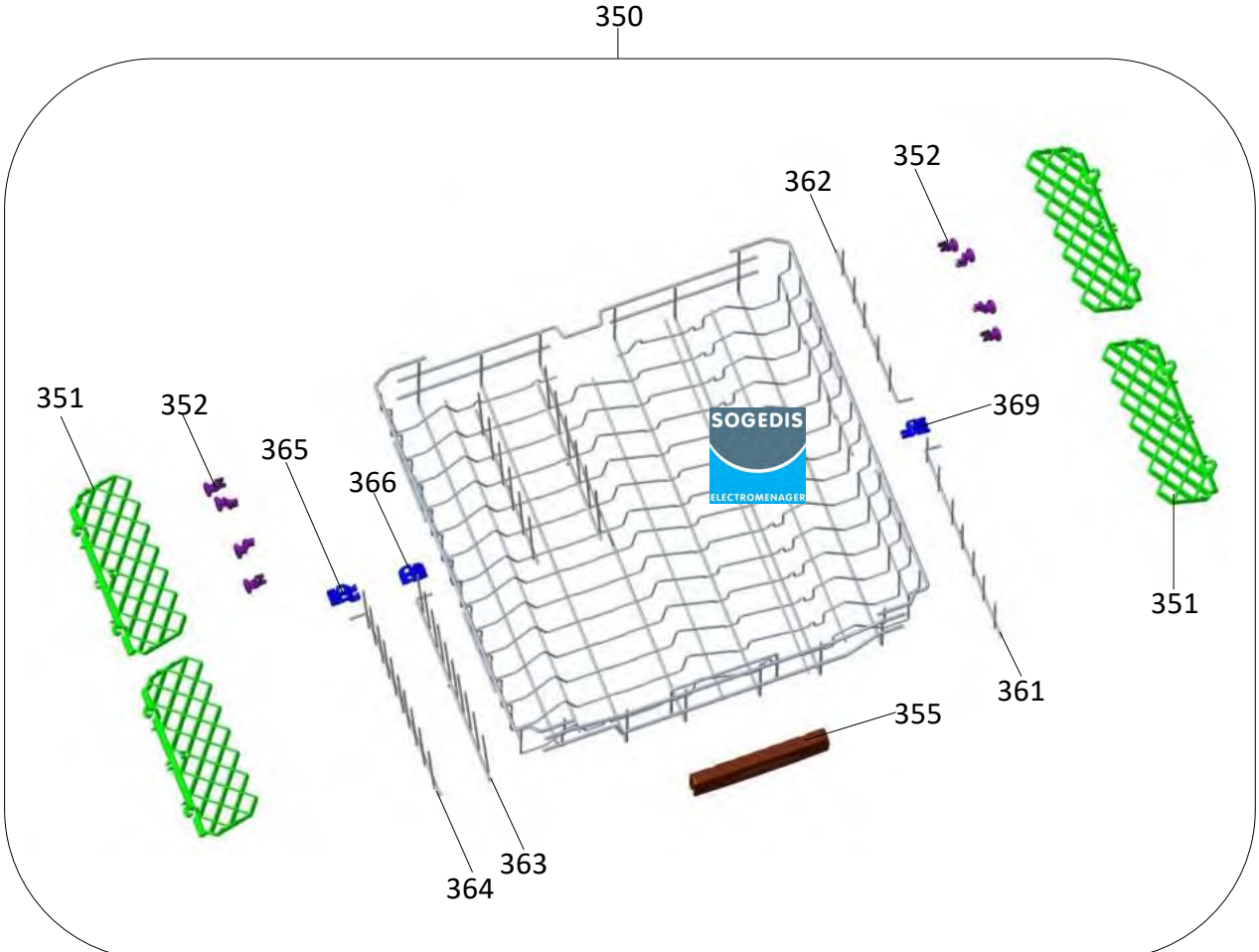
350
352
362
351
352
365
366
369
351
361
355
363
364
SOGEDIS
ELECTROMENAGER

300

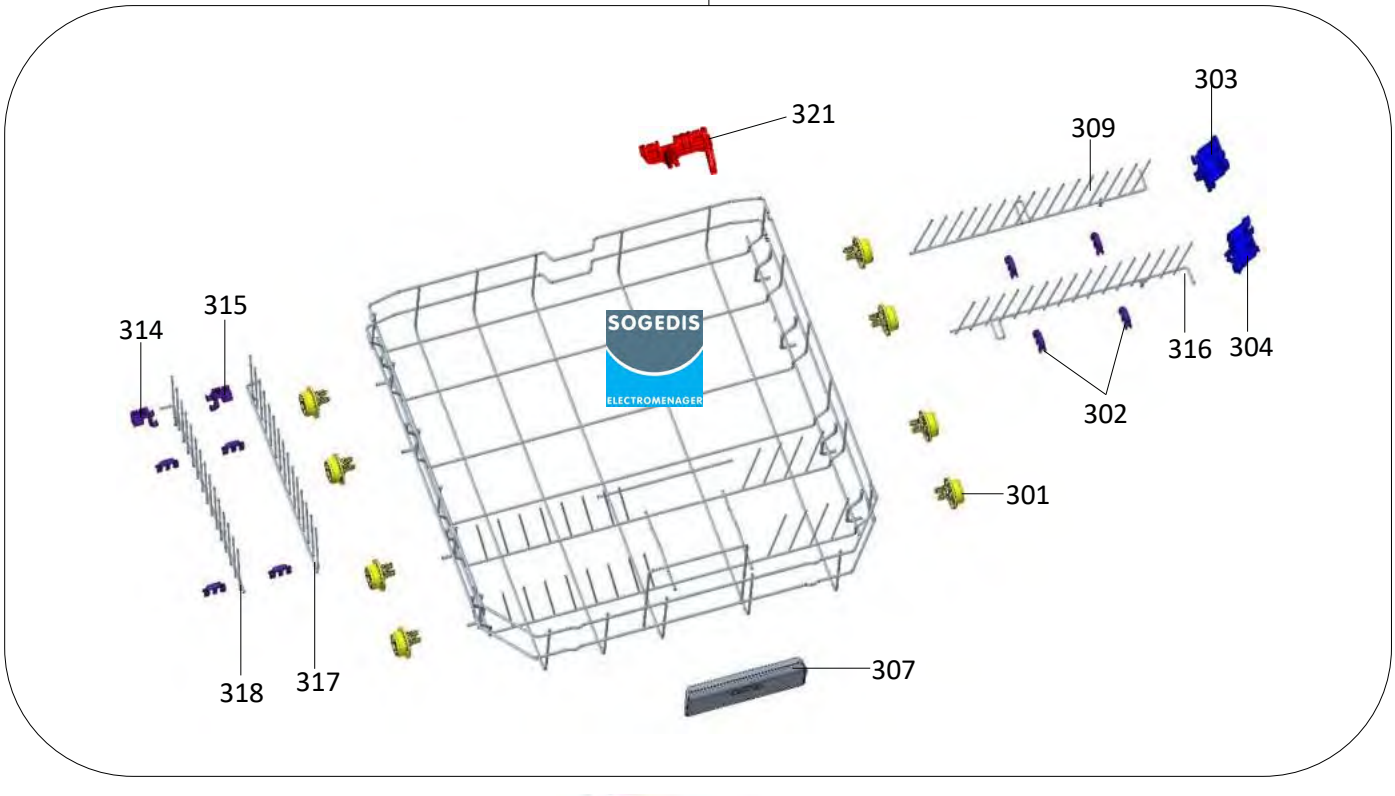

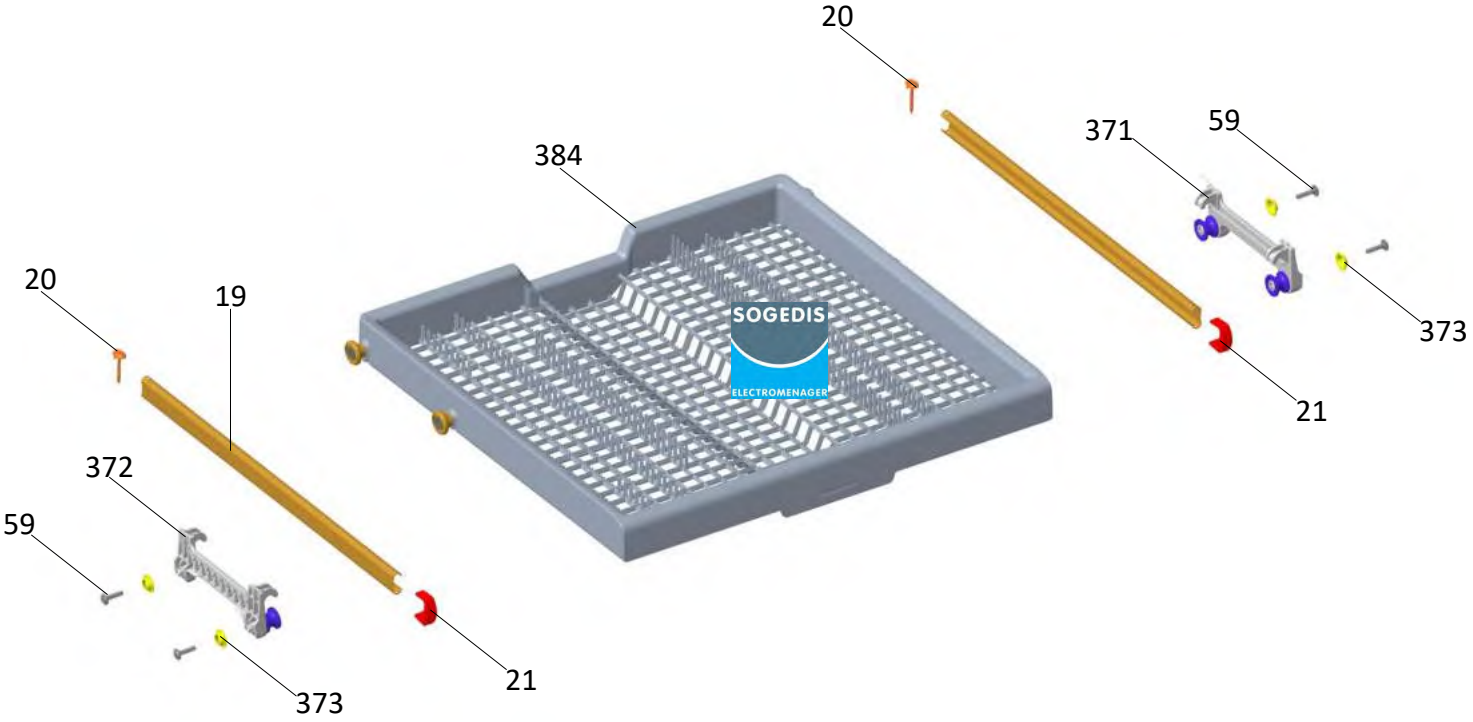
20
371
59
384
20
19
373
21
372
59
21
373

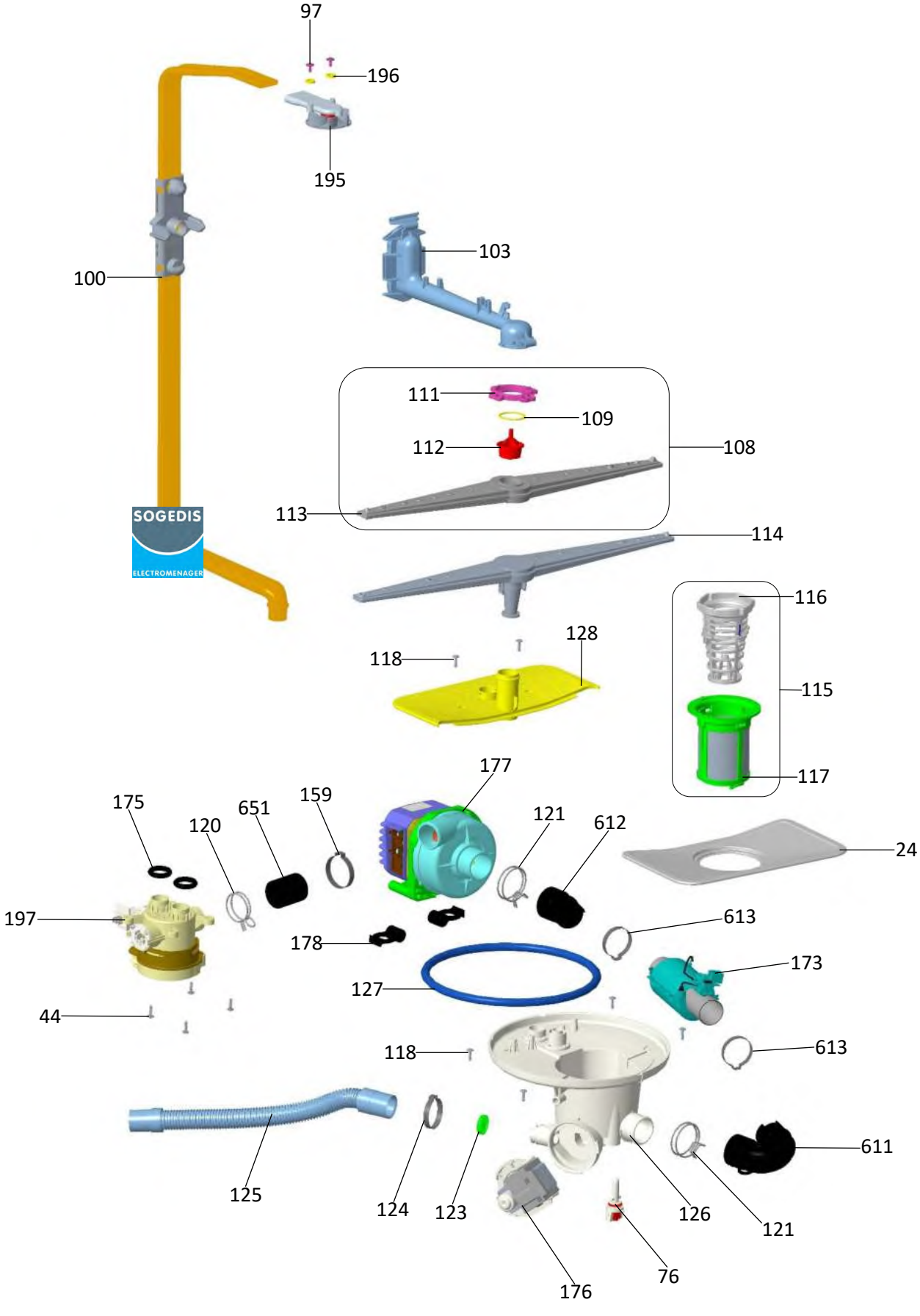
97
196
195
100
103
111
109
112
108
113
114
116
128
118
115
117
177
175
159
651
120
121
612
24
197
613
178
173
127
44
118
613
611
125
124
123
126
121
76
176

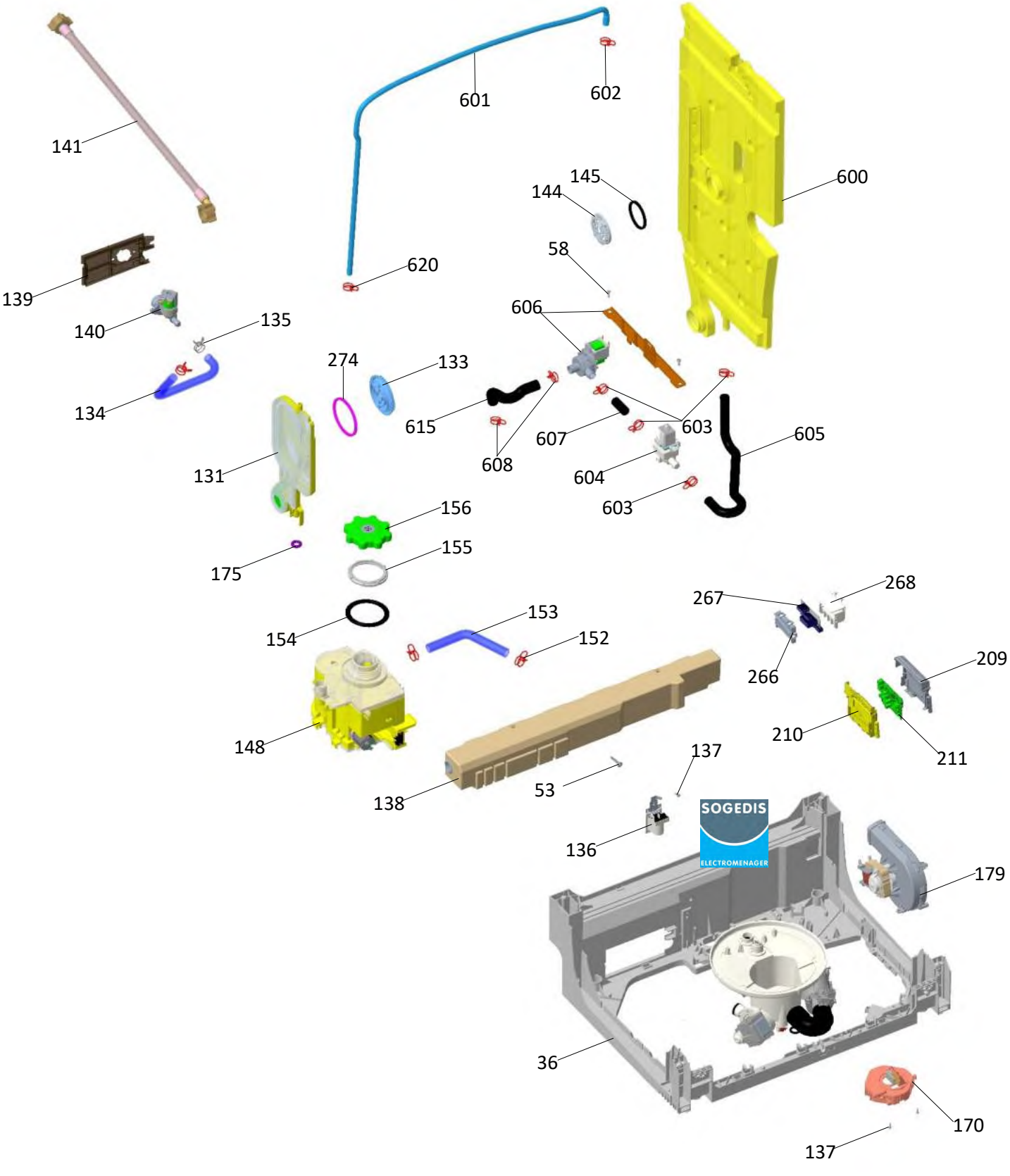
141
601
602
600
145
144
58
620
139
140
135
606
274
133
134
615
607
603
605
608
604
131
603
156
155
175
268
267
154
153
152
266
209
148
210
211
137
53
138
136
179
36
170
137

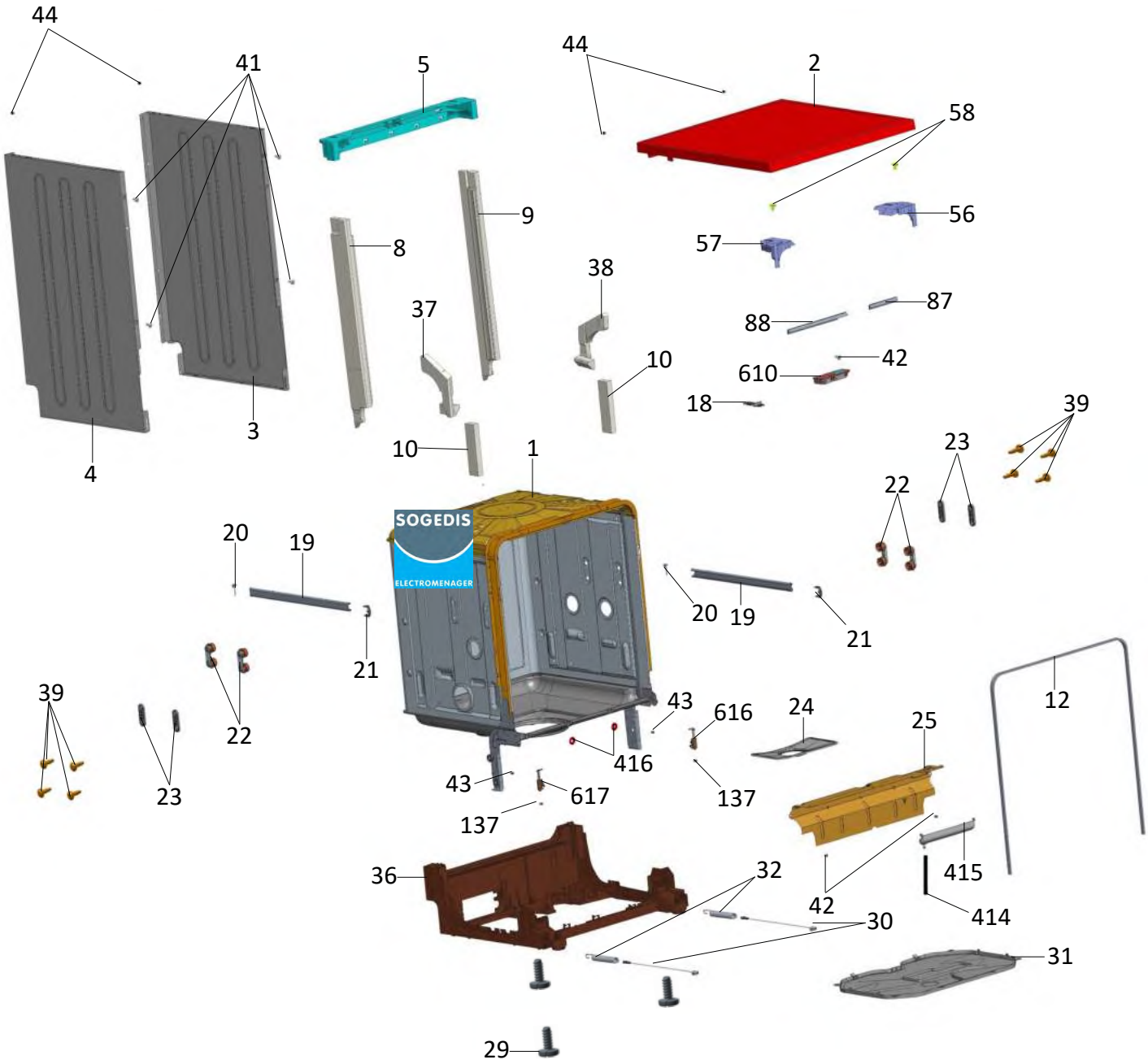
44
41
5
44
2
58
9
56
8
57
38
87
37
88
42
10
610
18
39
3
23
10
1
4
22
20
19
20
19
21
21
39
12
22
43
616
24
25
416
43
617
137
137
23
36
32
415
42
414
30
31
29

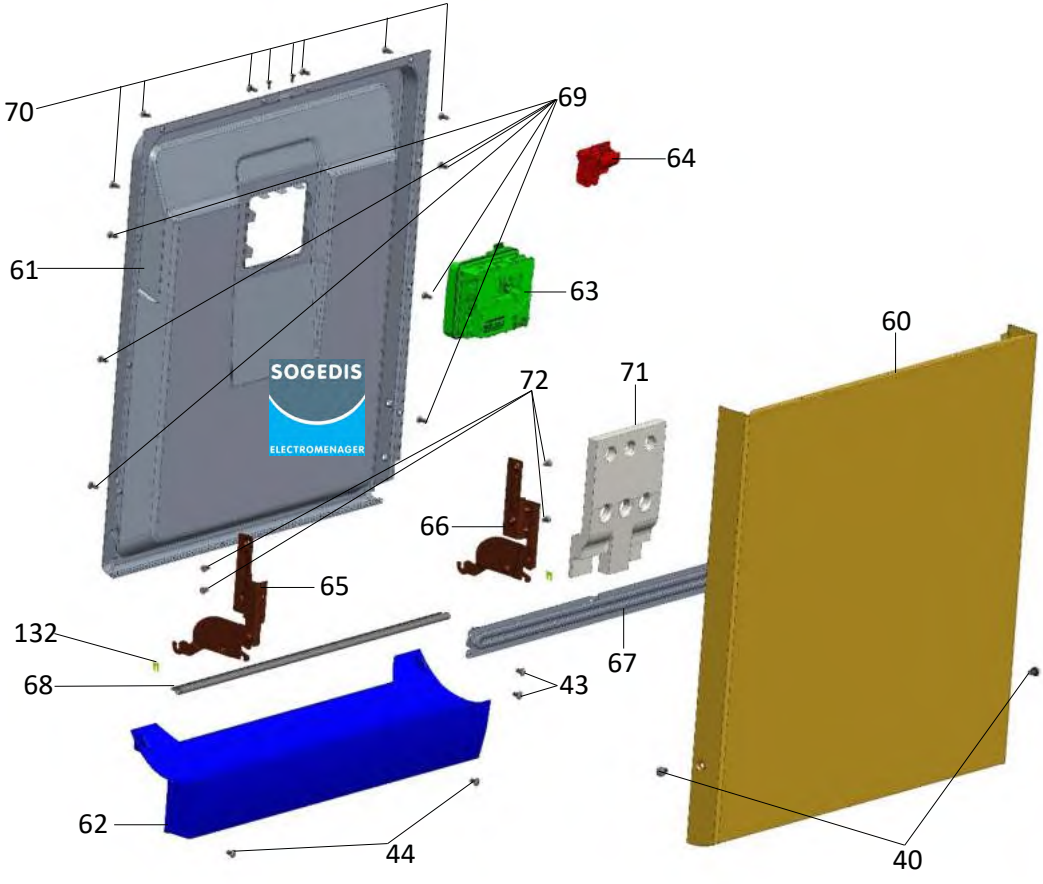
70
69
64
61
63
60
72
71
66
65
132
68
67
43
62
44
40
SOGEDIS
ELECTROMENAGER

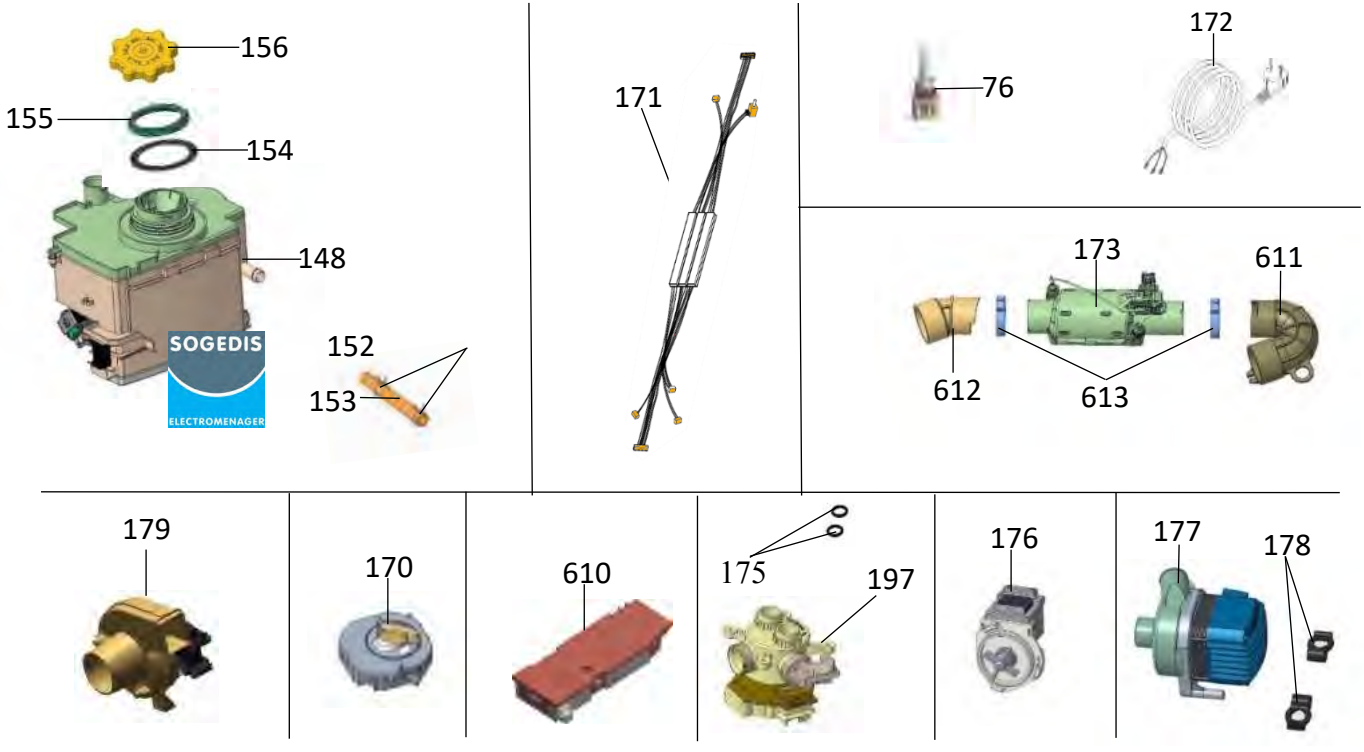
156
155
154
148
152
153
171
76
172
173
611
612
613
179
170
610
175
197
176
177
178

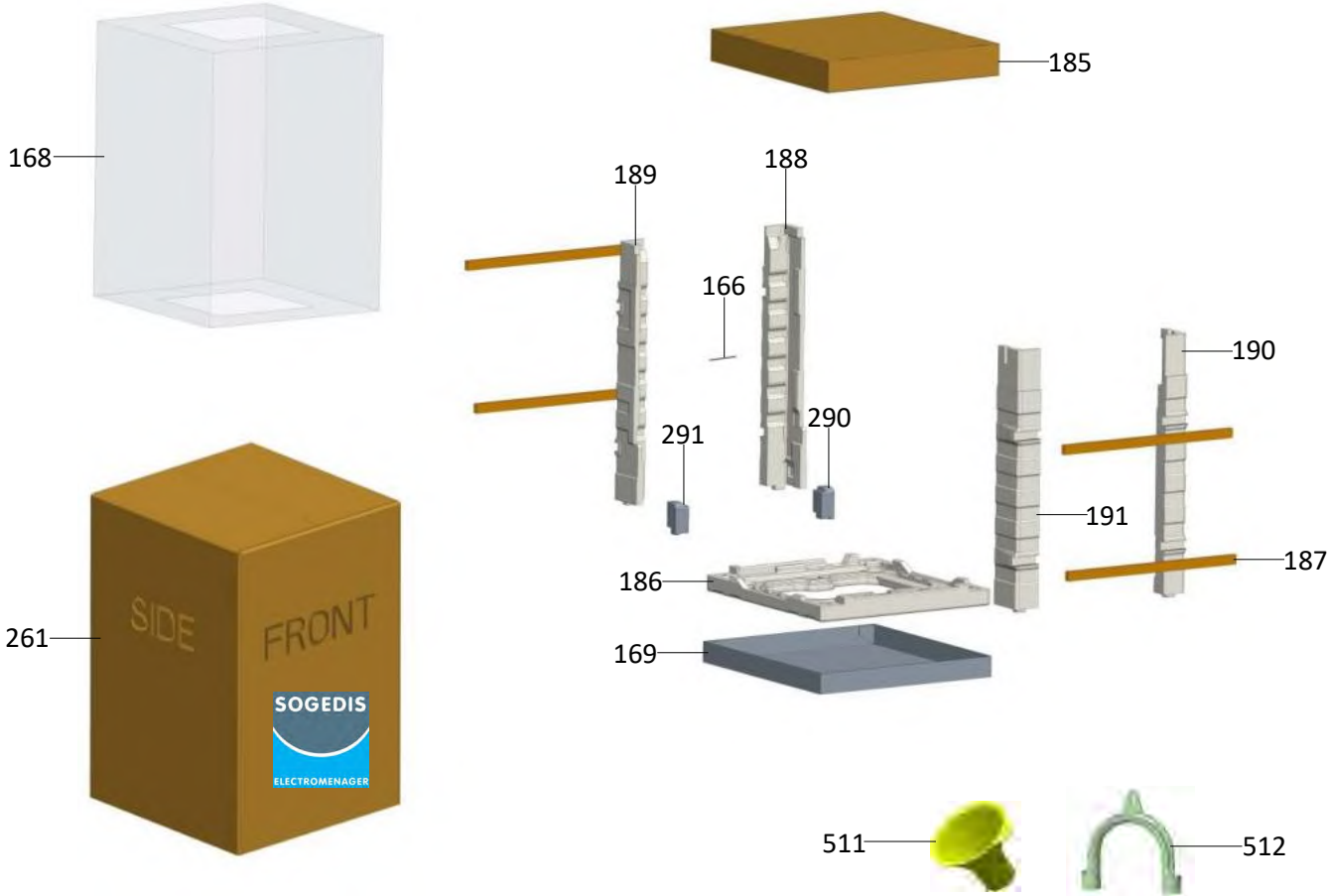
168
185
189
188
166
190
291
290
191
187
186
169
261
SIDE
FRONT
SOGEDIS
ELECTROMENAGER
511
512