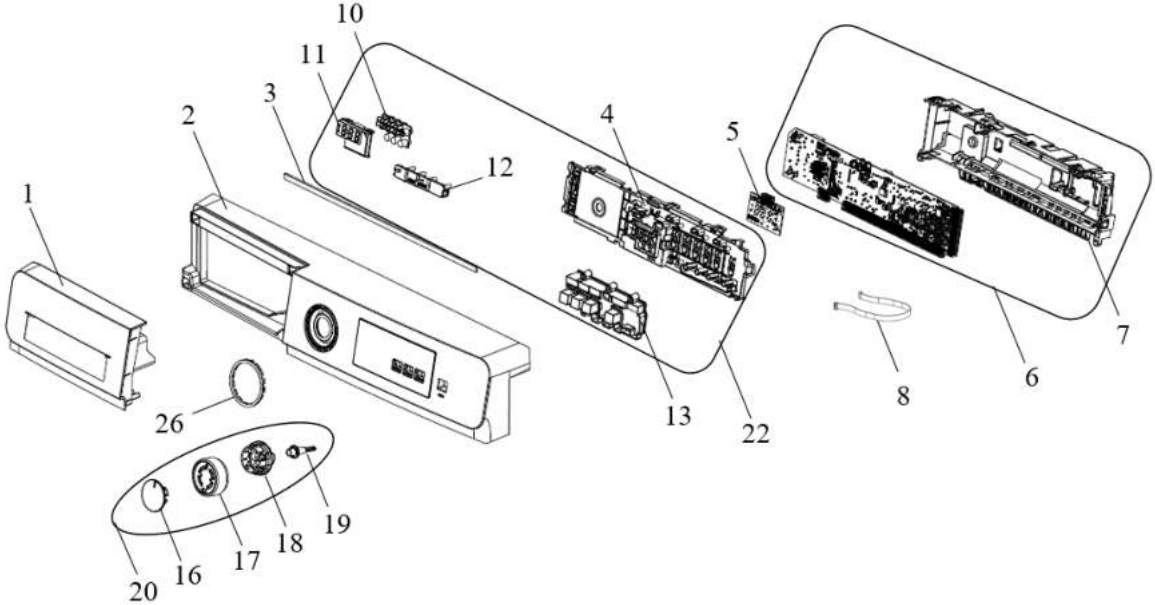
10
11
3
2
12
4
5
1
7
6
8
26
13
22
19
18
17
16
20

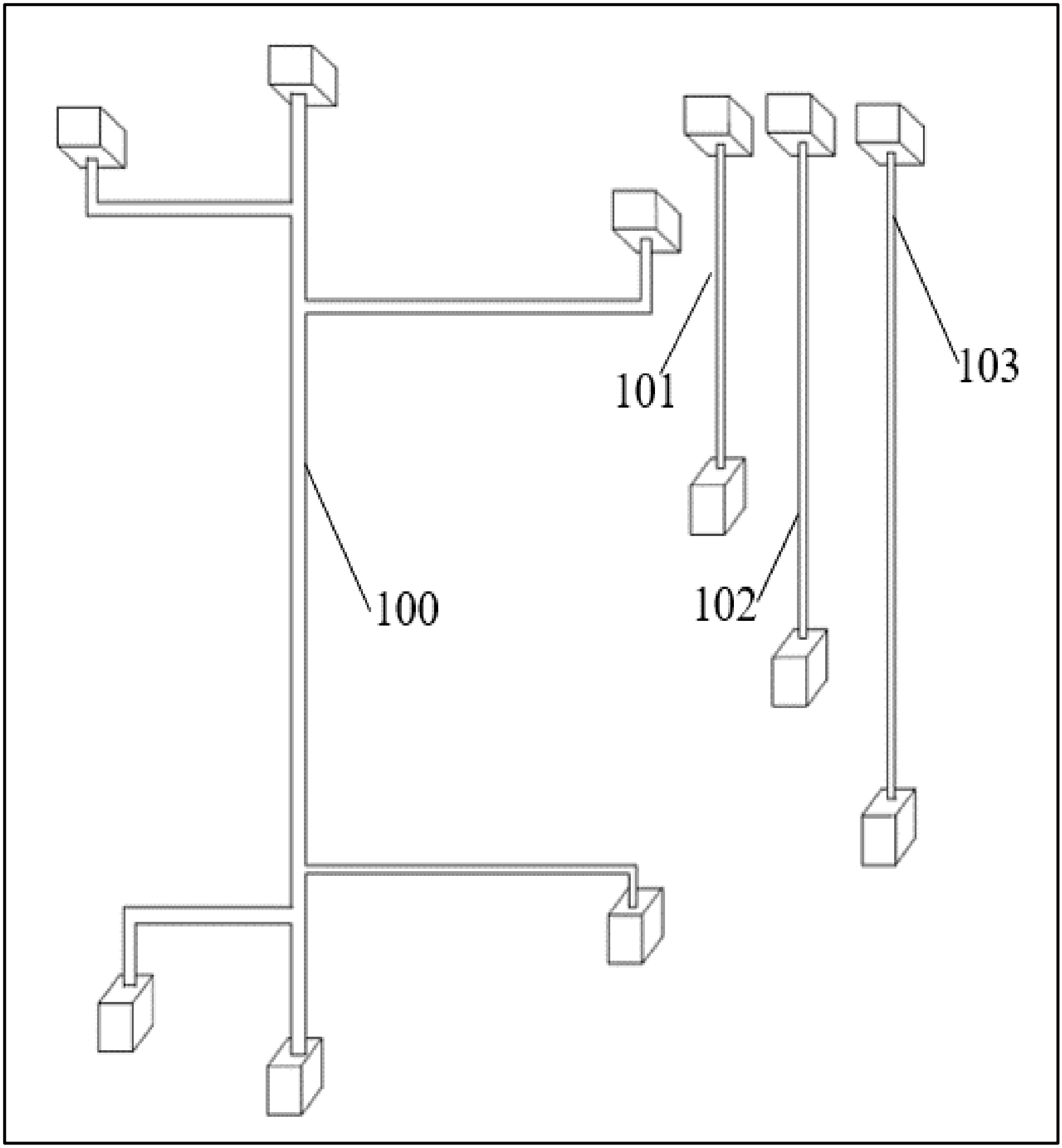
101
103
100
102

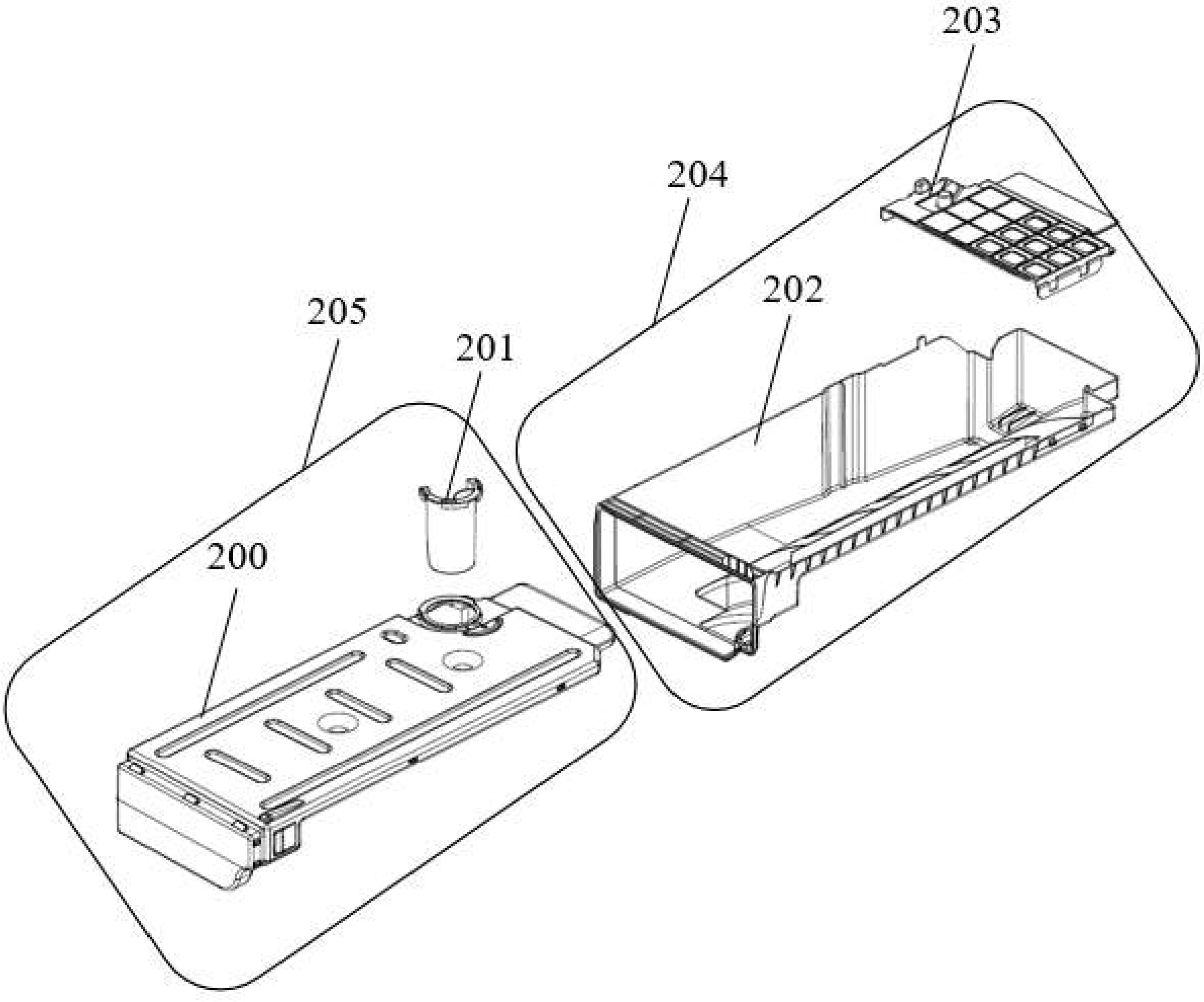
203
204
202
205
201
200

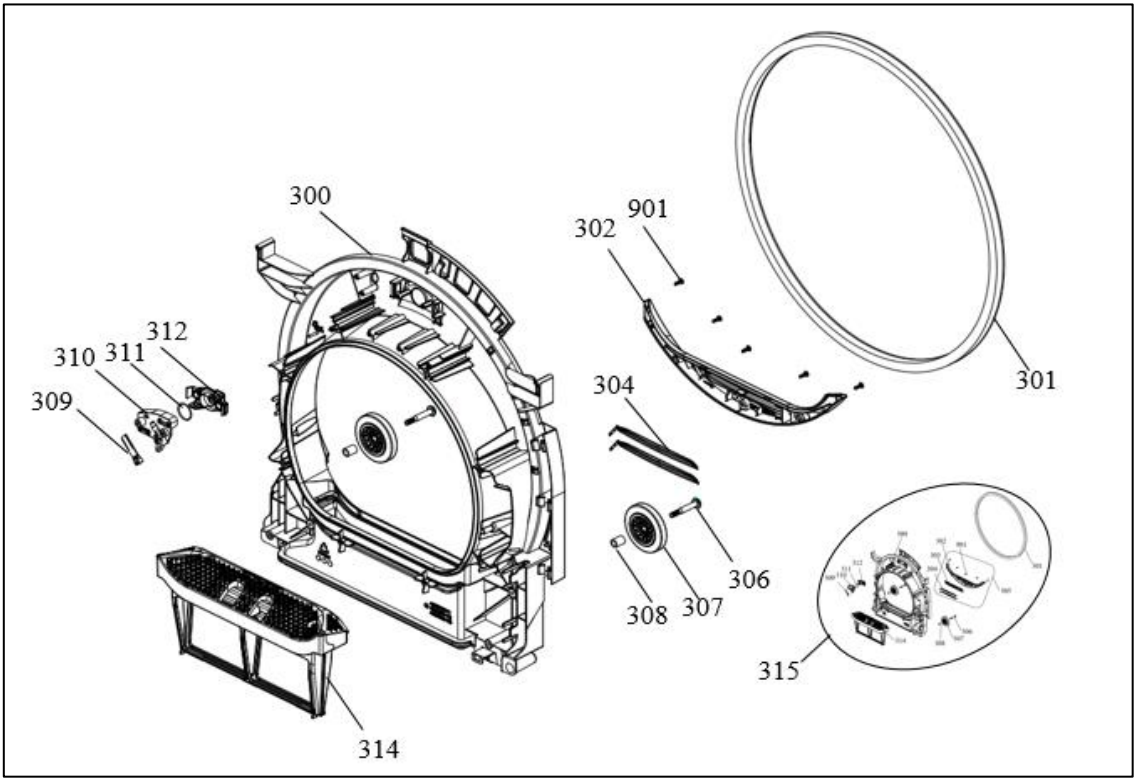
300
901
302
301
312
310
311
309
304
306
308
307
315
314

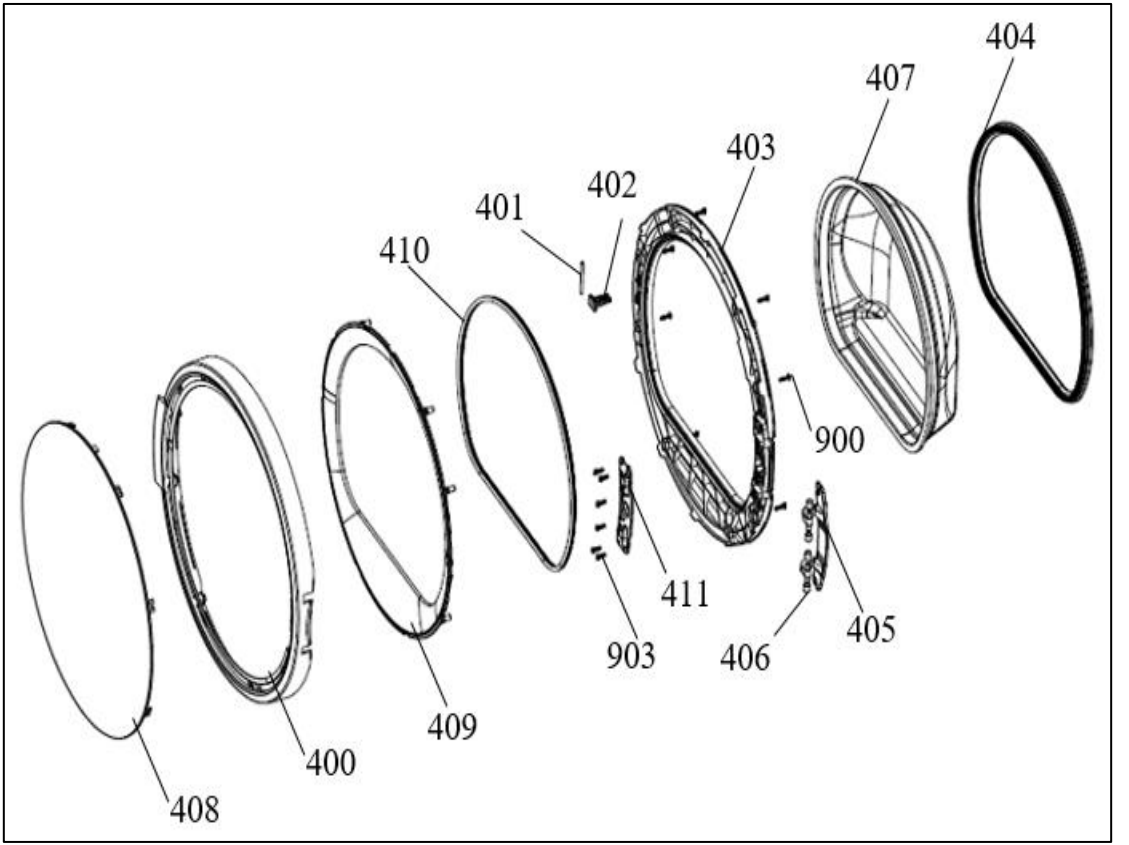
404
407
403
402
401
410
900
411
405
406
903
409
400
408

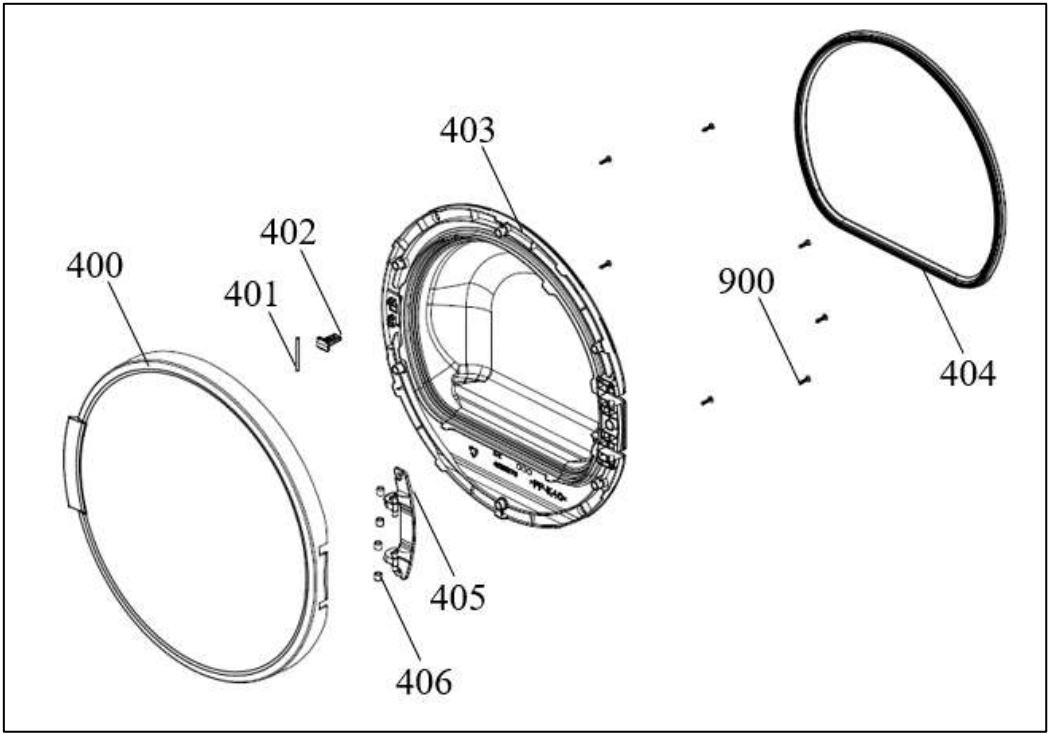
403
402
400
401
900
404
405
406

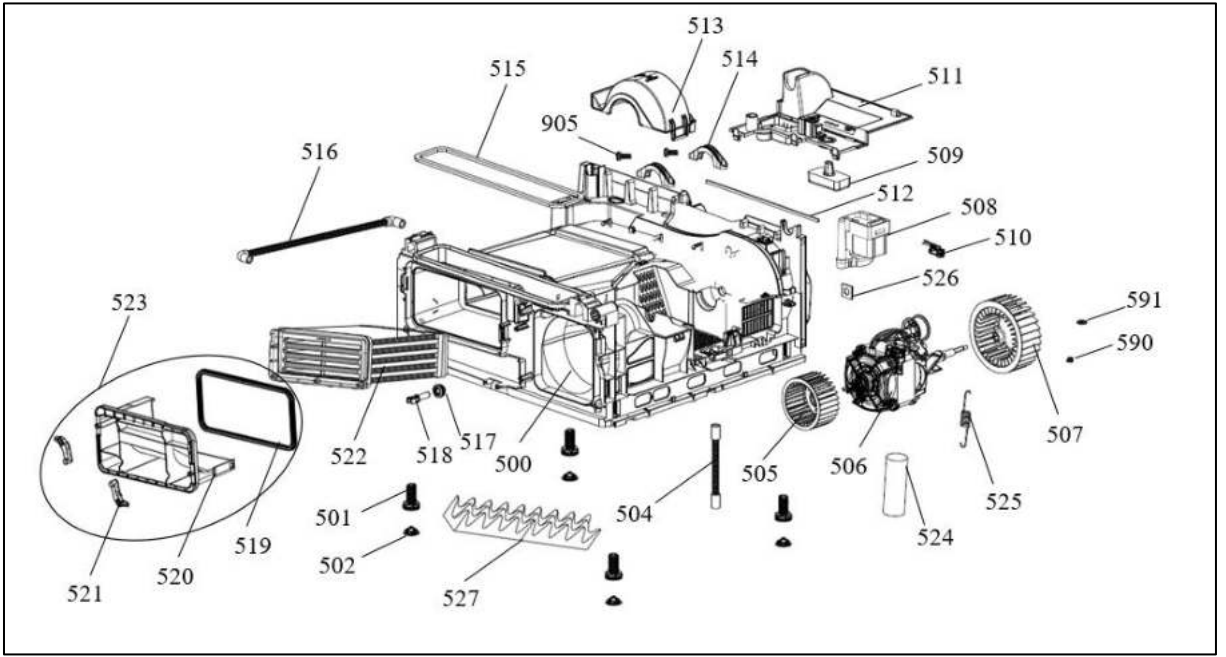
513
514
515
511
905
516
509
512
508
510
526
523
591
590
522
518
517
500
505
506
507
525
501
504
524
519
502
521
520
527

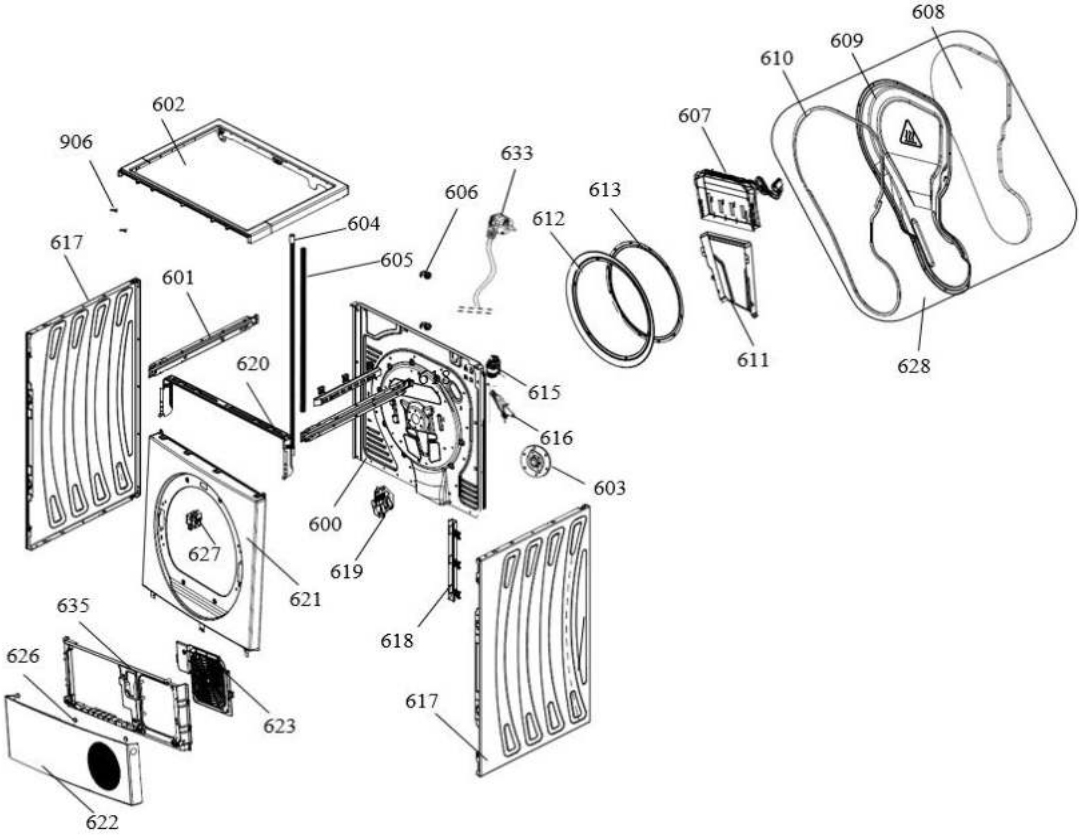
608
609
610
607
602
906
633
606
613
612
604
605
617
601
620
611
628
615
616
603
600
627
619
621
618
635
626
623
617
622

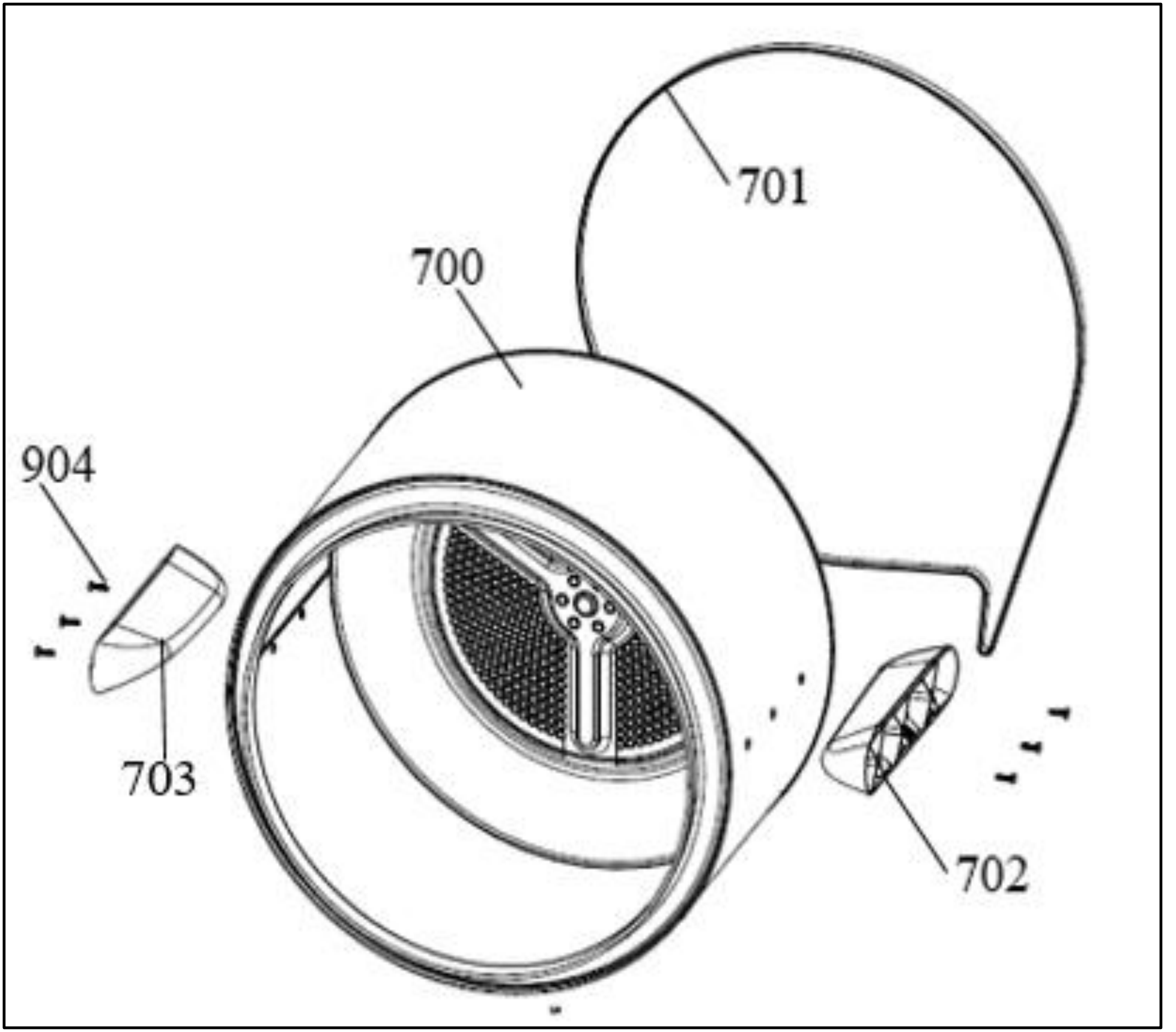
701
700
904
703
702