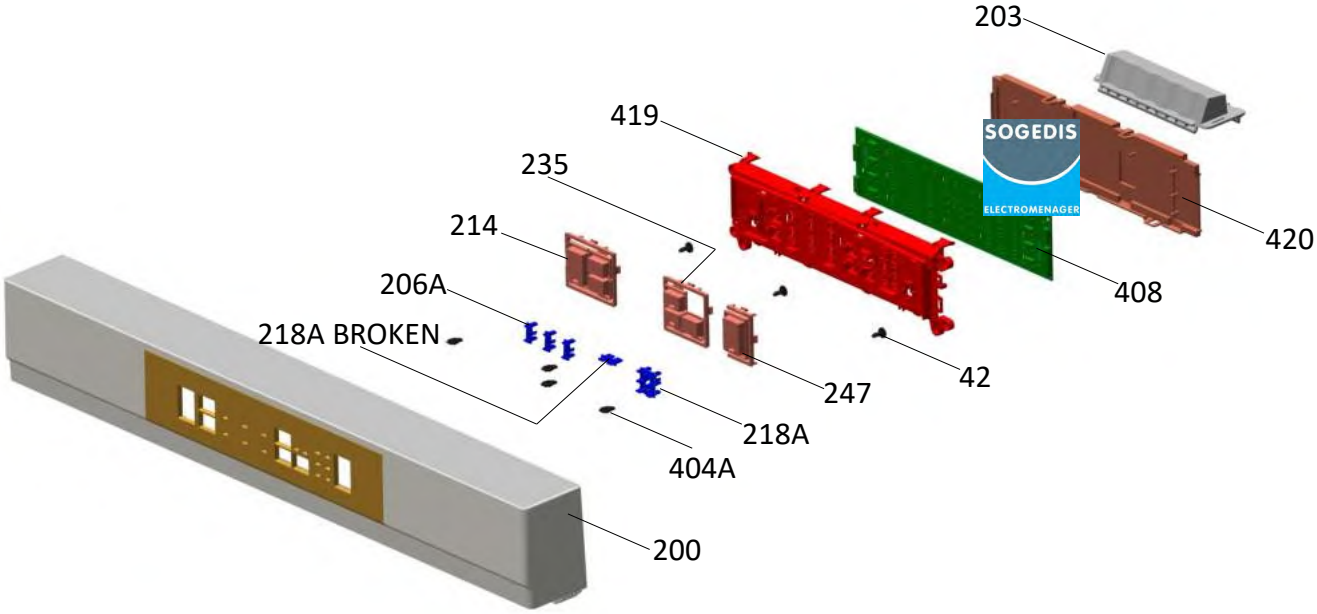
203
419
235
214
206A
218A BROKEN
420
408
42
247
218A
404A
200
SOGEDIS
ELECTROMENAGER

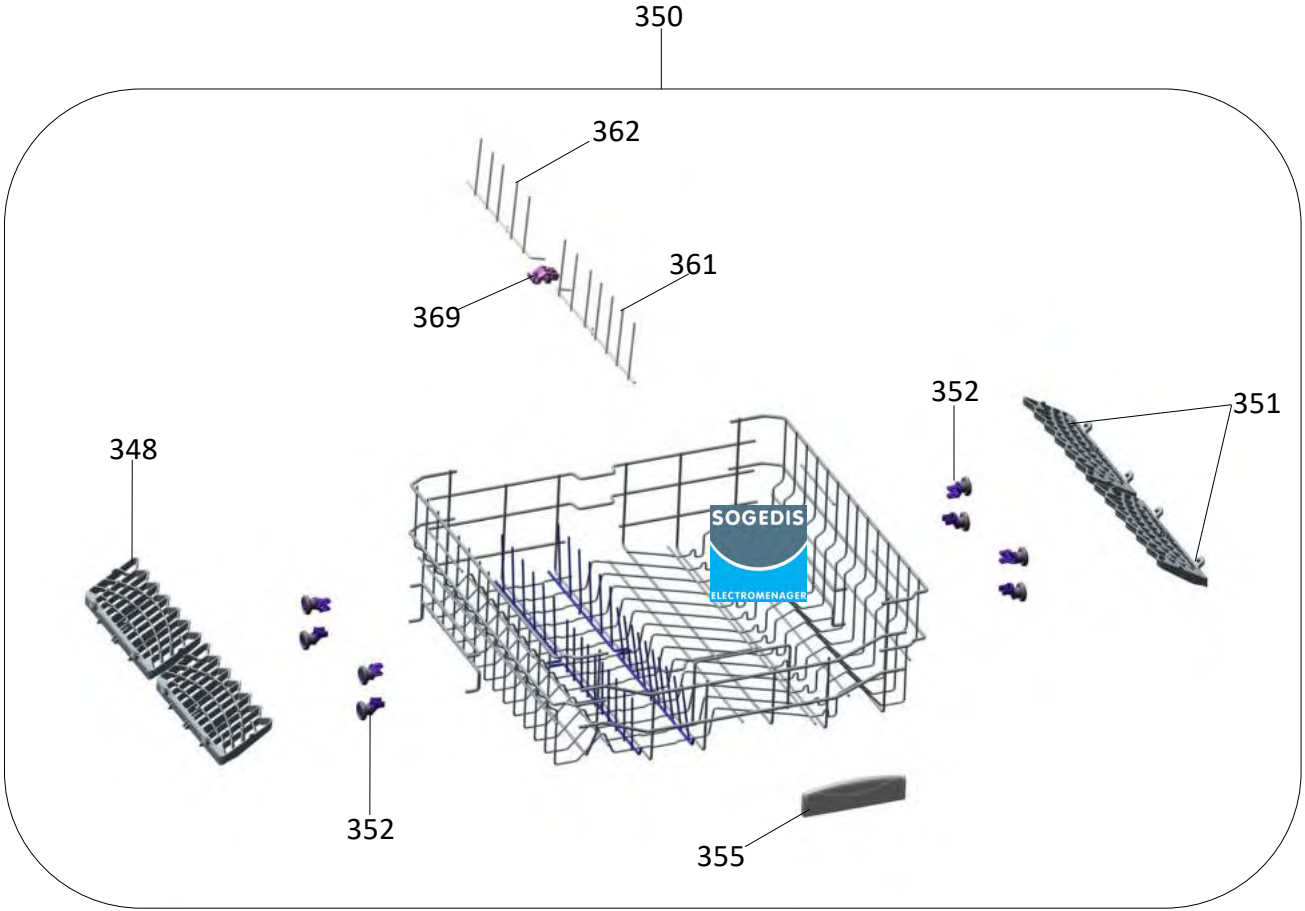
350
362
361
369
352
351
348
352
355
SOGEDIS
ELECTROMENAGER

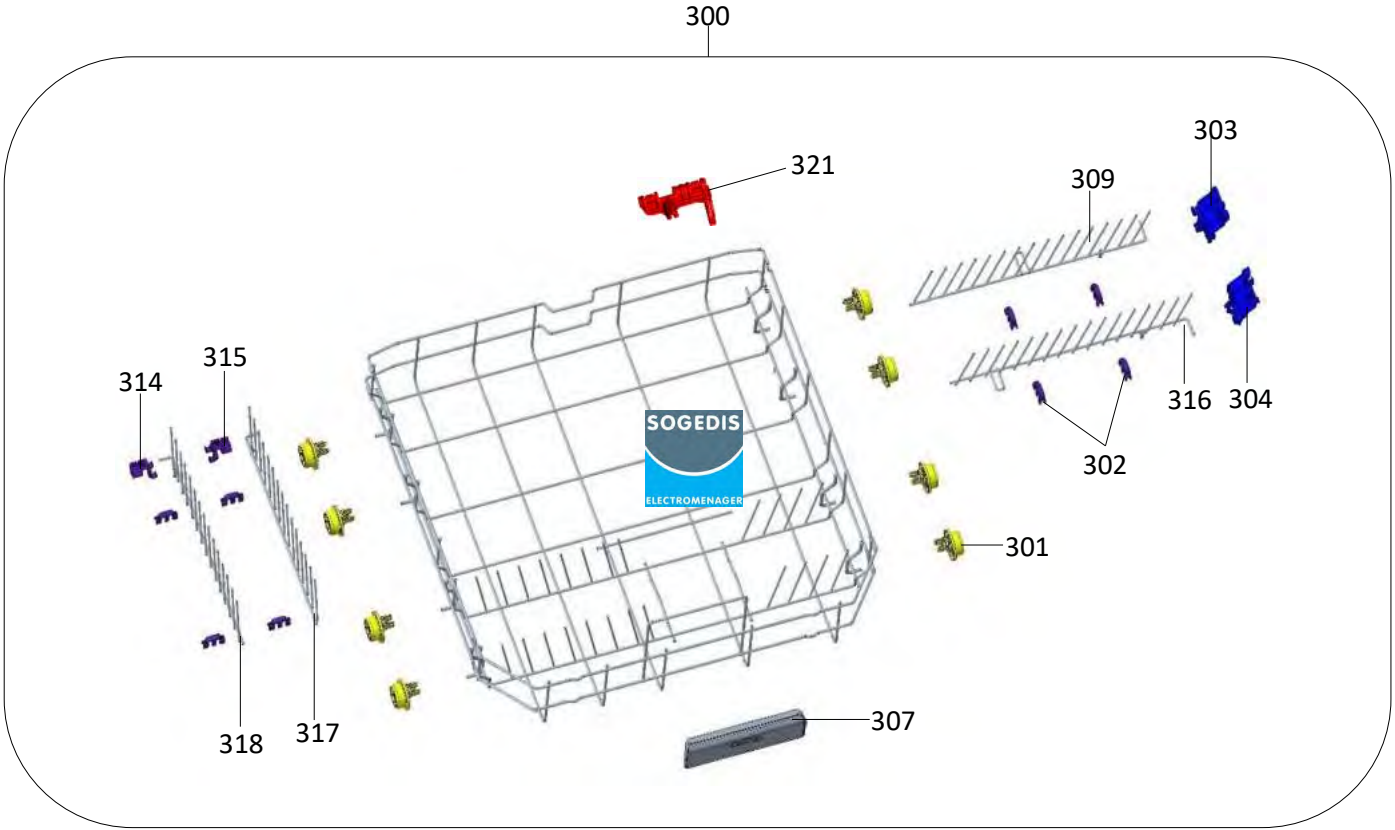
300
321
303
309
314
315
316
304
302
301
318
317
307

325

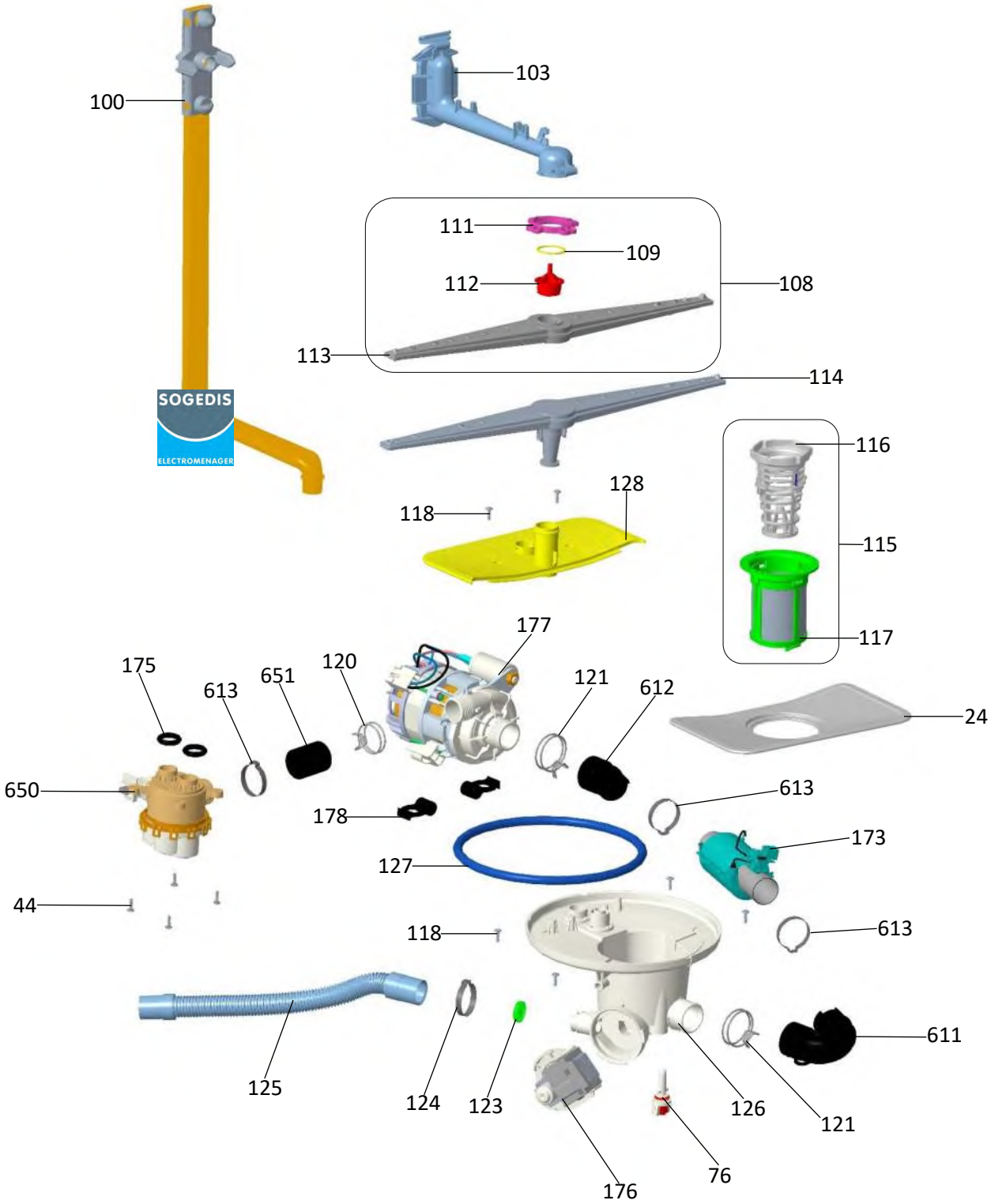
100
103
111
109
112
108
113
114
116
128
118
115
117
177
175
613
651
120
121
612
24
650
178
613
173
127
44
118
613
611
125
124
123
126
121
76
176

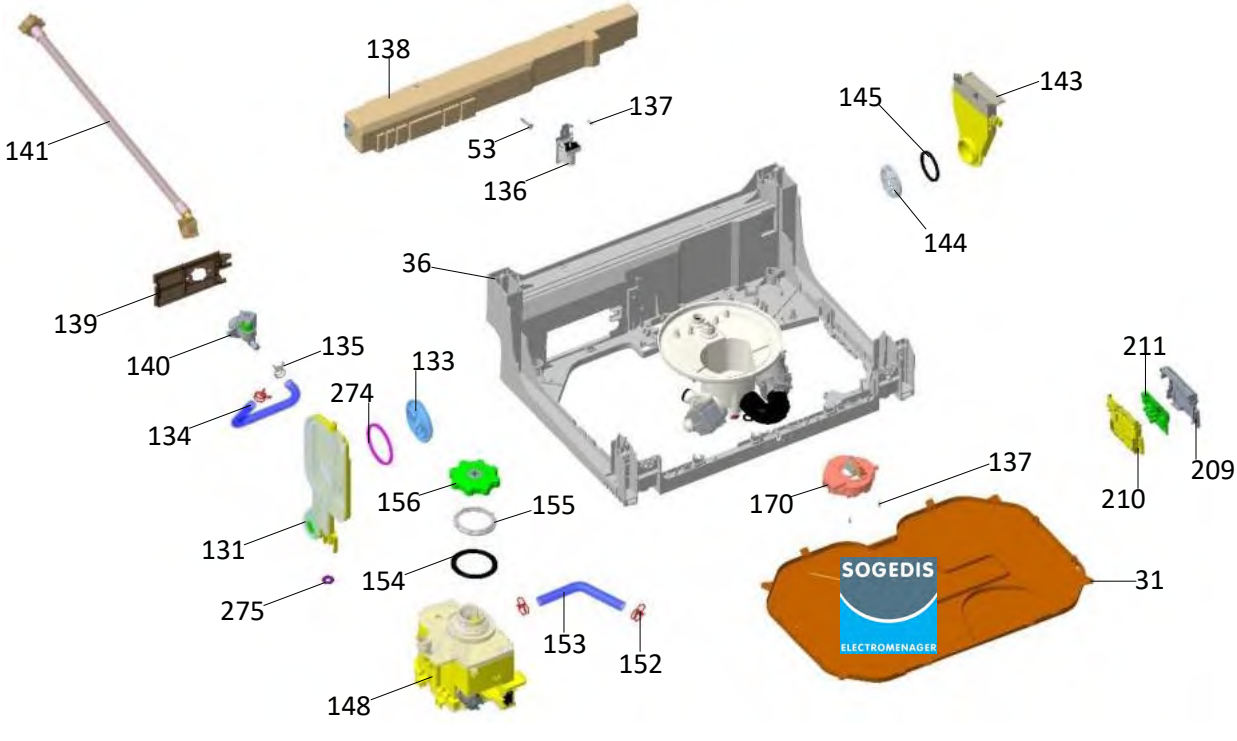
138
137
53
136
141
145
143
144
36
139
140
135
133
274
134
211
209
210
137
170
156
155
131
154
31
275
153
152
148
SOGEDIS
ELECTROMENAGER

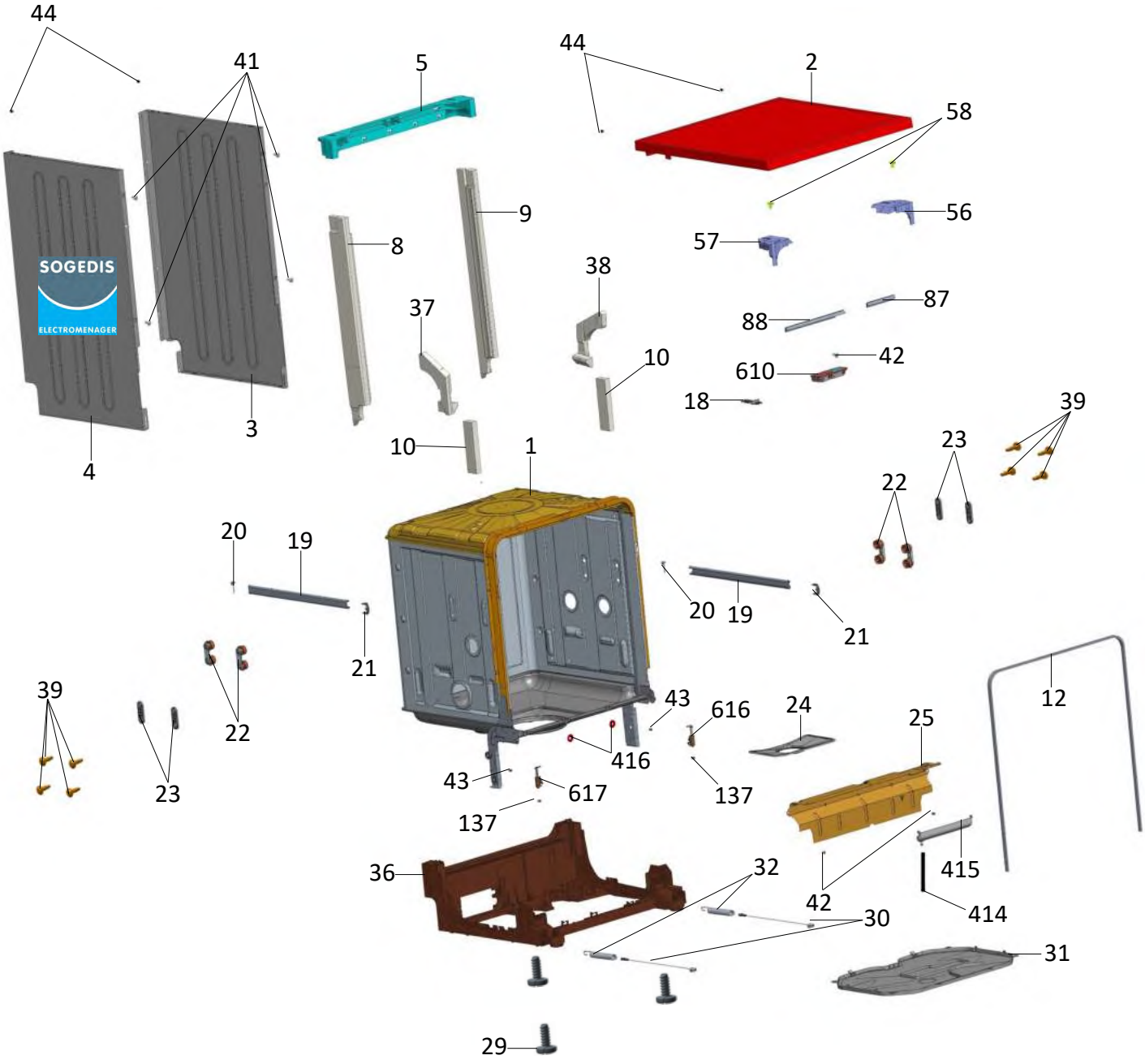
44
41
5
44
2
58
9
56
8
57
38
87
37
88
42
10
610
18
39
3
23
10
1
4
22
20
19
20
19
21
21
39
22
12
43
616
24
25
416
43
617
137
137
23
36
32
415
42
414
30
31
29

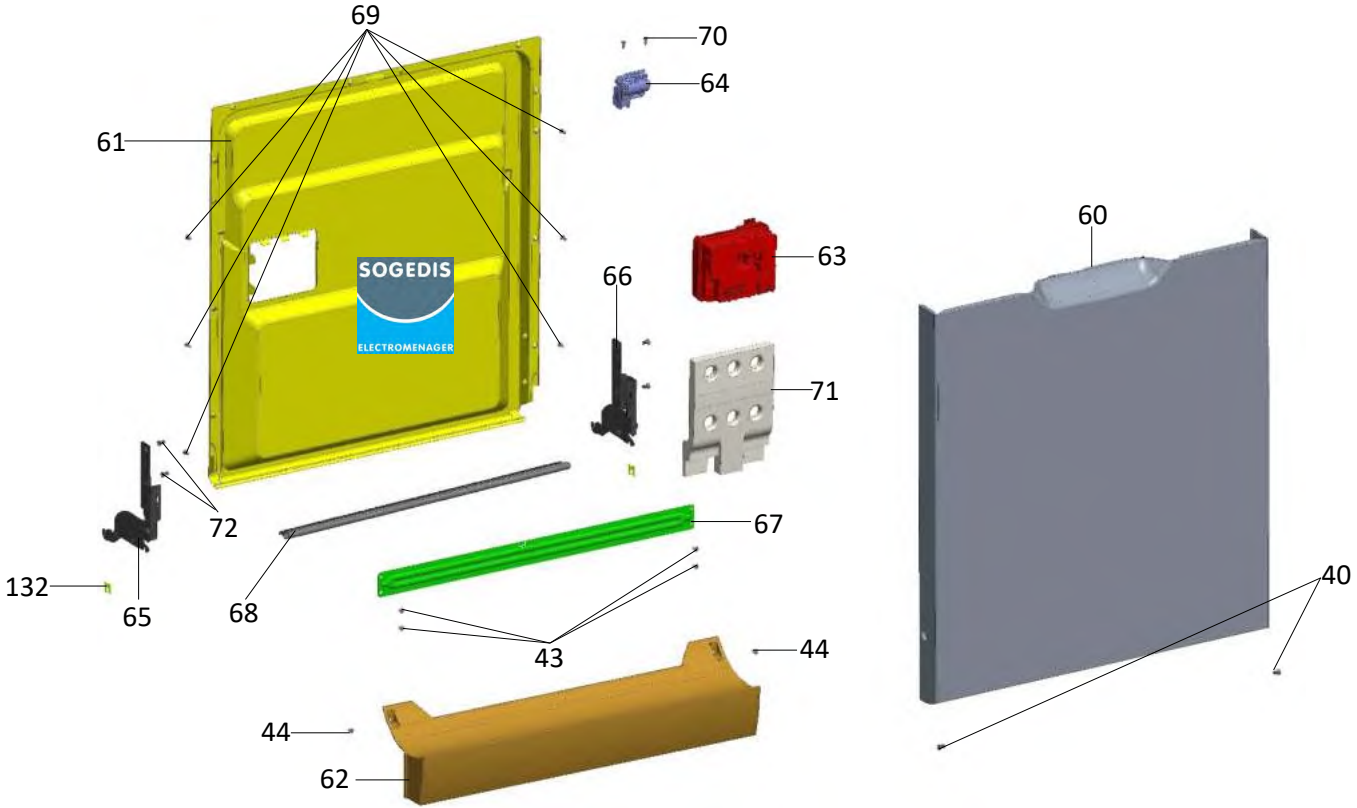
69
70
64
61
60
63
66
71
72
67
132
65
68
40
43
44
44
62

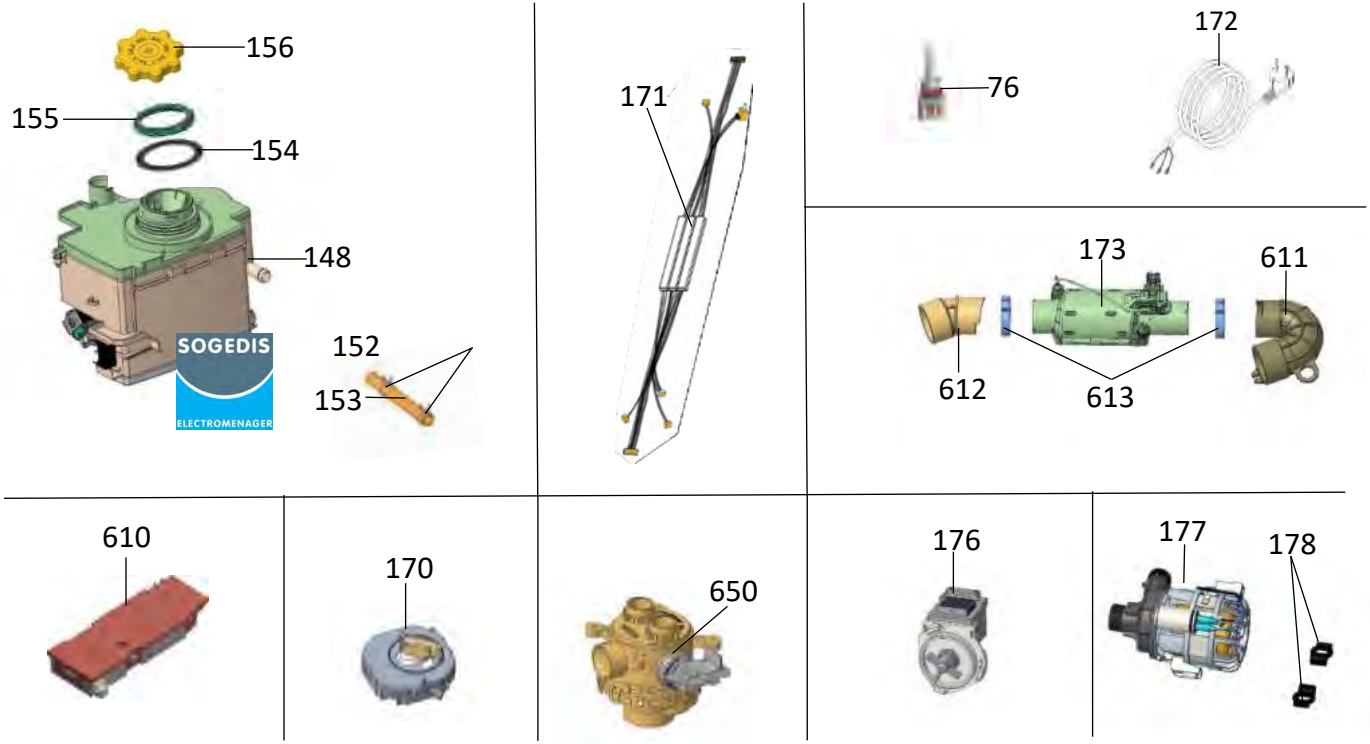
156
155
154
148
152
153
SOGEDIS
ELECTROMENAGER
171
76
172
173
611
612
613
610
170
650
176
177
178

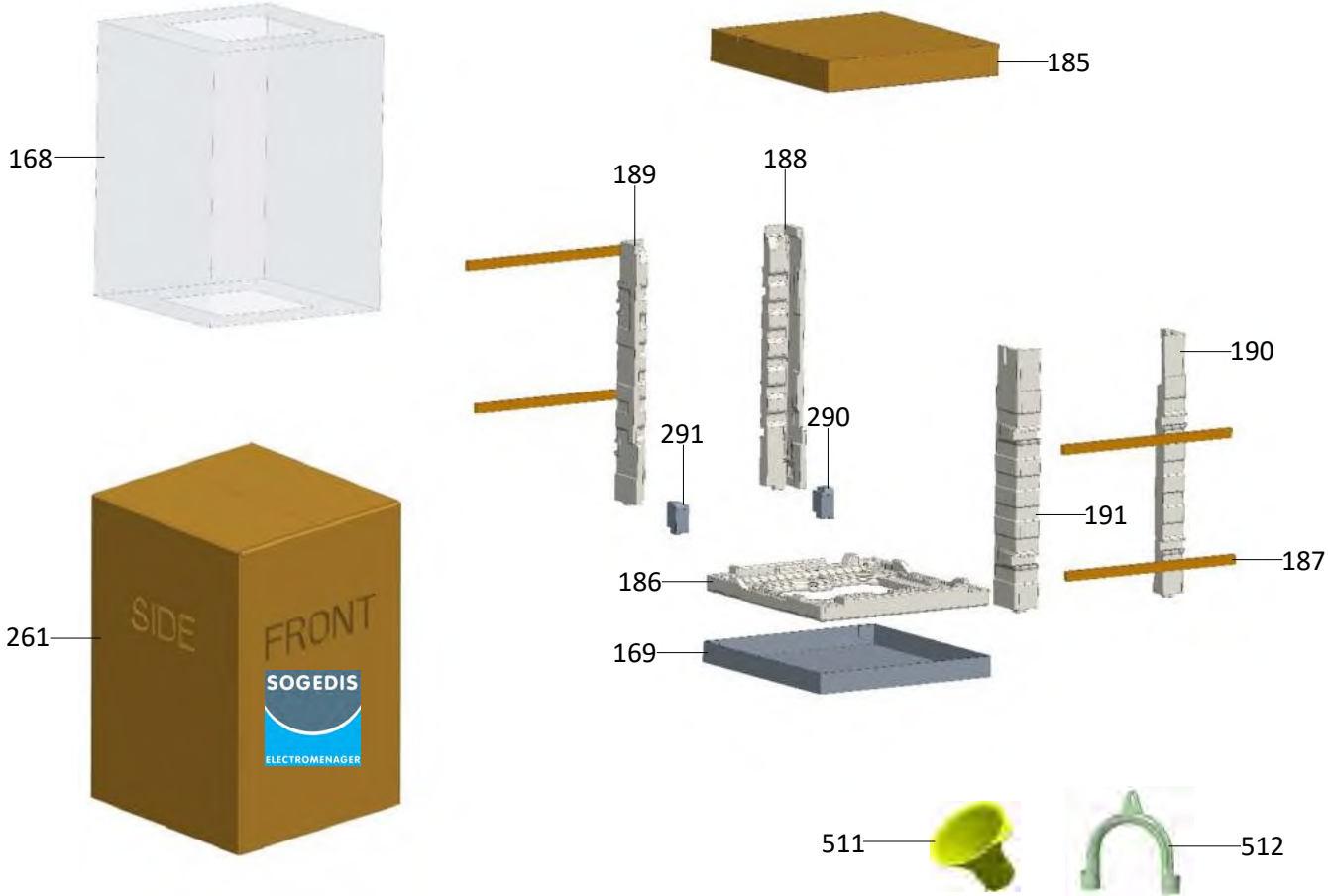
168
185
189
188
190
291
290
191
187
186
169
261
SIDE
FRONT
SOGEDIS
ELECTROMENAGER
511
512