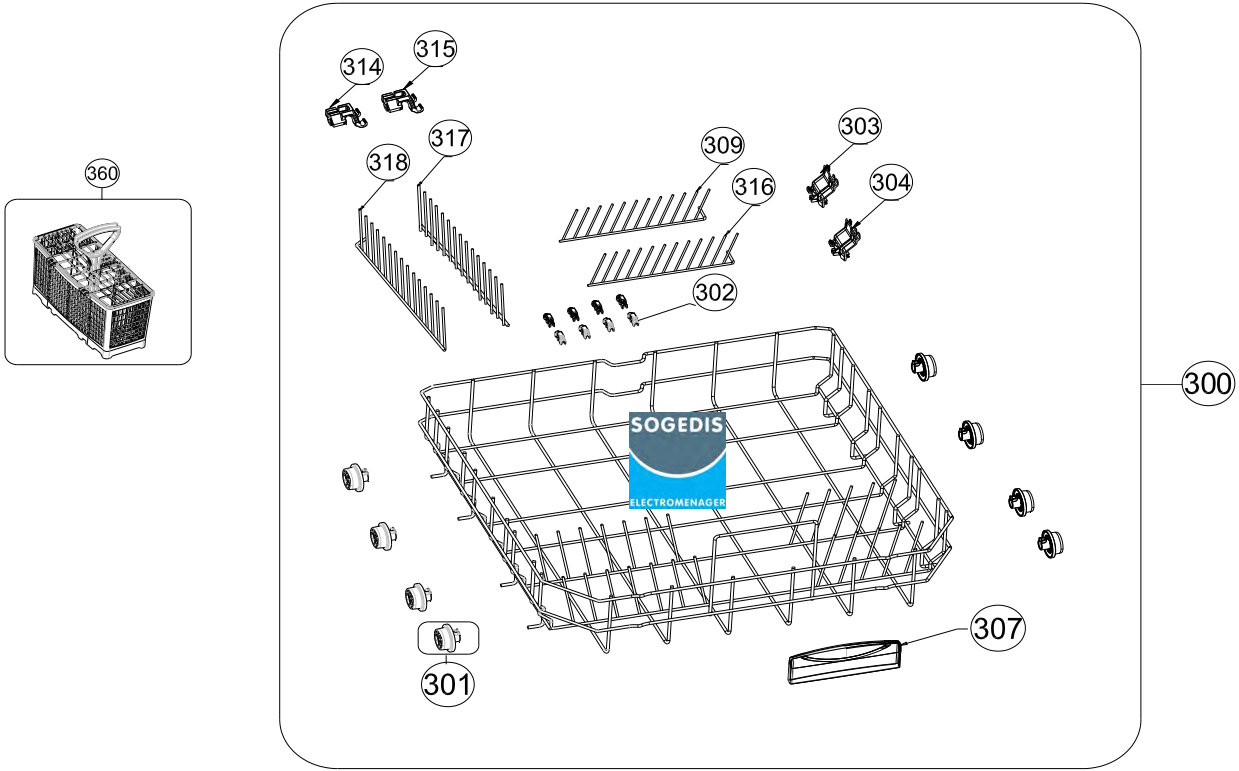
360
300
301
302
303
304
307
309
314
315
316
317
318
SOGEDIS
ELECTROMENAGER

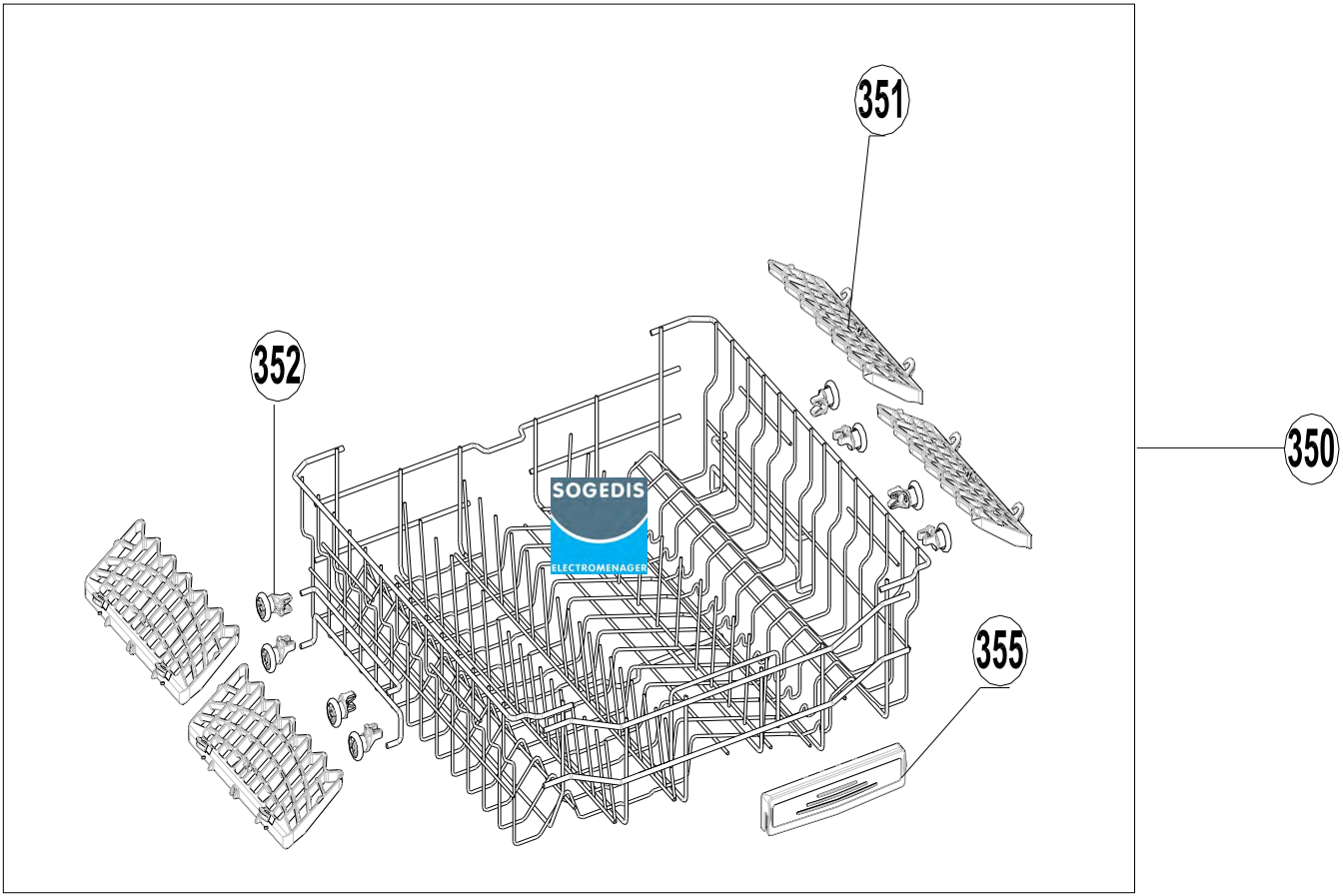
351
352
350
355
SOGEDIS
ELECTROMENAGER

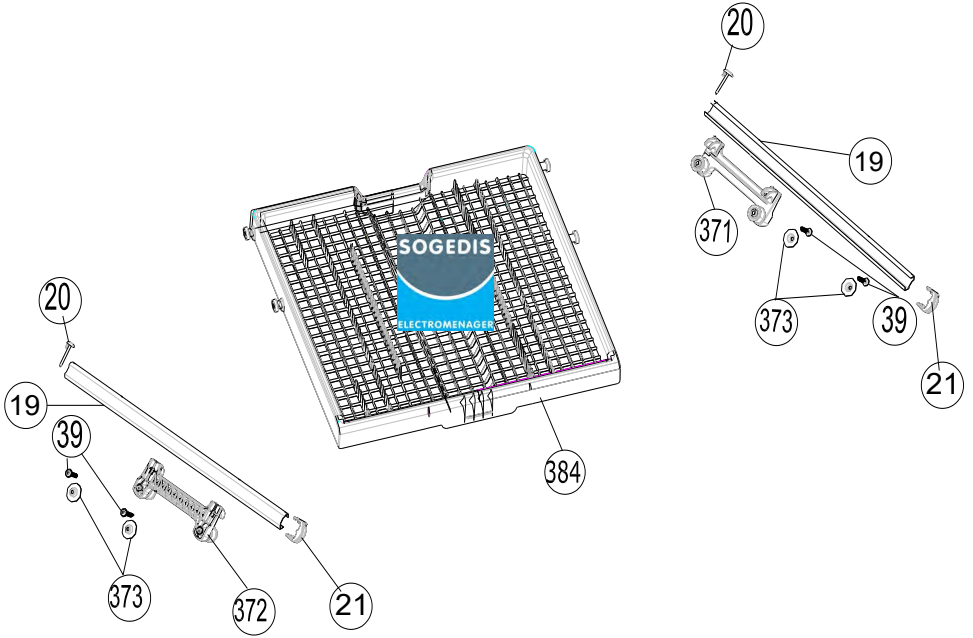

SOGEDIS
ELECTROMENAGER

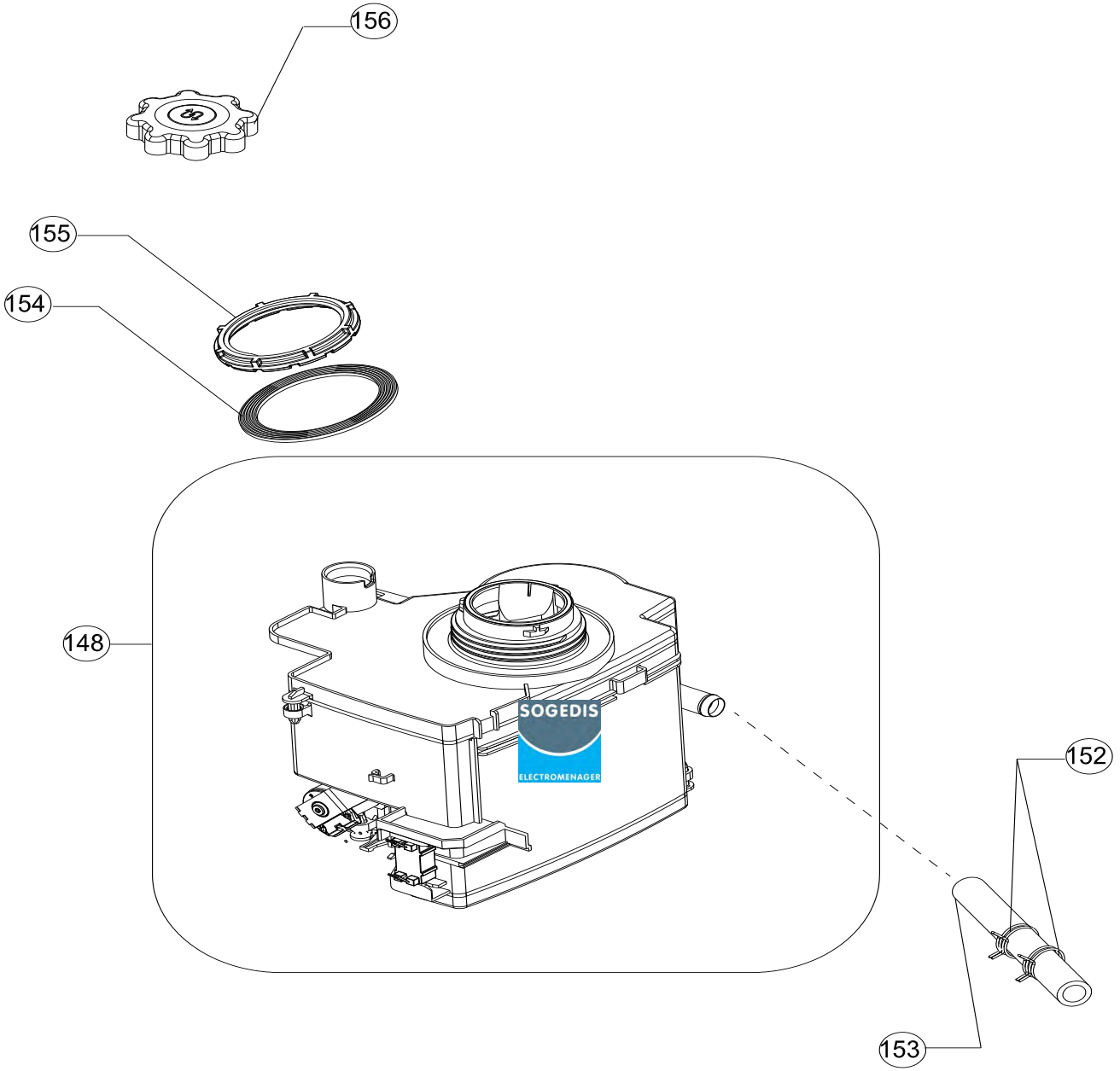
156
155
154
148
152
153
SOGEDIS
ELECTROMENAGER

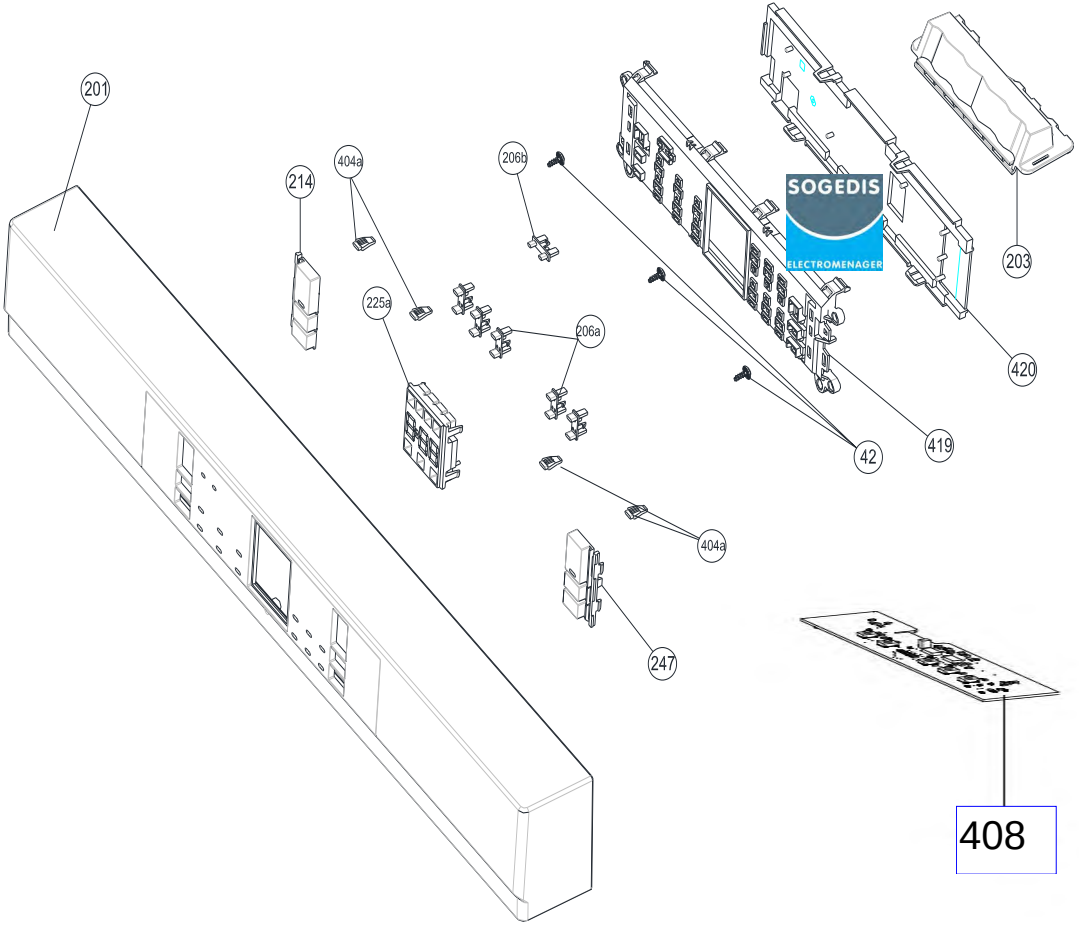
201
214
404a
206b
225a
206a
42
419
420
203
404a
247
408
SOGEDIS
ELECTROMENAGER

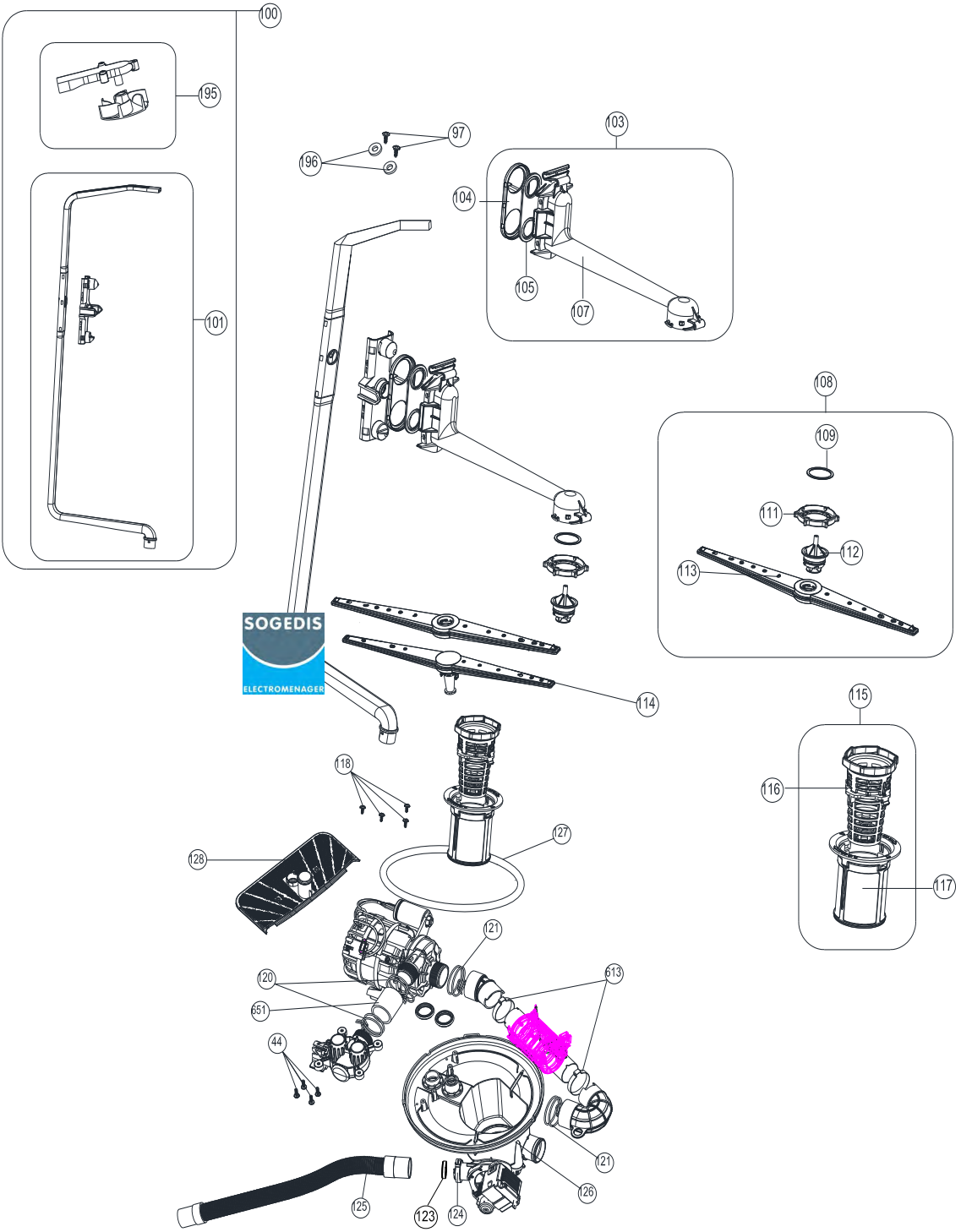

SOGEDIS
ELECTROMENAGER

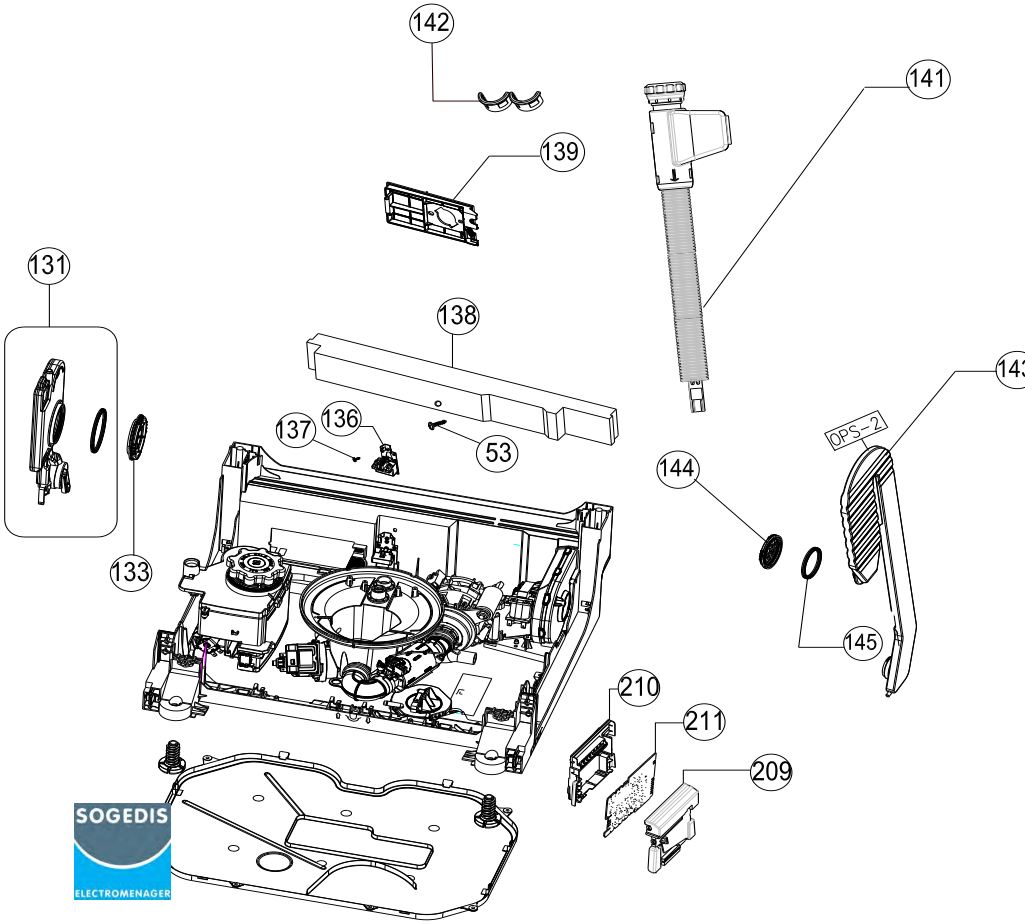
142
141
139
131
138
143
137
136
53
DPS-2
144
133
145
210
211
209
SOGEDIS
ELECTROMENAGER

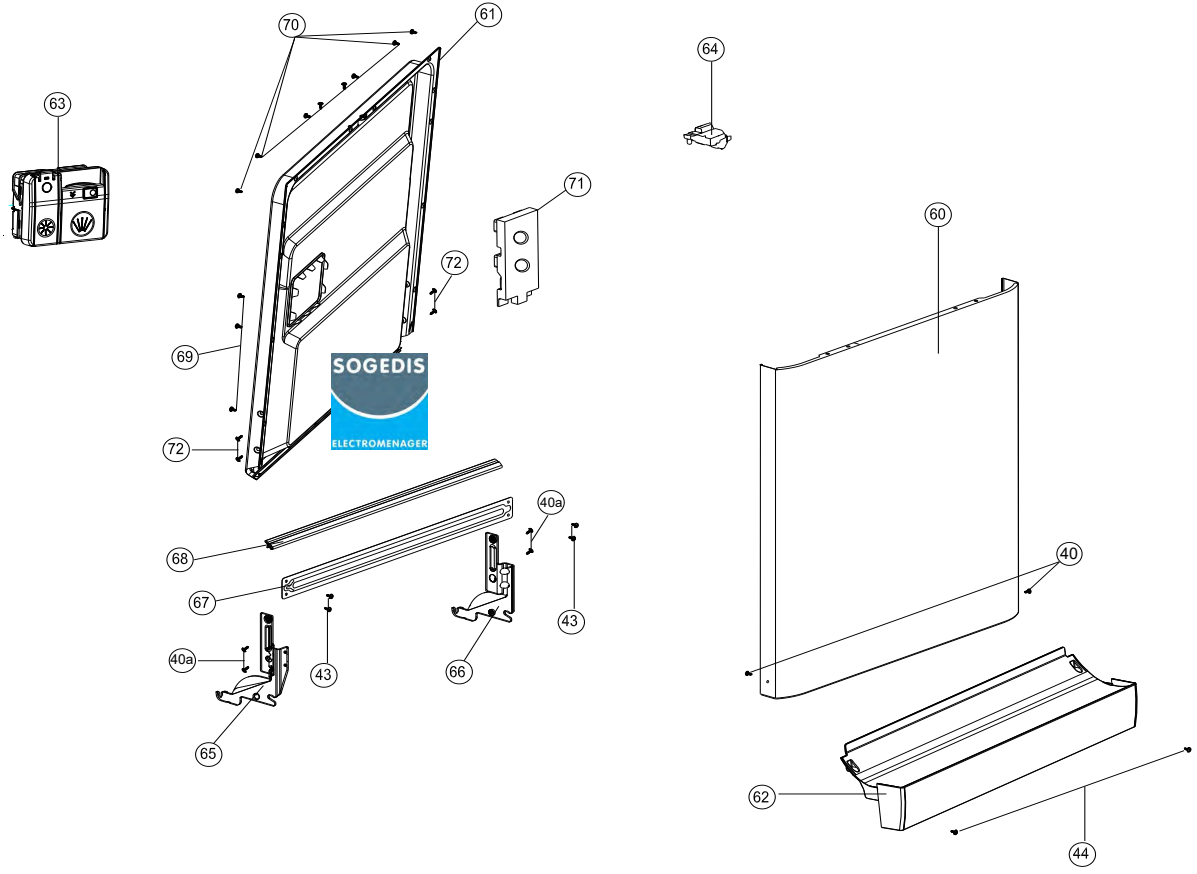

SOGEDIS
ELECTROMENAGER

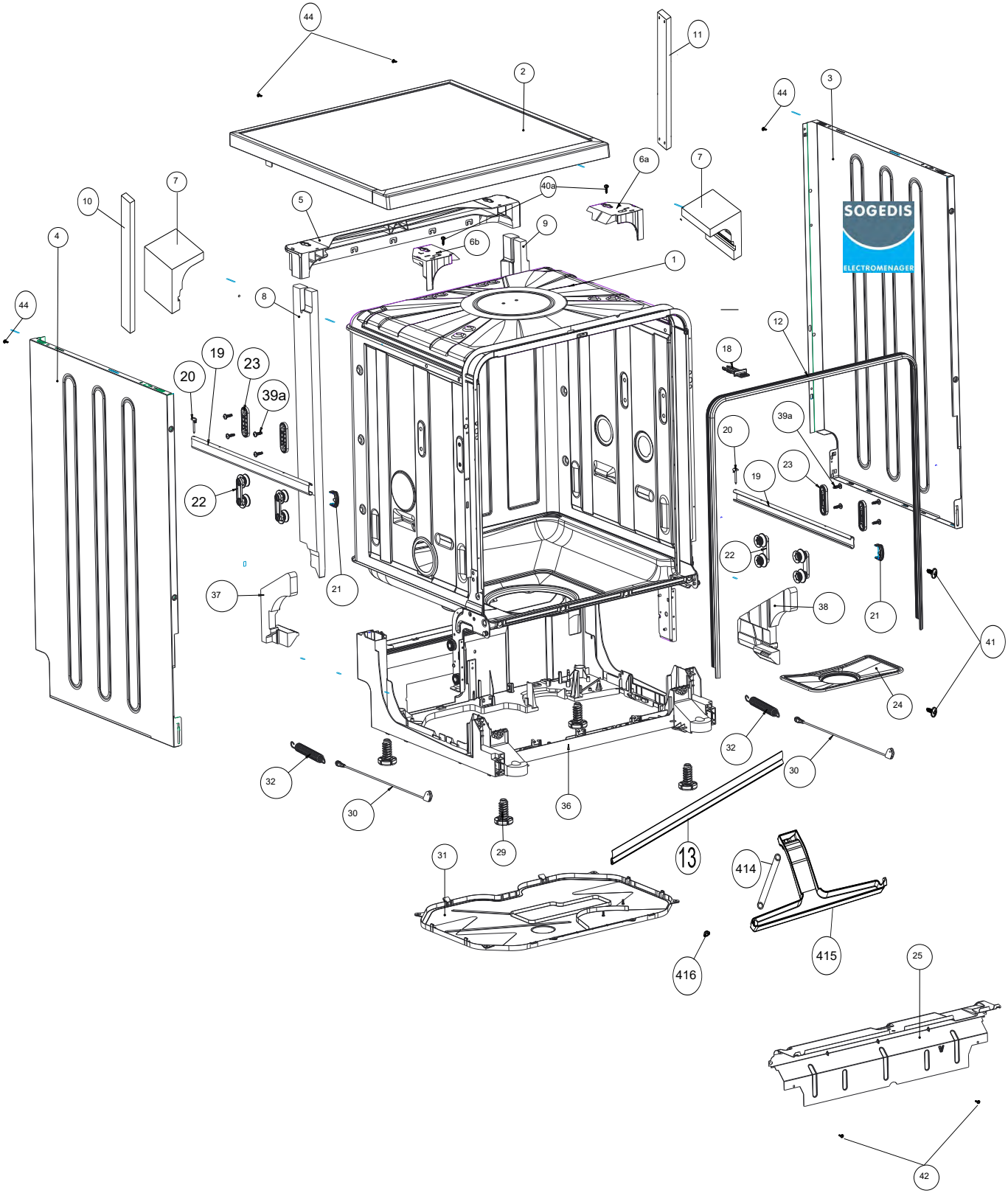
44
2
11
44
3
6a
7
40a
7
10
5
9
6b
4
1
SOGEDIS
ELECTROMENAGER
44
8
12
18
19
23
20
39a
20
39a
19
23
22
22
37
21
38
21
41
24
32
30
32
30
36
29
31
13
414
415
416
25
42

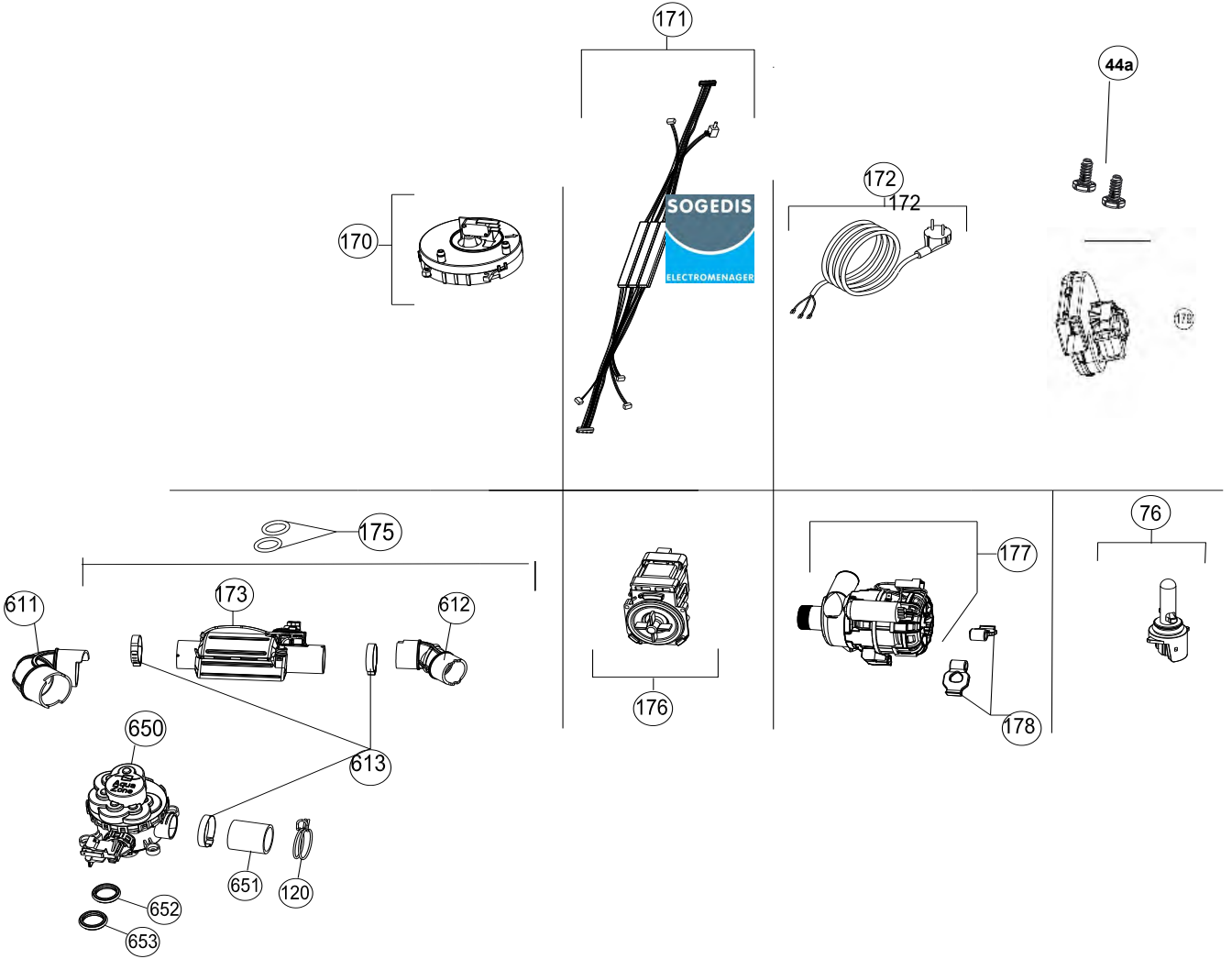
171
44a
172
172
170
SOGEDIS
ELECTROMENAGER
175
76
611
173
612
177
176
178
650
613
651
120
652
653

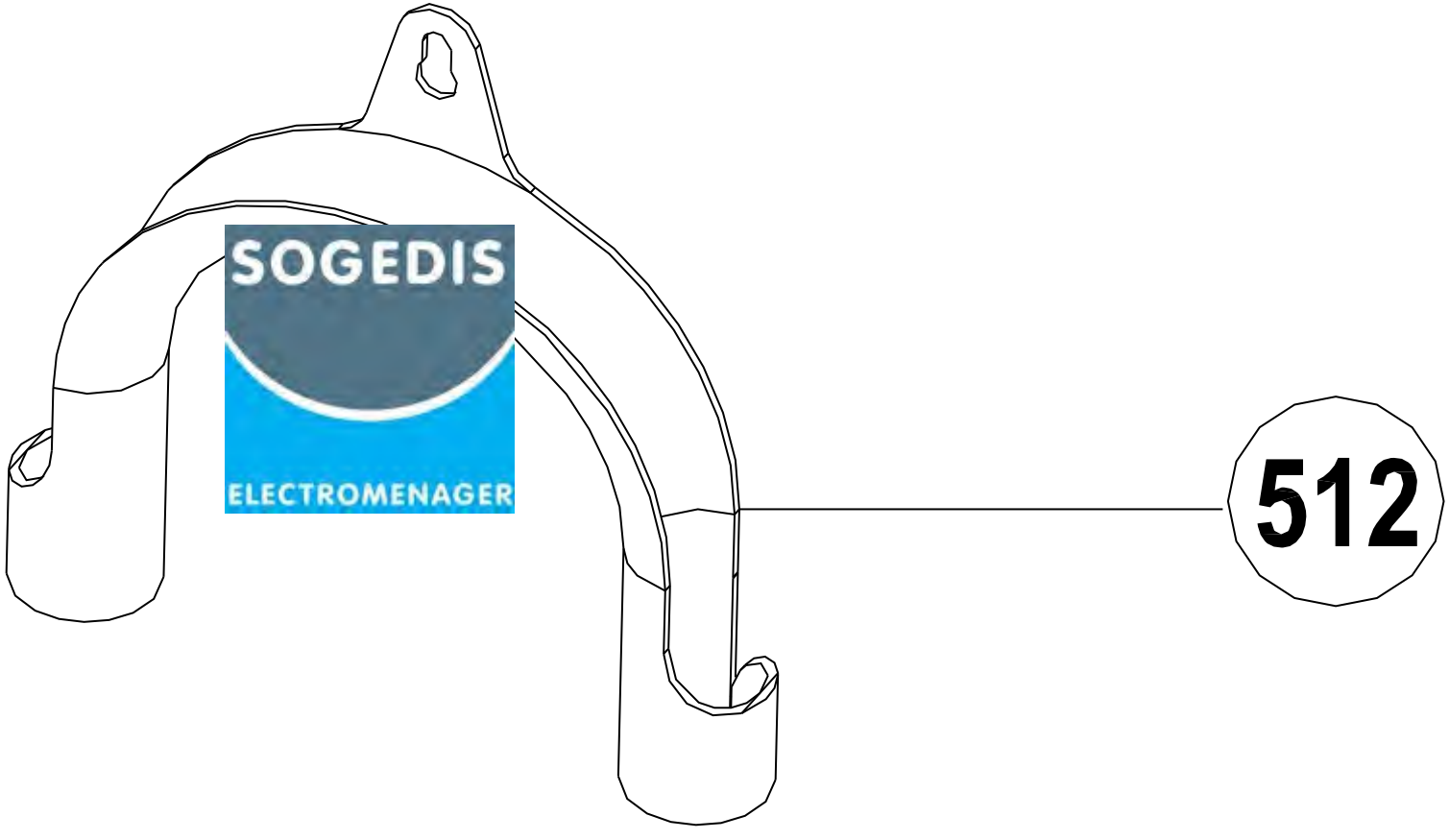
512