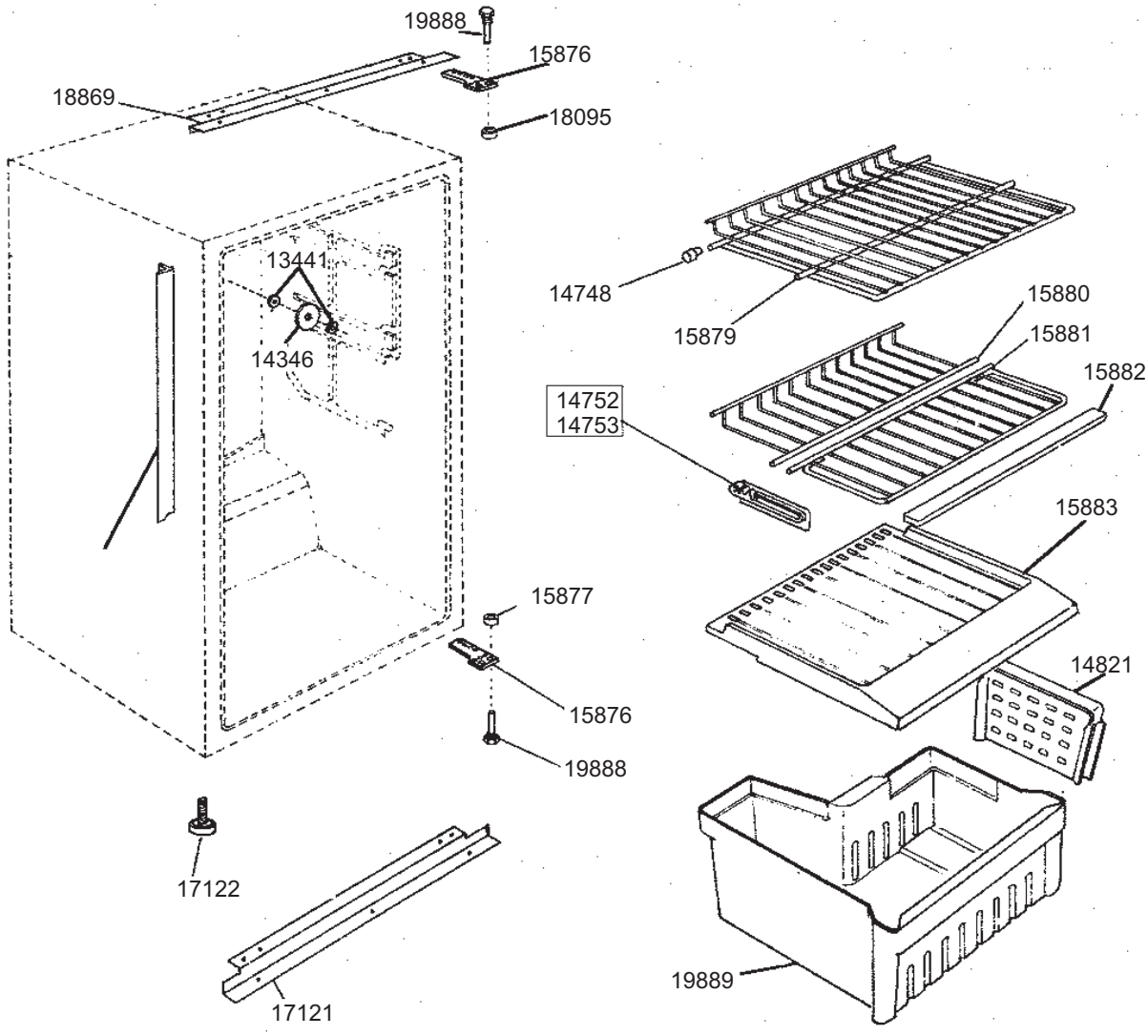
19888
15876
18869
18095
13441
14346
14748
15879
15880
15881
15882
14752
14753
15883
15877
14821
15876
19888
17122
17121
19889

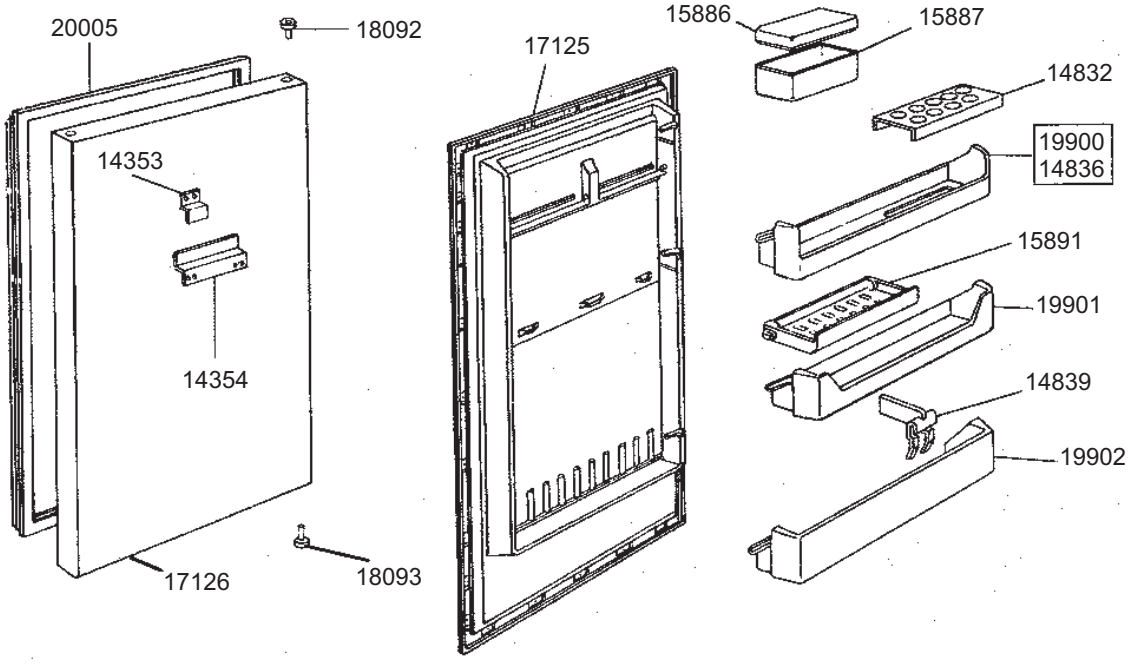
20005
18092
14353
14354
17126
18093
17125
15886
15887
14832
19900
14836
15891
19901
14839
19902

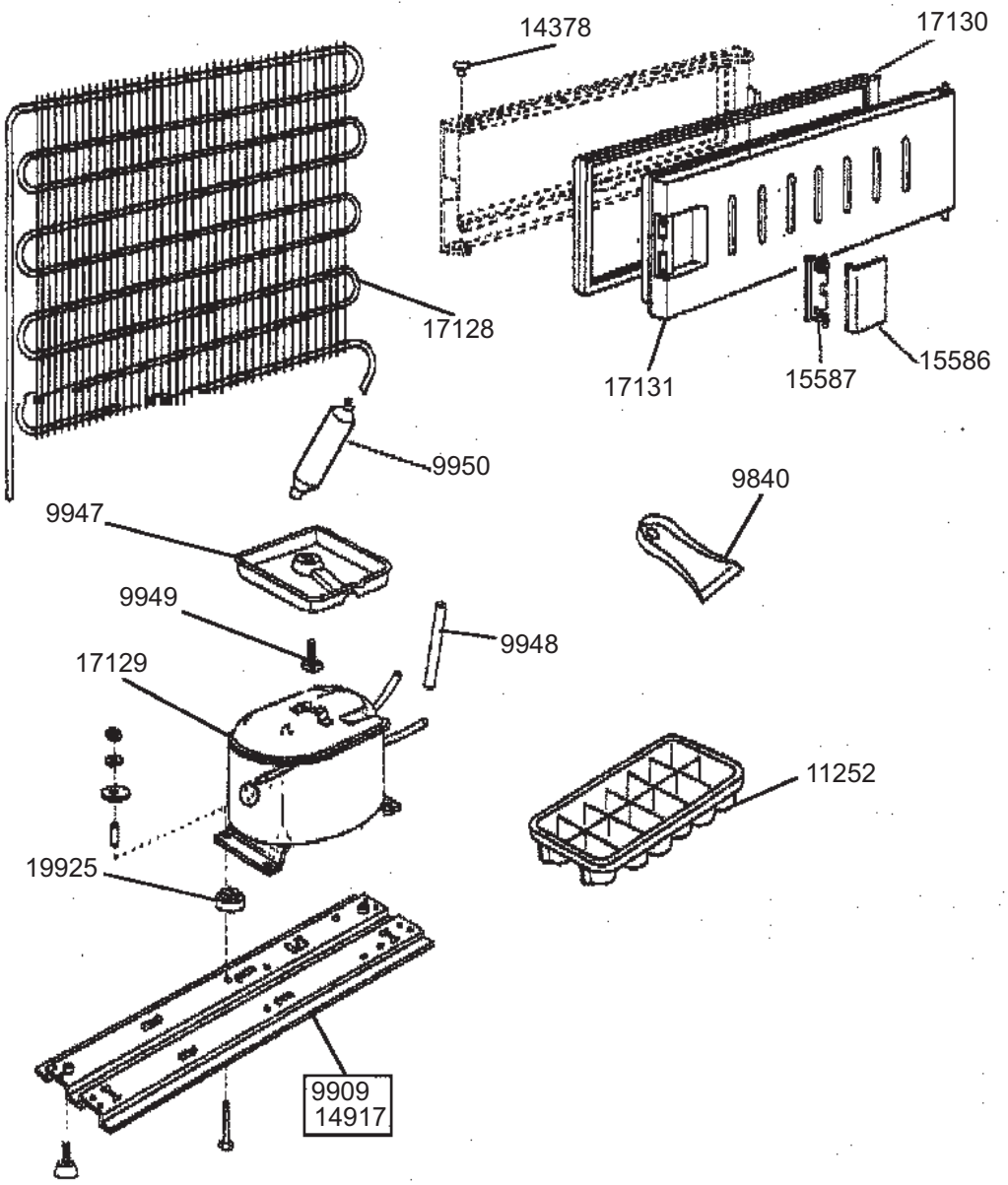
14378
17130
17128
17131
15587
15586
9950
9840
9947
9949
9948
17129
11252
19925
9909
14917

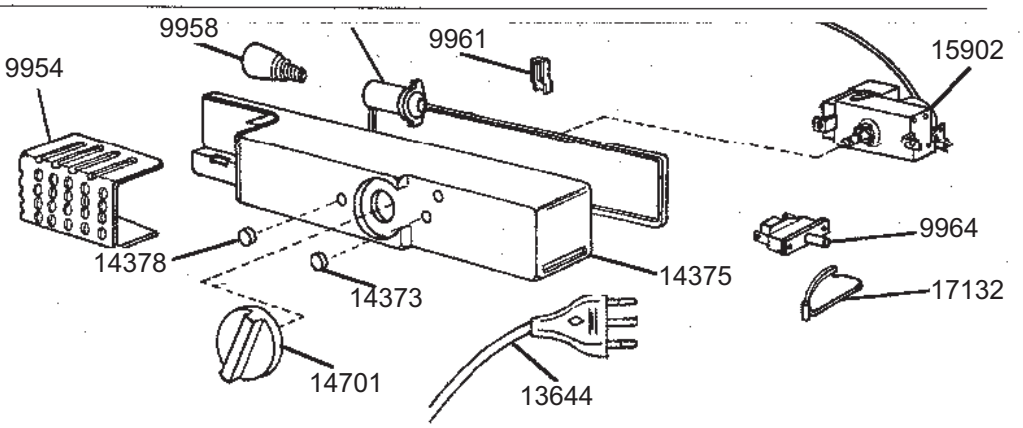
9958
9961
15902
9954
9964
14378
14375
17132
14373
14701
13644